POGGI®

*trasmissioni meccaniche s.p.a.*

Società unipersonale
soggetta ad attività di direzione e coordinamento di MP S.p.A.

# Cinghie e pulegge trapezoidali

## V-belts drives - Keil-Antriebe
## Transmissions trapézoïdales - Transmisiones trapeciales

**EDITION 2010** **CATALOG 1309X**

POGGI®

*trasmissioni meccaniche s.p.a.*

Società unipersonale
soggetta ad attività di direzione e coordinamento di MP S.p.A.

**DISTRIBUITO DA:**
DISTRIBUTED BY - VERTEILT VON - DISTRIBUE PAR - DISTRIBUIDO POR:

© Copyright - Poggi - 2010 - Italy
**Tutti i diritti riservati**
All rights reserved - Alle Rechte vorbehalten - Tous droits réservés - Se reservan todos los derechos

**Per la disponibilità dei prodotti indicati in questo catalogo consultare il NS/UFF. COMMERCIALE.**
**Questo catalogo annulla e sostituisce ogni precedente edizione.**
**La POGGI® trasmissioni meccaniche s.p.a. si riserva il diritto di apportare senza preavviso modifiche migliorative al presente catalogo.**
**È vietata la riproduzione, anche parziale, di testi, foto e disegni senza autorizzazione scritta.**

For the availability of products included in this catalogue, please consult us.
This catalogue updates and replaces all previous editions.
All specifications shown in this catalogue are representative only, and the right to make modifications, without prior notice, is reserved.
All specifications, photographs and drawings shall not be reproduced, in whole or in part, without our prior written consent.

Für die Verfügbarkeit der in diesem Katalog angegeben Produkten, wenden Sie sich an uns bitte.
Mit Erscheinen dieses Katalogs verlieren alle früheren ihre Gültigkeit.
Alle Angaben in diesem Katalog sind freibleibend.
Technische Änderungen bei Weiterentwicklung vorbehalten.
Nachdruck (auch nur auszugsweise) nur mit unserer schriftlichen Genehmigung.

Pour la disponibilité des produits indiqués dans ce catalogue, merci de nous consulter.
Ce catalogue met à jour et remplace toute édition précédente.
Toutes les spécifications sont données à titre indicatif seulement, et sans aucun engagement de notre part.
Nous nous réservons le droit de modifier ce catalogue sans aucun préavis, suivant l'évolution technologique.
La reproduction, même partielle, des spécifications, des photos et des dessins ne peut pas être effectuée sans notre accord préalable, à donner par écrit.

Para la disponibilidad de los productos indicados en este catálogo, les rogamos nos consulten.
Este catálogo pone al día y reemplaza todas las edicciones precedentes.
Todas las informaciones sólo son indicativas y no implican ningún empeño para nosotros.
Nos reservamos el derecho de modificar este catálogo sin preaviso alguno, según la evolución tecnológica.
La reproducción, aunque parcial, de las informaciones, fotografías y dibujos no puede hacerse sin nuestra autorización por escrito.

**CATALOGO 1309X**
**EDIZIONE 2010**
**A cura dell'ufficio tecnico della POGGI® trasmissioni meccaniche s.p.a.**

CATALOG 1309X
EDITION 2010
Published by the Technical Dept. of POGGI® trasmissioni meccaniche s.p.a.

KATALOG 1309X
AUSGABE 2010
Herausgegeben von der Techn. Abteilung von POGGI® trasmissioni meccaniche s.p.a.

CATALOGUE 1309X
ÉDITION 2010
Publié par le Sce Technique de POGGI® trasmissioni meccaniche s.p.a.

CATÁLOGO 1309X
EDICIÓN 2010
Publicado por el Dpto Técnico de POGGI® trasmissioni meccaniche s.p.a.

# Indice

Contents - Inhalt - Sommaire - Indice


| | Pagina<br>Page<br>Seite<br>Page<br>Página |
|---|---|
| **Cinghie trapezoidali**<br>V-belts<br>Keilriemen<br>Courroies trapézoïdales<br>Correas trapeciales 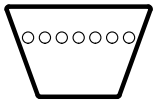 | **3** |
| **Pulegge a gola**<br>V-belt pulleys<br>Keilriemenscheiben<br>Poulies trapézoïdales<br>Poleas trapeciales 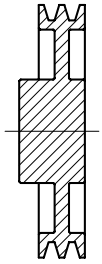 | **39** |
| **Bussole coniche di serraggio**<br>Taperbushes<br>Spannbuchsen<br>Moyeux amovibles<br>Casquillos cónicos 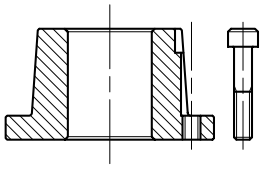 | **121** |
| **Calcolo delle trasmissioni**<br>Selection procedure of drives<br>Berechnung von Antrieben<br>Calcul des transmissions<br>Cálculo de las transmisiones | **137** |

POGGI®

# Cinghie trapezoidali

V-belts - Keilriemen

Courroies trapézoïdales - Correas trapeciales


| | Pagina<br>Page<br>Seite<br>Page<br>Página |
|---|---|
| **NORMAL®** | **4** |
| **NORMALFOR®** | **12** |
| **NORMALUSA®** | **13** |
| **NORMALMEC®** | **14** |
| **NORMALMEC® LINEA-X** | **17** |
| **NORMALVARI®** | **22** |
| **NORMALVARI® ISO R 1604** | **26** |
| **POLYFLEX®** | **30** |
| **POLYFLEX®-JB™** | **36** |

# Cinghie trapezoidali NORMAL®

NORMAL® V-belts
NORMAL® Keilriemen
Courrouies trapézoïdales NORMAL®
Correas trapeciales NORMAL®

## CARATTERISTICHE

**Le cinghie NORMAL® sono costruite con materiali di qualità e con nuove fibre ad alta resistenza alla trazione.**
**I particolari processi di produzione ed i rigidi controlli di qualità fanno sì che le cinghie NORMAL® abbiano le seguenti caratteristiche:**
- **elevate prestazioni;**
- **stabilità della lunghezza nel tempo;**
- **elettroconducibilità;**
- **resistenza agli olii.**

**Inoltre sulle cinghie NORMAL® è impresso il marchio API in quanto le caratteristiche delle stesse sono rispondenti alle specifiche dell' American Petroleum Institute.**

### • Temperatura
**Le cinghie NORMAL® possono lavorare a temperature ambientali comprese tra -10°C e +80°C.**

## FEATURES

NORMAL® V-belts are made from high-quality materials and from new highly traction-resistant fibres.
Thanks to advanced production processes and to rigorous quality inspections, NORMAL® V-belts have the following features:
- high performances;
- longitudinal stability irrespective of age;
- antistatic properties;
- oil resistance.

NORMAL® V-belts are also certified by API, in accordance to the American Petroleum Institute safety and technical standards.

### • Temperature
NORMAL® V- belts can operate in a working temperature range from -10 °C to +80 °C.

## EIGENSCHAFTEN

Die NORMAL® Riemen werden aus Materialien höherer Qualität und mit neuen Fasern mit hohem Zugfestigkeit hergestellt.
Das besondere Produktionsverfahren und die strengen Qualitätskontrollen ermöglichen folgende Vorzüge der NORMAL® Riemen aufzuzählen:
- erhebliche Leistungen;
- Beständigkeit der Länge während der Zeit;
- elektrische Leitfähigkeit;
- Beständigkeit gegen Öle.

Außerdem sind die NORMAL® Riemen mit dem API Logo gekennzeichnet, da deren Eigenschaften den Spezifikationen des “American Petroleum Institute” entsprechen.

### • Temperatur
NORMAL® Riemen können normalerweise bei Temperaturen zwischen -10°C und +80°C eingesetzt werden.

## CARACTÉRISTIQUES

Les courroies NORMAL® sont produites avec matériaux de haute qualité et avec nouvelles fibres d’haute résistance à la traction.
Les particuliers procédés de production et les sévères contrôles de qualité permettent aux courroies NORMAL® d’avoir les caractéristiques suivantes:
- hautes performances;
- stabilité de la longueur dans le temps;
- électroconductivité;
- résistance aux huiles.

En outre la marque API est imprimée sur les courroies NORMAL® car leur caractéristiques correspondent aux spécifications de l’American Petroleum Institute.

### • Température
Les courroies NORMAL® peuvent être utilisées à des températures ambiantes entre -10°C et +80°C.

## CARACTERÍSTICAS

Las correas NORMAL® se fabrican con materiales de calidad y con nuevas fibras que ofrecen una elevada resistencia al alargamiento.
Los especiales procesos de producción y los controles de calidad rigurosos confieren a las correas NORMAL® las siguientes características:
- prestaciones elevadas;
- estabilidad de la longitud;
- electroconductividad;
- resistencia a los aceites.

Además, las correas NORMAL® tienen la marca API porque las características corresponden a las normas del American Petroleum Institute.

### • Temperatura
Le correas NORMAL® pueden trabajar con temperaturas ambientales entre -10°C y +80°C.

## Sezione delle cinghie

**Le cinghie trapezoidali per uso industriale NORMAL® sono disponibili nelle sezioni indicate nella pagina accanto.**

## Belts section

NORMAL® V-belts for industrial applications are available in the belt sections shown in the next page.

## Riemenprofil

Die NORMAL® Keilriemen für Industriebedarf sind in den Profilen, wie auf der folgenden Seite gezeigt, verfügbar.

## Section des courroies

Les courroies trapézoïdales à usage industriel NORMAL® sont disponibles dans les sections marquées dans la page à côté.

## Perfil de las correas

Las correas trapeciales para aplicaciones industriales NORMAL® son disponibles en los perfiles indicados en la página al lado.

## Designazione delle cinghie

**Le cinghie trapezoidali per uso industriale NORMAL® vengono individuate sia con la designazione relativa alle norme RMA che con la designazione relativa alle norme DIN:**

## Belts designation

NORMAL® V-belts for industrial applications are manufactured both in accordance with RMA and DIN specifications designation:

## Riemenbezeichnung

Die NORMAL® Keilriemen für Industriebedarf werden sowohl durch die RMA-Vorschriften-Bezeichnung als auch durch die DIN-Vorschriften-Bezeichnung identifiziert:

## Désignation des courroies

Les courroies trapézoïdales à usage industriel NORMAL® sont identifiées aussi bien avec la désignation relative aux normes RMA qu’avec la désignation relative aux normes DIN:

## Identificación de las correas

Las correas trapeciales para aplicaciones industriales NORMAL® se identifican tanto con la referencia de las normas RMA como con la referencia de las normas DIN:

**Designazione RMA**
RMA designation
RMA-Bezeichnung
Désignation RMA
Referencia RMA

**Esempio** - Example - Beispiel - Exemple - Ejemplo:

**Sezione della cinghia (17 x 11 mm)**
Belt section (17 x 11 mm)
Riemenprofil (17 x 11 mm)
Section de la courroie (17 x 11 mm)
Perfil de la correa (17 x 11 mm)

**Lunghezza interna (pollici)**
Inside length (inches)
Innere Länge (Zoll)
Longueur intérieure (pouces)
Longitud interior (pulgadas)

B 147

**Designazione DIN**
DIN designation
DIN-Bezeichnung
Désignation DIN
Referencia DIN

**Esempio** - Example - Beispiel - Exemple - Ejemplo:

**Larghezza nominale della cinghia (mm)**
Belt nominal width (mm)
Nennweite des Riemens (mm)
Largeur nominale de la courroie (mm)
Ancho nominal de la correa (mm)

**Lunghezza interna (mm)**
Inside length (mm)
Innere Länge (mm)
Longueur intérieure (mm)
Longitud interior (mm)

17 x 3737

## Lunghezza delle cinghie

**Si intende per lunghezza primitiva nominale della cinghia (Lp), la lunghezza misurata in corrispondenza della larghezza primitiva (lp). La misurazione deve essere eseguita sotto tensione e con cinghia montata su due pulegge a gola di uguale sezione e di diametro stabilito (vedi norme ISO R608).**

## Belts length

Nominal pitch length of the belt (Lp) is given by the length measured at its pitch width (lp). Apply tension when measuring; the belt must be assembled on two V-belt pulleys having same section and given diameter (see ISO R608 specifications).

## Riemenlänge

Es wird als wirkungsvolle Nennweite (Lp) die Riemenlänge bezeichnet, welche bei der Wirkbreite (lp) gemessen wird. Die Abmessung muss unter Spannung und mit dem Riemen auf zwei Keilscheiben mit demselben Profil und bestimmten Durchmesser erfolgen (siehe ISO R608 Vorschriften).

## Longueur des courroies

Par longueur primitive nominale de la courroie (Lp), on entend la longueur mesurée en correspondance de la largeur primitive (lp). La mesure doit être exécutée sous tension et la courroie doit être montée sur deux poulies à gorges ayant section identique et diamètre établi (voir normes ISO R608).

## Longitud de las correas

La longitud nominal primitiva de la correa (Lp) es la longitud medida en correspondencia del ancho primitivo (lp). La medición se hace bajo tensión y con la correa montada sobre dos poleas trapeciales con el mismo perfil y con un diámetro establecido (véase las normas ISO R608).

# Cinghie trapezoidali NORMAL®

NORMAL® V-belts
NORMAL® Keilriemen
Courrouies trapézoïdales NORMAL®
Correas trapeciales NORMAL®

$$Lp = 2 \cdot l + \pi \cdot d$$

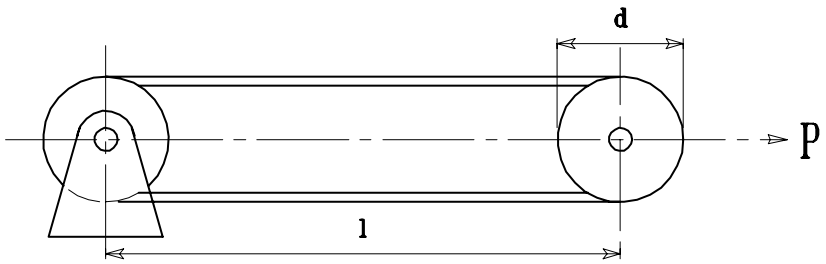


**Dalla lunghezza primitiva nominale (Lp) si risale alla lunghezza nominale esterna (Le) e alla lunghezza nominale interna (Li) utilizzando i valori forniti dalla seguente tabella:**

Refer to the values in the following table to determine nominal outside length (Le) and nominal inside length (Li) from nominal pitch length (Lp):

Der folgenden Tabelle und der Riemenabwicklung (Lp) kann man die äussere Nennlänge (Le) und die innere Nennlänge (Li) entnehmen:

A partir de la longueur primitive nominale (Lp) on trouve la longueur nominale extérieure (Le) et la longueur nominale intérieure (Li) en utilisant les valeurs affichées sur le tableau suivant:

De la longitud primitiva nominal (Lp) se obtiene la longitud nominal exterior (Le) y la longitud nominal interior (Li) utilizando los valores indicados en la tabla siguiente:

**Differenza fra lunghezza esterna, primitiva ed interna della cinghia**
Difference between the outside length, the pitch length and the inside length
Unterschied unter der Aussenlänge, der Wirklänge und der Innenlänge
Différence entre la longueur extérieure, la longueur primitive et la longueur intérieure
Diferencia entre la longitud exterior, la longitud primitiva y la longitud interior.

| **Sezione** Section Profil Section Perfil | **Le - Lp** mm | **Lp - Li** mm |
|---|---|---|
| Z | 13 | 25 |
| A | 17 | 33 |
| B | 26 | 43 |
| C | 26 | 62 |
| D | 43 | 76 |
| E | 52 | 105 |

**Le = lunghezza esterna**
outside length
Aussenlänge
longueur extérieure
longitud exterior

**Lp = lunghezza primitiva**
pitch length
Wirklänge
longueur primitive
longitud primitiva

**Li = lunghezza interna**
inside length
Innenlänge
Longueur intérieure
Longitud interior

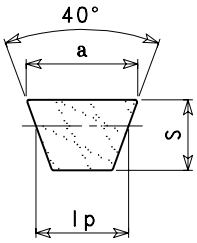


| **Sezione** Section Profil Section Perfil | **a** mm | **S** mm | **lp** mm |
|---|---|---|---|
| Z | 10 | 6 | 8,5 |
| A | 13 | 8 | 11,0 |
| B | 17 | 11 | 14,0 |
| C | 22 | 14 | 19,0 |
| D | 32 | 19 | 27,0 |
| E | 40 | 25 | 32,0 |

# Cinghie trapezoidali NORMAL®

NORMAL® V-belts
NORMAL® Keilriemen
Courrouies trapézoïdales NORMAL®
Correas trapeciales NORMAL®

**La lettera "X" nell'articolo indica che la cinghia è a bordi tagliati e dentellata.**

The letter "X" in the belt designation denotes a cogged raw-edge belt.

Bezeichnung mit "X": Keilriemen-flankenoffen, formgezahnt.

On indique les courroies à flancs nus et crantées par un "X" dans la désignation.

La "X" en la referencia identifica las correas con flancos abiertos y dentelladas.

## Z (10 x 6 mm)

| **Codice** Item number Codierung Code Código | **Descrizione** Designation Bezeichnung Désignation Referencia | **Li** mm | **Lp** mm |
|---|---|---|---|
| 05Z016 | Z 16 | 410 | 435 |
| 05Z01725 | ZX17 1/4 | 440 | 465 |
| 05Z018 | Z 18 | 460 | 485 |
| 05Z019 | Z 19 | 480 | 505 |
| 05Z01950 | ZX19 1/2 | 500 | 525 |
| 05Z020 | Z 20 | 508 | 532 |
| 05Z02050 | Z 20 1/2 | 520 | 545 |
| 05Z021 | ZX21 | 533 | 558 |
| 05Z02125 | Z 21 1/4 | 540 | 565 |
| 05Z02150 | Z 21 1/2 | 545 | 570 |
| 05Z02175 | ZX21 3/4 ** | 555 | 580 |
| 05Z022 | Z 22 | 560 | 585 |
| 05Z02225 | Z 22 1/4 | 565 | 590 |
| 05Z02250 | Z 22 1/2 | 571 | 596 |
| 05Z023 | Z 23 | 585 | 610 |
| 05Z02350 | Z 23 1/2 | 596 | 621 |
| 05Z02375 | Z 23 3/4 | 605 | 630 |
| 05Z024 | Z 24 | 610 | 635 |
| 05Z02475 | Z 24 3/4 | 628 | 653 |
| 05Z025 | Z 25 | 635 | 660 |
| 05Z02550 | Z 25 1/2 | 650 | 675 |
| 05Z026 | Z 26 | 660 | 685 |
| 05Z02650 | Z 26 1/2 | 673 | 698 |
| 05Z027 | Z 27 | 685 | 710 |
| 05Z02750 | Z 27 1/2 | 698 | 723 |
| 05Z028 | Z 28 | 710 | 735 |
| 05Z02850 | Z 28 1/2 | 725 | 750 |
| 05Z029 | Z 29 | 736 | 761 |
| 05Z02950 | Z 29 1/2 | 750 | 775 |
| 05Z030 | Z 30 | 765 | 790 |
| 05Z03050 | Z 30 1/2 | 775 | 800 |
| 05Z03075 | Z 30 3/4 | 785 | 810 |
| 05Z031 | Z 31 | 787 | 812 |
| 05Z03150 | Z 31 1/2 | 800 | 825 |
| 05Z032 | Z 32 | 815 | 840 |
| 05Z03250 | Z 32 1/2 | 825 | 850 |
| 05Z033 | Z 33 | 840 | 865 |
| 05Z03350 | Z 33 1/2 | 850 | 875 |
| 05Z034 | Z 34 | 863 | 888 |
| 05Z03425 | Z 34 1/4 | 870 | 895 |
| 05Z03450 | Z 34 1/2 | 876 | 901 |
| 05Z035 | Z 35 | 890 | 915 |
| 05Z03550 | Z 35 1/2 | 901 | 926 |
| 05Z036 | Z 36 | 915 | 940 |
| 05Z03650 | Z 36 1/2 | 927 | 952 |
| 05Z03675 | Z 36 3/4 | 935 | 960 |
| 05Z037 | Z 37 | 939 | 964 |
| 05Z03750 | Z 37 1/2 | 952 | 977 |
| 05Z038 | Z 38 | 965 | 990 |
| 05Z03825 | Z 38 1/4 | 975 | 1000 |
| 05Z039 | Z 39 | 990 | 1015 |
| 05Z040 | Z 40 | 1016 | 1041 |
| 05Z04050 | Z 40 1/2 | 1030 | 1055 |
| 05Z041 | Z 41 | 1041 | 1066 |
| 05Z04150 | Z 41 1/2 | 1054 | 1079 |
| 05Z04175 | Z 41 3/4 | 1060 | 1085 |
| 05Z042 | Z 42 | 1070 | 1095 |
| 05Z04250 | Z 42 1/2 | 1079 | 1104 |
| 05Z043 | Z 43 | 1092 | 1117 |
| 05Z04325 | Z 43 1/4 | 1098 | 1123 |
| 05Z044 | Z 44 | 1120 | 1145 |
| 05Z045 | Z 45 | 1143 | 1168 |
| 05Z046 | Z 46 | 1180 | 1205 |
| 05Z047 | Z 47 | 1193 | 1218 |
| 05Z04775 | Z 47 3/4 ** | 1212 | 1237 |
| 05Z048 | Z 48 | 1225 | 1250 |
| 05Z049 | Z 49 | 1244 | 1269 |
| 05Z050 | Z 50 | 1270 | 1295 |
| 05Z05050 | Z 50 1/2 | 1282 | 1307 |
| 05Z051 | Z 51 | 1300 | 1325 |
| 05Z052 | Z 52 | 1320 | 1345 |
| 05Z053 | Z 53 | 1346 | 1371 |
| 05Z054 | Z 54 | 1371 | 1396 |
| 05Z055 | Z 55 | 1400 | 1425 |
| 05Z056 | Z 56 | 1422 | 1447 |
| 05Z057 | Z 57 | 1450 | 1475 |
| 05Z059 | Z 59 | 1498 | 1523 |
| 05Z05950 | Z 59 1/2 | 1515 | 1540 |
| 05Z061 | Z 61 | 1549 | 1574 |
| 05Z062 | Z 62 | 1574 | 1599 |
| 05Z063 | Z 63 | 1600 | 1625 |
| 05Z065 | Z 65 | 1651 | 1676 |
| 05Z066 | Z 66 | 1676 | 1701 |
| 05Z067 | Z 67 | 1701 | 1726 |
| 05Z06850 | Z 68 1/2 | 1739 | 1764 |
| 05Z069 | Z 69 | 1752 | 1777 |
| 05Z071 | Z 71 | 1803 | 1828 |

**** Ad esaurimento** - To be sold out - Bis Ausverkauf - À épuiser - A agotar.

# Cinghie trapezoidali NORMAL®

NORMAL® V-belts
NORMAL® Keilriemen
Courrouies trapézoïdales NORMAL®
Correas trapeciales NORMAL®

**La lettera "X" nell'articolo indica che la cinghia è a bordi tagliati e dentellata.**

The letter "X" in the belt designation denotes a cogged raw-edge belt.

Bezeichnung mit "X": Keilriemen-flankenoffen, formgezahnt.

On indique les courroies à flancs nus et crantées par un "X" dans la désignation.

La "X" en la referencia identifica las correas con flancos abiertos y dentelladas.

## A (13 x 8 mm)

| Codice<br>Item number<br>Codierung<br>Code<br>Código | Descrizione<br>Designation<br>Bezeichnung<br>Désignation<br>Referencia | Li<br>mm | Lp<br>mm |
|---|---|---|---|
| 05A015 | A 15 ** | 382 | 415 |
| 05A018 | AX18 | 457 | 490 |
| 05A019 | A 19 | 480 | 513 |
| 05A020 | AX20 | 508 | 541 |
| 05A021 | A 21 | 535 | 568 |
| 05A02175 | AX21 3/4 ** | 552 | 585 |
| 05A022 | A 22 | 560 | 593 |
| 05A023 | A 23 | 587 | 620 |
| 05A02350 | A 23 1/2 | 600 | 633 |
| 05A024 | A 24 | 610 | 643 |
| 05A02450 | A 24 1/2 | 622 | 655 |
| 05A02475 | A 24 3/4 | 628 | 661 |
| 05A025 | A 25 | 635 | 668 |
| 05A02550 | A 25 1/2 | 647 | 680 |
| 05A026 | A 26 | 660 | 693 |
| 05A02650 | A 26 1/2 | 673 | 706 |
| 05A027 | A 27 | 686 | 719 |
| 05A02750 | A 27 1/2 | 698 | 731 |
| 05A028 | A 28 | 710 | 743 |
| 05A02850 | A 28 1/2 | 710 | 743 |
| 05A029 | A 29 | 737 | 770 |
| 05A02950 | A 29 1/2 | 750 | 783 |
| 05A030 | A 30 | 767 | 800 |
| 05A03050 | A 30 1/2 | 774 | 807 |
| 05A031 | A 31 | 787 | 820 |
| 05A03150 | A 31 1/2 | 800 | 833 |
| 05A032 | A 32 | 813 | 846 |
| 05A03250 | A 32 1/2 | 825 | 858 |
| 05A033 | A 33 | 838 | 871 |
| 05A03325 | A 33 1/4 | 847 | 880 |
| 05A03350 | A 33 1/2 | 850 | 883 |
| 05A03375 | A 33 3/4 ** | 857 | 890 |
| 05A034 | A 34 | 867 | 900 |
| 05A03450 | A 34 1/2 | 876 | 909 |
| 05A035 | A 35 | 900 | 933 |
| 05A036 | A 36 | 914 | 947 |
| 05A03650 | A 36 1/2 | 927 | 960 |
| 05A037 | A 37 | 942 | 975 |
| 05A03725 | A 37 1/4 | 946 | 979 |
| 05A03750 | A 37 1/2 | 950 | 983 |
| 05A038 | A 38 | 965 | 998 |
| 05A03850 | A 38 1/2 | 975 | 1008 |
| 05A039 | A 39 | 992 | 1025 |
| 05A03950 | A 39 1/2 | 1003 | 1036 |
| 05A040 | A 40 | 1016 | 1049 |
| 05A04050 | A 40 1/2 | 1028 | 1061 |
| 05A041 | A 41 | 1041 | 1074 |
| 05A04150 | A 41 1/2 | 1054 | 1087 |
| 05A04175 | A 41 3/4 | 1060 | 1093 |
| 05A042 | A 42 | 1067 | 1100 |
| 05A04250 | A 42 1/2 | 1079 | 1112 |
| 05A043 | A 43 | 1100 | 1133 |
| 05A04350 | A 43 1/2 | 1105 | 1138 |

| Codice<br>Item number<br>Codierung<br>Code<br>Código | Descrizione<br>Designation<br>Bezeichnung<br>Désignation<br>Referencia | Li<br>mm | Lp<br>mm |
|---|---|---|---|
| 05A04375 | A 43 3/4 | 1111 | 1144 |
| 05A044 | A 44 | 1120 | 1153 |
| 05A04450 | A 44 1/2 | 1132 | 1165 |
| 05A045 | A 45 | 1143 | 1176 |
| 05A04550 | A 45 1/2 | 1155 | 1188 |
| 05A046 | A 46 | 1168 | 1201 |
| 05A04650 | A 46 1/2 | 1181 | 1214 |
| 05A047 | A 47 | 1200 | 1233 |
| 05A048 | A 48 | 1220 | 1253 |
| 05A04825 | A 48 1/4 | 1225 | 1258 |
| 05A049 | A 49 | 1250 | 1283 |
| 05A050 | A 50 | 1270 | 1303 |
| 05A051 | A 51 | 1300 | 1333 |
| 05A05150 | A 51 1/2 | 1307 | 1340 |
| 05A052 | A 52 | 1320 | 1353 |
| 05A05250 | A 52 1/2 | 1337 | 1370 |
| 05A053 | A 53 | 1346 | 1379 |
| 05A05325 | A 53 1/4 | 1355 | 1388 |
| 05A054 | A 54 | 1372 | 1405 |
| 05A055 | A 55 | 1400 | 1433 |
| 05A056 | A 56 | 1422 | 1455 |
| 05A057 | A 57 | 1450 | 1483 |
| 05A058 | A 58 | 1475 | 1508 |
| 05A059 | A 59 | 1500 | 1533 |
| 05A060 | A 60 | 1525 | 1558 |
| 05A061 | A 61 | 1550 | 1583 |
| 05A062 | A 62 | 1575 | 1608 |
| 05A063 | A 63 | 1600 | 1633 |
| 05A064 | A 64 | 1625 | 1658 |
| 05A065 | A 65 | 1650 | 1683 |
| 05A066 | A 66 | 1676 | 1709 |
| 05A067 | A 67 | 1700 | 1733 |
| 05A068 | A 68 | 1725 | 1758 |
| 05A069 | A 69 | 1750 | 1783 |
| 05A070 | A 70 | 1775 | 1808 |
| 05A07075 | A 70 3/4 ** | 1797 | 1830 |
| 05A071 | A 71 | 1800 | 1833 |
| 05A072 | A 72 | 1825 | 1858 |
| 05A073 | A 73 | 1854 | 1887 |
| 05A074 | A 74 | 1880 | 1913 |
| 05A075 | A 75 | 1900 | 1933 |
| 05A076 | A 76 | 1930 | 1963 |
| 05A077 | A 77 | 1956 | 1989 |
| 05A078 | A 78 | 1980 | 2013 |
| 05A079 | A 79 | 2000 | 2033 |
| 05A080 | A 80 | 2032 | 2065 |
| 05A081 | A 81 | 2060 | 2093 |
| 05A082 | A 82 | 2083 | 2116 |
| 05A083 | A 83 | 2100 | 2133 |
| 05A08350 | A 83 1/2 | 2120 | 2153 |
| 05A084 | A 84 | 2134 | 2167 |
| 05A085 | A 85 | 2160 | 2193 |
| 05A086 | A 86 | 2187 | 2220 |

| Codice<br>Item number<br>Codierung<br>Code<br>Código | Descrizione<br>Designation<br>Bezeichnung<br>Désignation<br>Referencia | Li<br>mm | Lp<br>mm |
|---|---|---|---|
| 05A087 | A 87 | 2212 | 2245 |
| 05A088 | A 88 | 2240 | 2273 |
| 05A089 | A 89 | 2260 | 2293 |
| 05A090 | A 90 | 2286 | 2319 |
| 05A09050 | A 90 1/2 ** | 2298 | 2331 |
| 05A091 | A 91 | 2311 | 2344 |
| 05A092 | A 92 | 2337 | 2370 |
| 05A093 | A 93 | 2360 | 2393 |
| 05A094 | A 94 | 2388 | 2421 |
| 05A095 | A 95 | 2413 | 2446 |
| 05A096 | A 96 | 2438 | 2471 |
| 05A097 | A 97 | 2464 | 2497 |
| 05A09750 | A 97 1/2 ** | 2475 | 2508 |
| 05A098 | A 98 | 2500 | 2533 |
| 05A100 | A 100 | 2540 | 2573 |
| 05A102 | A 102 | 2591 | 2624 |
| 05A104 | A 104 | 2650 | 2683 |
| 05A105 | A 105 | 2667 | 2700 |
| 05A107 | A 107 | 2725 | 2758 |
| 05A108 | A 108 | 2743 | 2776 |
| 05A110 | A 110 | 2800 | 2833 |
| 05A112 | A 112 | 2845 | 2878 |
| 05A113 | A 113 | 2870 | 2903 |
| 05A114 | A 114 | 2896 | 2929 |
| 05A116 | A 116 | 2946 | 2979 |
| 05A118 | A 118 | 3000 | 3033 |
| 05A120 | A 120 | 3048 | 3081 |
| 05A124 | A 124 | 3150 | 3183 |
| 05A128 | A 128 | 3250 | 3283 |
| 05A130 | A 130 | 3302 | 3335 |
| 05A132 | A 132 | 3350 | 3383 |
| 05A134 | A 134 | 3404 | 3437 |
| 05A136 | A 136 | 3454 | 3487 |
| 05A140 | A 140 | 3550 | 3583 |
| 05A144 | A 144 | 3658 | 3691 |
| 05A147 | A 147 | 3737 | 3770 |
| 05A148 | A 148 | 3750 | 3783 |
| 05A155 | A 155 | 3937 | 3970 |
| 05A158 | A 158 | 4000 | 4033 |
| 05A162 | A 162 | 4115 | 4148 |
| 05A167 | A 167 | 4250 | 4283 |
| 05A173 | A 173 | 4394 | 4427 |
| 05A177 | A 177 ** | 4500 | 4533 |
| 05A180 | A 180 | 4572 | 4605 |
| 05A187 | A 187 | 4749 | 4782 |
| 05A197 | A 197 | 5000 | 5033 |
| 05A210 | A 210 ** | 5334 | 5367 |
| 05A217 | A 217 | 5477 | 5510 |

**** Ad esaurimento** - To be sold out - Bis Ausverkauf - À épuiser - A agotar.

# B (17 x 11 mm)

| Codice<br>Item number<br>Codierung<br>Code<br>Código | Descrizione<br>Designation<br>Bezeichnung<br>Désignation<br>Referencia | Li<br>mm | Lp<br>mm |
|---|---|---|---|
| 05B02250 | B 22 1/2 | 570 | 613 |
| 05B023 | B 23 | 587 | 630 |
| 05B024 | B 24 | 612 | 655 |
| 05B02450 | B 24 1/2 | 622 | 665 |
| 05B025 | B 25 | 637 | 680 |
| 05B026 | B 26 | 650 | 693 |
| 05B027 | B 27 | 686 | 729 |
| 05B028 | B 28 | 710 | 753 |
| 05B02850 | B 28 1/2 | 723 | 766 |
| 05B029 | B 29 | 737 | 780 |
| 05B02950 | B 29 1/2 | 749 | 792 |
| 05B030 | B 30 | 762 | 805 |
| 05B03050 | B 30 1/2 ** | 774 | 817 |
| 05B031 | B 31 | 787 | 830 |
| 05B03150 | B 31 1/2 | 800 | 843 |
| 05B032 | B 32 | 812 | 855 |
| 05B03225 | B 32 1/4 | 822 | 865 |
| 05B03250 | B 32 1/2 | 825 | 868 |
| 05B033 | B 33 | 838 | 881 |
| 05B03350 | B 33 1/2 | 850 | 893 |
| 05B034 | B 34 | 867 | 910 |
| 05B03450 | B 34 1/2 | 875 | 918 |
| 05B035 | B 35 | 889 | 932 |
| 05B03550 | B 35 1/2 | 900 | 943 |
| 05B03575 | B 35 3/4 | 907 | 950 |
| 05B036 | B 36 | 917 | 960 |
| 05B03650 | B 36 1/2 | 927 | 970 |
| 05B03675 | B 36 3/4 | 937 | 980 |
| 05B037 | B 37 | 942 | 985 |
| 05B03750 | B 37 1/2 | 952 | 995 |
| 05B038 | B 38 | 965 | 1008 |
| 05B03850 | B 38 1/2 | 975 | 1018 |
| 05B039 | B 39 | 990 | 1033 |
| 05B03950 | B 39 1/2 | 1000 | 1043 |
| 05B040 | B 40 | 1016 | 1059 |
| 05B04050 | B 40 1/2 | 1028 | 1071 |
| 05B041 | B 41 | 1040 | 1083 |
| 05B04150 | B 41 1/2 | 1054 | 1097 |
| 05B04175 | B 41 3/4 | 1060 | 1103 |
| 05B042 | B 42 | 1067 | 1110 |
| 05B04250 | B 42 1/2 | 1075 | 1118 |
| 05B043 | B 43 | 1090 | 1133 |
| 05B04350 | B 43 1/2 | 1104 | 1147 |
| 05B044 | B 44 | 1120 | 1163 |
| 05B04425 | B 44 1/4 | 1127 | 1170 |
| 05B045 | B 45 | 1142 | 1185 |
| 05B046 | B 46 | 1175 | 1218 |
| 05B04650 | B 46 1/2 | 1181 | 1224 |
| 05B04675 | B 46 3/4 | 1187 | 1230 |
| 05B047 | B 47 | 1200 | 1243 |
| 05B04725 | B 47 1/4 | 1206 | 1249 |
| 05B04750 | B 47 1/2 | 1215 | 1258 |
| 05B048 | B 48 | 1225 | 1268 |
| 05B049 | B 49 | 1250 | 1293 |
| 05B050 | B 50 | 1275 | 1318 |
| 05B051 | B 51 | 1300 | 1343 |
| 05B052 | B 52 | 1320 | 1363 |
| 05B053 | B 53 | 1350 | 1393 |
| 05B05350 | B 53 1/2 | 1360 | 1403 |
| 05B054 | B 54 | 1372 | 1415 |
| 05B055 | B 55 | 1400 | 1443 |
| 05B05550 | B 55 1/2 | 1412 | 1455 |
| 05B056 | B 56 | 1422 | 1465 |
| 05B057 | B 57 | 1450 | 1493 |
| 05B058 | B 58 | 1473 | 1516 |
| 05B059 | B 59 | 1500 | 1543 |
| 05B060 | B 60 | 1525 | 1568 |
| 05B061 | B 61 | 1550 | 1593 |

| Codice<br>Item number<br>Codierung<br>Code<br>Código | Descrizione<br>Designation<br>Bezeichnung<br>Désignation<br>Referencia | Li<br>mm | Lp<br>mm |
|---|---|---|---|
| 05B062 | B 62 | 1575 | 1618 |
| 05B063 | B 63 | 1600 | 1643 |
| 05B064 | B 64 | 1625 | 1668 |
| 05B06450 | B 64 1/2 | 1642 | 1685 |
| 05B065 | B 65 | 1650 | 1693 |
| 05B066 | B 66 | 1676 | 1719 |
| 05B06625 | B 66 1/4 ** | 1682 | 1725 |
| 05B06650 | B 66 1/2 | 1692 | 1735 |
| 05B067 | B 67 | 1700 | 1743 |
| 05B06725 | B 67 1/4 | 1712 | 1755 |
| 05B068 | B 68 | 1725 | 1768 |
| 05B069 | B 69 | 1750 | 1793 |
| 05B06950 | B 69 1/2 | 1761 | 1804 |
| 05B070 | B 70 | 1775 | 1818 |
| 05B071 | B 71 | 1800 | 1843 |
| 05B072 | B 72 | 1829 | 1872 |
| 05B073 | B 73 | 1850 | 1893 |
| 05B074 | B 74 | 1880 | 1923 |
| 05B075 | B 75 | 1900 | 1943 |
| 05B076 | B 76 | 1930 | 1973 |
| 05B077 | B 77 | 1955 | 1998 |
| 05B078 | B 78 | 1981 | 2024 |
| 05B079 | B 79 | 2000 | 2043 |
| 05B080 | B 80 | 2032 | 2075 |
| 05B08075 | B 80 3/4 ** | 2051 | 2094 |
| 05B081 | B 81 | 2060 | 2103 |
| 05B082 | B 82 | 2083 | 2126 |
| 05B083 | B 83 | 2108 | 2151 |
| 05B08350 | B 83 1/2 | 2120 | 2163 |
| 05B084 | B 84 | 2134 | 2177 |
| 05B085 | B 85 | 2160 | 2203 |
| 05B086 | B 86 | 2187 | 2230 |
| 05B08650 | B 86 1/2 | 2197 | 2240 |
| 05B087 | B 87 | 2215 | 2258 |
| 05B088 | B 88 | 2240 | 2283 |
| 05B089 | B 89 | 2261 | 2304 |
| 05B090 | B 90 | 2286 | 2329 |
| 05B091 | B 91 | 2312 | 2355 |
| 05B092 | B 92 | 2337 | 2380 |
| 05B093 | B 93 | 2360 | 2403 |
| 05B094 | B 94 | 2388 | 2431 |
| 05B095 | B 95 | 2413 | 2456 |
| 05B096 | B 96 | 2438 | 2481 |
| 05B09650 | B 96 1/2 | 2451 | 2494 |
| 05B097 | B 97 | 2465 | 2508 |
| 05B09750 | B 97 1/2 ** | 2477 | 2520 |
| 05B098 | B 98 | 2500 | 2543 |
| 05B099 | B 99 | 2515 | 2558 |
| 05B100 | B 100 | 2540 | 2583 |
| 05B101 | B 101 | 2565 | 2608 |
| 05B102 | B 102 | 2600 | 2643 |
| 05B103 | B 103 | 2616 | 2659 |
| 05B104 | B 104 | 2650 | 2693 |
| 05B105 | B 105 | 2667 | 2710 |
| 05B106 | B 106 | 2700 | 2743 |
| 05B107 | B 107 | 2718 | 2761 |
| 05B108 | B 108 | 2750 | 2793 |
| 05B110 | B 110 | 2800 | 2843 |
| 05B112 | B 112 | 2845 | 2888 |
| 05B11250 | B 112 1/2 ** | 2857 | 2900 |
| 05B114 | B 114 | 2900 | 2943 |
| 05B115 | B 115 | 2921 | 2964 |
| 05B116 | B 116 | 2950 | 2993 |
| 05B118 | B 118 | 3000 | 3043 |
| 05B120 | B 120 | 3048 | 3091 |
| 05B124 | B 124 | 3150 | 3193 |
| 05B126 | B 126 | 3200 | 3243 |
| 05B127 | B 127 | 3227 | 3270 |

| Codice<br>Item number<br>Codierung<br>Code<br>Código | Descrizione<br>Designation<br>Bezeichnung<br>Désignation<br>Referencia | Li<br>mm | Lp<br>mm |
|---|---|---|---|
| 05B128 | B 128 | 3250 | 3293 |
| 05B130 | B 130 | 3302 | 3345 |
| 05B131 | B 131 | 3327 | 3370 |
| 05B132 | B 132 | 3350 | 3393 |
| 05B133 | B 133 | 3378 | 3421 |
| 05B134 | B 134 | 3417 | 3460 |
| 05B135 | B 135 | 3429 | 3472 |
| 05B136 | B 136 | 3450 | 3493 |
| 05B140 | B 140 | 3550 | 3593 |
| 05B144 | B 144 | 3658 | 3701 |
| 05B147 | B 147 | 3737 | 3780 |
| 05B148 | B 148 | 3750 | 3793 |
| 05B151 | B 151 | 3850 | 3893 |
| 05B152 | B 152 | 3861 | 3904 |
| 05B154 | B 154 | 3912 | 3955 |
| 05B155 | B 155 | 3937 | 3980 |
| 05B157 | B 157 | 3987 | 4030 |
| 05B158 | B 158 | 4000 | 4043 |
| 05B161 | B 161 | 4087 | 4130 |
| 05B162 | B 162 | 4115 | 4158 |
| 05B163 | B 163 | 4142 | 4185 |
| 05B165 | B 165 | 4200 | 4243 |
| 05B167 | B 167 | 4250 | 4293 |
| 05B168 | B 168 | 4267 | 4310 |
| 05B173 | B 173 | 4394 | 4437 |
| 05B175 | B 175 | 4450 | 4493 |
| 05B177 | B 177 | 4500 | 4543 |
| 05B180 | B 180 | 4572 | 4615 |
| 05B186 | B 186 | 4727 | 4770 |
| 05B187 | B 187 | 4749 | 4792 |
| 05B188 | B 188 | 4777 | 4820 |
| 05B192 | B 192 | 4877 | 4920 |
| 05B195 | B 195 | 4953 | 4996 |
| 05B197 | B 197 | 5000 | 5043 |
| 05B204 | B 204 | 5182 | 5225 |
| 05B208 | B 208 | 5300 | 5343 |
| 05B210 | B 210 | 5334 | 5377 |
| 05B217 | B 217 | 5511 | 5554 |
| 05B221 | B 221 | 5577 | 5620 |
| 05B223 | B 223 | 5632 | 5675 |
| 05B224 | B 224 | 5657 | 5700 |
| 05B225 | B 225 | 5682 | 5725 |
| 05B228 | B 228 | 5757 | 5800 |
| 05B229 | B 229 | 5782 | 5825 |
| 05B237 | B 237 | 6000 | 6043 |
| 05B240 | B 240 | 6062 | 6105 |
| 05B248 | B 248 | 6267 | 6310 |
| 05B249 | B 249 ** | 6287 | 6330 |
| 05B253 | B 253 ** | 6392 | 6435 |
| 05B255 | B 255 | 6442 | 6485 |
| 05B259 | B 259 | 6542 | 6585 |
| 05B265 | B 265 | 6700 | 6743 |
| 05B270 | B 270 | 6825 | 6868 |
| 05B276 | B 276 | 7000 | 7043 |
| 05B280 | B 280 ** | 7100 | 7143 |
| 05B285 | B 285 | 7207 | 7250 |
| 05B300 | B 300 | 7587 | 7630 |
| 05B315 | B 315 | 7967 | 8010 |
| 05B330 | B 330 | 8347 | 8390 |
| 05B345 | B 345 ** | 8727 | 8770 |
| 05B360 | B 360 | 9107 | 9150 |
| 05B361 | B 361 | 9132 | 9175 |
| 05B364 | B 364 ** | 9207 | 9250 |
| 05B366 | B 366 | 9262 | 9305 |
| 05B394 | B 394 | 9972 | 10015 |
| 05B433 | B 433 | 10957 | 11000 |
| 05B472 | B 472 | 11957 | 12000 |

**** Ad esaurimento** - To be sold out - Bis Ausverkauf - À épuiser - A agotar.

# C (22 x 14 mm)

| **Codice**<br>Item number<br>Codierung<br>Code<br>Código | **Descrizione**<br>Designation<br>Bezeichnung<br>Désignation<br>Referencia | **Li**<br>mm | **Lp**<br>mm |
|---|---|---|---|
| 05C03375 | C 33 3/4 | 858 | 920 |
| 05C03750 | C 37 1/2 | 950 | 1012 |
| 05C03975 | C 39 3/4 | 1013 | 1075 |
| 05C043 | C 43 | 1090 | 1152 |
| 05C045 | C 45 ** | 1143 | 1205 |
| 05C046 | C 46 | 1168 | 1230 |
| 05C048 | C 48 | 1220 | 1282 |
| 05C049 | C 49 | 1250 | 1312 |
| 05C051 | C 51 | 1295 | 1357 |
| 05C052 | C 52 | 1320 | 1382 |
| 05C053 | C 53 | 1350 | 1412 |
| 05C054 | C 54 | 1371 | 1433 |
| 05C055 | C 55 | 1400 | 1462 |
| 05C056 | C 56 | 1422 | 1484 |
| 05C059 | C 59 | 1500 | 1562 |
| 05C060 | C 60 | 1524 | 1586 |
| 05C061 | C 61 | 1549 | 1611 |
| 05C06225 | C 62 1/4 | 1583 | 1645 |
| 05C063 | C 63 | 1600 | 1662 |
| 05C065 | C 65 | 1650 | 1712 |
| 05C067 | C 67 | 1701 | 1763 |
| 05C068 | C 68 | 1727 | 1789 |
| 05C070 | C 70 | 1778 | 1840 |
| 05C071 | C 71 | 1803 | 1865 |
| 05C075 | C 75 | 1900 | 1962 |
| 05C078 | C 78 | 1981 | 2043 |
| 05C080 | C 80 | 2032 | 2094 |
| 05C081 | C 81 | 2057 | 2119 |
| 05C083 | C 83 | 2108 | 2170 |
| 05C084 | C 84 | 2133 | 2195 |
| 05C085 | C 85 | 2159 | 2221 |
| 05C086 | C 86 | 2184 | 2246 |
| 05C087 | C 87 | 2209 | 2271 |
| 05C088 | C 88 | 2235 | 2297 |
| 05C089 | C 89 | 2260 | 2322 |
| 05C090 | C 90 | 2286 | 2348 |
| 05C093 | C 93 | 2360 | 2422 |
| 05C094 | C 94 | 2388 | 2450 |
| 05C095 | C 95 | 2413 | 2475 |
| 05C096 | C 96 | 2438 | 2500 |
| 05C097 | C 97 | 2462 | 2524 |
| 05C09750 | C 97 1/2 ** | 2477 | 2539 |
| 05C098 | C 98 | 2500 | 2562 |
| 05C099 | C 99 | 2525 | 2587 |
| 05C100 | C 100 | 2540 | 2602 |
| 05C101 | C 101 | 2560 | 2622 |
| 05C102 | C 102 | 2591 | 2653 |
| 05C104 | C 104 | 2642 | 2704 |
| 05C105 | C 105 | 2667 | 2729 |
| 05C106 | C 106 | 2692 | 2754 |
| 05C108 | C 108 | 2750 | 2812 |
| 05C110 | C 110 | 2800 | 2862 |
| 05C111 | C 111 | 2819 | 2881 |
| 05C112 | C 112 | 2845 | 2907 |
| 05C11250 | C 112 1/2 | 2858 | 2920 |
| 05C114 | C 114 | 2895 | 2957 |
| 05C115 | C 115 | 2921 | 2983 |
| 05C116 | C 116 | 2950 | 3012 |
| 05C117 | C 117 | 2971 | 3033 |
| 05C118 | C 118 | 3000 | 3062 |
| 05C120 | C 120 | 3048 | 3110 |
| 05C124 | C 124 | 3150 | 3212 |
| 05C126 | C 126 | 3200 | 3262 |
| 05C128 | C 128 | 3250 | 3312 |
| 05C130 | C 130 | 3302 | 3364 |
| 05C132 | C 132 | 3350 | 3412 |
| 05C134 | C 134 | 3404 | 3466 |
| 05C136 | C 136 | 3456 | 3518 |

| **Codice**<br>Item number<br>Codierung<br>Code<br>Código | **Descrizione**<br>Designation<br>Bezeichnung<br>Désignation<br>Referencia | **Li**<br>mm | **Lp**<br>mm |
|---|---|---|---|
| 05C138 | C 138 | 3505 | 3567 |
| 05C140 | C 140 | 3550 | 3612 |
| 05C142 | C 142 | 3607 | 3669 |
| 05C144 | C 144 | 3658 | 3720 |
| 05C147 | C 147 | 3733 | 3795 |
| 05C148 | C 148 | 3750 | 3812 |
| 05C150 | C 150 | 3810 | 3872 |
| 05C153 | C 153 | 3902 | 3964 |
| 05C158 | C 158 | 4000 | 4062 |
| 05C160 | C 160 | 4064 | 4126 |
| 05C16150 | C 161 1/2 | 4102 | 4164 |
| 05C162 | C 162 | 4115 | 4177 |
| 05C165 | C 165 | 4193 | 4255 |
| 05C166 | C 166 | 4216 | 4278 |
| 05C168 | C 168 | 4267 | 4329 |
| 05C173 | C 173 | 4394 | 4456 |
| 05C177 | C 177 | 4500 | 4562 |
| 05C180 | C 180 | 4572 | 4634 |
| 05C187 | C 187 | 4749 | 4811 |
| 05C195 | C 195 | 4953 | 5015 |
| 05C197 | C 197 | 5000 | 5062 |
| 05C204 | C 204 | 5182 | 5244 |
| 05C208 | C 208 | 5300 | 5362 |
| 05C210 | C 210 | 5334 | 5396 |
| 05C216 | C 216 | 5486 | 5548 |
| 05C220 | C 220 | 5500 | 5612 |
| 05C222 | C 222 | 5600 | 5662 |
| 05C225 | C 225 | 5678 | 5740 |
| 05C228 | C 228 | 5753 | 5815 |
| 05C236 | C 236 | 5994 | 6056 |
| 05C238 | C 238 | 6045 | 6107 |
| 05C240 | C 240 | 6062 | 6124 |
| 05C248 | C 248 | 6263 | 6325 |
| 05C250 | C 250 | 6350 | 6412 |
| 05C255 | C 255 | 6438 | 6500 |
| 05C265 | C 265 | 6700 | 6762 |
| 05C270 | C 270 | 6822 | 6884 |
| 05C276 | C 276 | 6973 | 7035 |
| 05C280 | C 280 | 7100 | 7162 |
| 05C285 | C 285 | 7203 | 7265 |
| 05C297 | C 297 | 7500 | 7562 |
| 05C300 | C 300 | 7582 | 7644 |
| 05C303 | C 303 | 7650 | 7712 |
| 05C314 | C 314 | 7976 | 8038 |
| 05C316 | C 316 | 8000 | 8062 |
| 05C330 | C 330 | 8382 | 8444 |
| 05C336 | C 336 | 8500 | 8562 |
| 05C345 | C 345 ** | 8723 | 8785 |
| 05C360 | C 360 | 9107 | 9169 |
| 05C394 | C 394 | 10000 | 10062 |
| 05C420 | C 420 | 10632 | 10694 |
| 05C424 | C 424 | 10793 | 10855 |

**** Ad esaurimento** - To be sold out - Bis Ausverkauf - À épuiser - A agotar.

# Cinghie trapezoidali NORMAL®

NORMAL® V-belts
NORMAL® Keilriemen
Courrouies trapézoïdales NORMAL®
Correas trapeciales NORMAL®

## D (32 x 19 mm)

| **Codice**<br>Item number<br>Codierung<br>Code<br>Código | **Descrizione**<br>Designation<br>Bezeichnung<br>Désignation<br>Referencia | **Li**<br>mm | **Lp**<br>mm |
|---|---|---|---|
| 05D098 | D 98 | 2500 | 2576 |
| 05D104 | D 104 | 2650 | 2726 |
| 05D110 | D 110 | 2800 | 2876 |
| 05D118 | D 118 | 3000 | 3076 |
| 05D120 | D 120 | 3048 | 3124 |
| 05D124 | D 124 | 3150 | 3226 |
| 05D128 | D 128 | 3251 | 3327 |
| 05D136 | D 136 | 3454 | 3530 |
| 05D137 | D 137 | 3475 | 3551 |
| 05D140 | D 140 | 3550 | 3626 |
| 05D144 | D 144 | 3658 | 3734 |
| 05D154 | D 154 | 3914 | 3990 |
| 05D158 | D 158 | 4013 | 4089 |
| 05D162 | D 162 | 4115 | 4191 |
| 05D170 | D 170 | 4310 | 4386 |
| 05D173 | D 173 | 4394 | 4470 |
| 05D177 | D 177 | 4500 | 4576 |
| 05D180 | D 180 | 4572 | 4648 |
| 05D187 | D 187 | 4750 | 4826 |
| 05D195 | D 195 | 4953 | 5029 |
| 05D197 | D 197 | 5000 | 5076 |
| 05D204 | D 204 | 5182 | 5258 |
| 05D205 | D 205 | 5209 | 5285 |
| 05D207 | D 207 | 5259 | 5335 |
| 05D210 | D 210 | 5334 | 5410 |
| 05D223 | D 223 | 5600 | 5676 |
| 05D225 | D 225 | 5659 | 5735 |
| 05D236 | D 236 | 5940 | 6016 |
| 05D238 | D 238 ** | 6000 | 6076 |
| 05D240 | D 240 | 6039 | 6115 |
| 05D248 | D 248 | 6244 | 6320 |
| 05D250 | D 250 | 6294 | 6370 |
| 05D255 | D 255 | 6424 | 6500 |
| 05D266 | D 266 | 6700 | 6776 |
| 05D270 | D 270 | 6804 | 6880 |
| 05D282 | D 282 | 7100 | 7176 |
| 05D285 | D 285 | 7184 | 7260 |
| 05D298 | D 298 | 7500 | 7576 |
| 05D300 | D 300 | 7565 | 7641 |
| 05D314 | D 314 | 7924 | 8000 |
| 05D316 | D 316 | 7974 | 8050 |
| 05D326 | D 326 | 8224 | 8300 |
| 05D330 | D 330 | 8329 | 8405 |
| 05D345 | D 345 | 8709 | 8785 |
| 05D360 | D 360 | 9090 | 9166 |
| 05D390 | D 390 | 9849 | 9925 |
| 05D394 | D 394 | 10000 | 10076 |
| 05D420 | D 420 | 10624 | 10700 |
| 05D441 | D 441 | 11200 | 11276 |
| 05D480 | D 480 | 12139 | 12215 |
| 05D510 | D 510 | 12897 | 12973 |
| 05D540 | D 540 | 13659 | 13735 |
| 05D600 | D 600 | 15184 | 15260 |

## E (40 x 25 mm)

| **Codice**<br>Item number<br>Codierung<br>Code<br>Código | **Descrizione**<br>Designation<br>Bezeichnung<br>Désignation<br>Referencia | **Li**<br>mm | **Lp**<br>mm |
|---|---|---|---|
| 05E180 | E 180 | 4570 | 4675 |
| 05E197 | E 197 | 5000 | 5105 |
| 05E220 | E 220 | 5588 | 5693 |
| 05E226 | E 226 | 5660 | 5765 |
| 05E240 | E 240 | 6015 | 6120 |
| 05E248 | E 248 | 6220 | 6325 |
| 05E280 | E 280 | 7112 | 7217 |
| 05E285 | E 285 | 7160 | 7265 |
| 05E295 | E 295 | 7493 | 7598 |
| 05E300 | E 300 | 7540 | 7645 |
| 05E316 | E 316 | 7950 | 8055 |
| 05E330 | E 330 | 8305 | 8410 |
| 05E345 | E 345 | 8685 | 8790 |
| 05E354 | E 354 | 8991 | 9096 |
| 05E360 | E 360 | 9065 | 9170 |
| 05E394 | E 394 | 9930 | 10035 |
| 05E420 | E 420 | 10600 | 10705 |
| 05E441 | E 441 | 11125 | 11230 |
| 05E480 | E 480 | 12115 | 12220 |
| 05E492 | E 492 | 12496 | 12601 |
| 05E540 | E 540 | 13635 | 13740 |
| 05E600 | E 600 | 15160 | 15265 |

**** Ad esaurimento** - To be sold out - Bis Ausverkauf - À épuiser - A agotar.

# Cinghie trapezoidali NORMAL® D.S. a doppia sezione

NORMAL® D.S. double V-belts
NORMAL® D.S. Doppelprofil Keilriemen
Courroies trapézoïdales NORMAL® D.S. section double
Correas trapeciales NORMAL® D.S. doble perfil

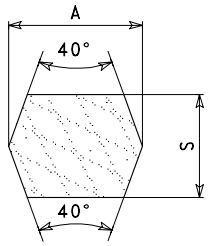


| **Sezione** Section Profil Section Perfil | **A** mm | **S** mm |
|---|---|---|
| AA | 13 | 10 |
| BB | 17 | 14 |
| CC | 22 | 19 |

**Le cinghie NORMAL® D.S. sono alternativamente flessibili nel senso del moto e rigide in senso trasversale; realizzano trasmissioni fra assi paralleli dove è richiesta l'inversione del moto tra pulegge interne ed esterne all'anello della cinghia. Per la loro applicazione valgono le prescrizioni sull'impiego delle cinghie NORMAL®. I materiali impiegati ed i particolari procedimenti di lavorazione conferiscono alle cinghie NORMAL® D.S. le seguenti caratteristiche:**
- **Resistenza all'azione rigonfiante degli olii;**
- **Elettroconducibilità;**
- **Stabilità dello sviluppo nel tempo.**

**Dalla lunghezza primitiva nominale (Lp) si risale alla lunghezza esterna (Le) o interna nominale (Li) , aggiungendo o sottraendo i seguenti valori:**
- **sezione AA = ± 31 mm**
- **sezione BB = ± 44 mm**
- **sezione CC = ± 60 mm**

Alternatively flexible in the direction of motion and rigid across the section, these belts are used for parallel axis transmissions where opposite direction between the shafts is required.
For their applications, please refer to NORMAL® V-belts design recommendations.
The materials used and new manufacturing techniques provide NORMAL® D.S. V-belts with:
- Resistance to the swelling action of oils;
- Electrical conductivity;
- Minimum elongation.

Conversion values from the pitch length to the outside or inside length:
- section AA = ± 31 mm
- section BB = ± 44 mm
- section CC = ± 60 mm

Abwechselnd flexible in der Laufrichtung und steif durch das Riemenprofil sind diese Riemen verwendet in achsparallelen Antrieben wenn der Drehrichtungswechsel zwischen den Wellen erfordet ist.
Für deren Anwendungen gelten dieselben Vorschriften wie für die NORMAL® Riemen. Durch die Anwendung neues Materials und Herstellungsmethode bekommen die Doppelprofilriemen NORMAL® D.S. folgende Eigenschaften:
- Ölbeständigkeit;
- Elektrische Leitfähigkeit;
- Geringe Dehnung.

Umrechnungswerte von der Wirklänge zur Aussen- oder Innenlänge:
- Profil AA = ± 31 mm
- Profil BB = ± 44 mm
- Profil CC = ± 60 mm

Les courroies NORMAL® D.S. sont alternativement flexibles dans le sens du mouvement et rigides dans le sens transversal. Elles permettent la réalisation de transmissions à axes parallèles avec l'inversion du mouvement entre les poulies à l'intérieur et à l'extérieur de la courroie.
Pour leurs applications il faut faire référence aux conseils d'utilisation des courroies NORMAL®.
Les matériaux employés et les nouvelles techniques de production donnent aux courroies NORMAL® D.S.:
- Résistance aux huiles;
- Conductibilité éléctrique;
- Allongement réduit.

Valeurs de conversion de la longueur primitive à la longueur extérieure ou intérieure:
- section AA = ± 31 mm
- section BB = ± 44 mm
- section CC = ± 60 mm

Las correas NORMAL® D.S. son alternativamente flexibles en el sentido del movimiento y rígidas en el sentido transversal. Ellas permiten de realizar transmisiones entre ejes paralelos con la inversión del movimiento entre las poleas al interior y al exterior de la correa.
Para sus aplicaciones rogamos se refieren a los consejos de empleo de las correas NORMAL®.
Los materiales empleados y las nuevas técnicas de fabricación garantizan a las correas NORMAL® D.S.:
- Resistencia a los aceites;
- Conductibilidad elétrica;
- Alargamiento reducido.

Valores de conversión de la longitud primitiva a la longitud exterior o interior:
- perfil AA = ± 31 mm
- perfil BB = ± 44 mm
- perfil CC = ± 60 mm

## AA (13 x 10 mm)

| **Codice** Item number Codierung Code Código | **Descrizione** Designation Bezeichnung Désignation Referencia | **Lp** mm |
|---|---|---|
| 05AA051 | AA 51 | 1350 |
| 05AA060 | AA 60 | 1580 |
| 05AA061 | AA 61 | 1600 |
| 05AA068 | AA 68 | 1780 |
| 05AA069 | AA 69 | 1805 |
| 05AA071 | AA 71 | 1855 |
| 05AA075 | AA 75 | 1955 |
| 05AA077 | AA 77 | 2010 |
| 05AA080 | AA 80 | 2085 |
| 05AA081 | AA 81 | 2110 |
| 05AA085 | AA 85 | 2210 |
| 05AA090 | AA 90 | 2340 |
| 05AA091 | AA 91 | 2365 |
| 05AA095 | AA 95 | 2465 |
| 05AA096 | AA 96 | 2490 |
| 05AA105 | AA 105 | 2720 |
| 05AA108 | AA 108 | 2800 |
| 05AA112 | AA 112 | 2895 |
| 05AA116 | AA 116 | 3000 |
| 05AA120 | AA 120 | 3100 |
| 05AA128 | AA 128 | 3305 |

## BB (17 x 14 mm)

| **Codice** Item number Codierung Code Código | **Descrizione** Designation Bezeichnung Désignation Referencia | **Lp** mm |
|---|---|---|
| 05BB050 | BB 50 | 1345 |
| 05BB060 | BB 60 | 1600 |
| 05BB075 | BB 75 | 1980 |
| 05BB081 | BB 81 | 2130 |
| 05BB084 | BB 84 | 2210 |
| 05BB085 | BB 85 | 2235 |
| 05BB090 | BB 90 | 2360 |
| 05BB097 | BB 97 | 2540 |
| 05BB105 | BB 105 | 2740 |
| 05BB112 | BB 112 | 2920 |
| 05BB118 | BB 118 | 3070 |
| 05BB120 | BB 120 | 3125 |
| 05BB121 | BB 121 | 3150 |
| 05BB128 | BB 128 | 3325 |
| 05BB144 | BB 144 | 3735 |
| 05BB154 | BB 154 | 4000 |
| 05BB155 | BB 155 | 4010 |
| 05BB158 | BB 158 | 4090 |
| 05BB173 | BB 173 | 4470 |
| 05BB174 | BB 174 | 4495 |
| 05BB180 | BB 180 | 4645 |
| 05BB184 | BB 184 | 4750 |
| 05BB195 | BB 195 | 5030 |
| 05BB210 | BB 210 | 5410 |
| 05BB240 | BB 240 | 6135 |
| 05BB270 | BB 270 | 6895 |
| 05BB300 | BB 300 | 7655 |

## CC (22 x 19 mm)

| **Codice** Item number Codierung Code Código | **Descrizione** Designation Bezeichnung Désignation Referencia | **Lp** mm |
|---|---|---|
| 05CC075 | CC 75 | 2015 |
| 05CC081 | CC 81 | 2165 |
| 05CC085 | CC 85 | 2265 |
| 05CC086 | CC 86 | 2290 |
| 05CC090 | CC 90 | 2395 |
| 05CC096 | CC 96 | 2545 |
| 05CC105 | CC 105 | 2777 |
| 05CC112 | CC 112 | 2955 |
| 05CC120 | CC 120 | 3155 |
| 05CC128 | CC 128 | 3360 |
| 05CC144 | CC 144 | 3765 |
| 05CC153 | CC 153 | 4000 |
| 05CC158 | CC 158 | 4120 |
| 05CC162 | CC 162 | 4225 |
| 05CC173 | CC 173 | 4500 |
| 05CC180 | CC 180 | 4680 |
| 05CC193 | CC 193 | 5000 |
| 05CC195 | CC 195 | 5060 |
| 05CC210 | CC 210 | 5440 |
| 05CC234 | CC 234 | 6000 |
| 05CC240 | CC 240 | 6155 |
| 05CC270 | CC 270 | 6915 |
| 05CC300 | CC 300 | 7675 |
| 05CC313 | CC 313 | 8000 |
| 05CC330 | CC 330 | 8440 |
| 05CC360 | CC 360 | 9200 |
| 05CC390 | CC 390 | 9965 |
| 05CC420 | CC 420 | 10725 |

# Cinghie trapezoidali NORMALFOR®

## NORMALFOR® V-belts
## NORMALFOR® Keilriemen
## Courroies trapézoïdales NORMALFOR®
## Correas trapeciales NORMALFOR®

**Le cinghie NORMALFOR® sono prodotte aperte e presentano una serie di fori equidistanti sulla linea mediana della sezione che permettono la chiusura ad anello all'atto del montaggio per mezzo di una giunzione metallica.**

The NORMALFOR® V-belts are manufactured open and have a continuous series of equidistant holes through the centre of the belt section, allowing a closed loop by means of fastening hooks during the fitting.

Die offenen Enden der NORMALFOR® Keilriemen werden durch ein Metallverbinder geschlossen.
Die gleichabständigen Löcher dieser Keilriemen machen es möglich diese Metallverbinder einfach zu montieren.

Les courroies NORMALFOR® sont fabriquées ouvertes et elles présentent une série de trous équidistants sur la ligne médiane de la section, qui permettent le montage facile en utilisant une attache métallique.

Las correas NORMALFOR® son fabricadas abiertas y presentan una serie de taladros equidistantes en la línea mediana de la sección, que permiten el montaje sencillo empleando una grapa de unión.

### CONDIZIONI D'IMPIEGO

**Le cinghie NORMALFOR® si usano per equipaggiare quelle trasmissioni dove si rende difficile il montaggio delle cinghie chiuse ad anello. Le particolarità da osservare nel calcolo sono:**

- **la velocità, che in nessun caso può superare i 20 m/s;**
- **il diametro minimo delle pulegge, che dovrà essere come indicato nella tabella.**

**Per le rimanenti funzioni attenersi alle indicazioni per il calcolo delle cinghie NORMAL®. Nel calcolo del numero delle cinghie per una trasmissione, la potenza da trasmettere deve essere moltiplicata, oltre che per il solito fattore Fs, anche per un coefficiente uguale a 1,3.**

### CONDITIONS OF USE

The NORMALFOR® V-belts are used in drives where it is difficult to fit endless belts. To design a drive the following basic information must be taken into consideration:

- **the speed**, never to exceed the 20 m/s;
- **the minimum pulley diametre**, as shown in the table.

As to all the other values, please look at the calculation instructions for the NORMAL® V-belts.
When calculating the number of belts for a specific drive, the power to be transmitted must be multiplied by a further factor of 1,3 in addition to the ordinary factor Fs.

### BETRIEBSBEDINGUNGEN

NORMALFOR® Keilriemen werden in den Fällen angewendet, wo die endlosen Keilriemen nicht benutzt werden können. Die Grundlage für die Wahl des Antriebs ist eine Berechnungsmethode, die folgenden Hinweise berücksichtigt:

- **die Geschwindigkeit** (nicht höher als 20 m/s);
- **der Mindestdurchmesser der Scheibe**, siehe Tabelle.

Weitere Werte: siehe Berechnungsmethode für die NORMAL® Riemen.
Die Berechnungsleistung beliebiger Riemenzahl erhält man durch Multiplikation der Nennleistung mit dem Betriebsfaktor Fs und dann mit dem Extra-Faktor 1,3.

### CONDITIONS D'EMPLOI

Les courroies NORMALFOR® sont employées pour ces transmissions où il y a des problèmes de montage des courroies sans fin. Le calcul de ces transmissions doit tenir compte des facteurs suivants:

- **la vitesse** (jamais supérieure à 20 m/s);
- **le diamètre min. des poulies** (voir tableau).

Pour les autres conditions, suivre les indications de calcul des courroies NORMAL®.
Pour déterminer le nombre de courroies pour une transmission, la puissance à transmettre doit être multipliée par un coéfficient ultérieur de 1,3 en plus de l'habituel facteur Fs.

### CONDICIONES DE EMPLEO

Las correas NORMALFOR® se emplean en las transmisiones donde hay problemas en el montaje de las correas sin fin. En el cálculo de estas transmisiones hay que considerar los datos siguientes:

- **la velocidad** (jamás superior a 20 m/s);
- **el diámetro min. de las poleas** (véase la tabla).

Para los otros datos, hacer referencia a las indicaciones para el cálculo de las correas NORMAL®. Para determinar el número de las correas de una transmisión, la potencia que se ha de transmitir tiene que ser multiplicada por un coeficiente ulterior de 1,3 además del factor usual Fs.

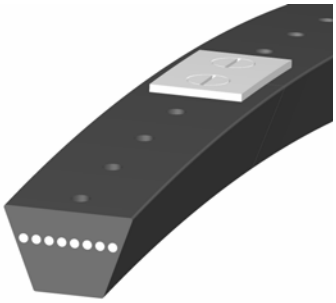

| **Cinghie NORMALFOR®**<br>NORMALFOR® V-belts - NORMALFOR® Keilriemen<br>Courroies NORMALFOR® - Correas NORMALFOR® | | **Giunzioni**<br>Fasteners - Verbinder<br>Attaches - Grapas de unión | | **Impiego**<br>Use - Anwendung<br>Emploi - Empleo | |
|---|---|---|---|---|---|
| **Codice**<br>Item number<br>Codierung<br>Code<br>Código | **Descrizione**<br>Designation<br>Bezeichnung<br>Désignation<br>Referencia | **Codice**<br>Item number<br>Codierung<br>Code<br>Código | **Descrizione**<br>Designation<br>Bezeichnung<br>Désignation<br>Referencia | **Sezione**<br>Section<br>Profil<br>Section<br>Perfil | **Diametro minimo della puleggia**<br>Minimum pulley diametre<br>Mindestdurchmesser der Scheibe<br>Diamètre minimum de la poulie<br>Diámetro mínimo de la polea |
| 08CZ | SECT. Z | 08GZ | TYPE Z | Z | 70 |
| 08CA | SECT. A | 08GA | TYPE A | A | 100 |
| 08CB | SECT. B | 08GB | TYPE B | B | 140 |
| 08CC | SECT. C | 08GC | TYPE C | C | 200 |

# Cinghie trapezoidali NORMALUSA®

NORMALUSA® V-belts
NORMALUSA® Keilriemen
Courroies trapézoïdales NORMALUSA®
Correas trapeciales NORMALUSA®

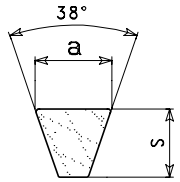


| Sezione<br>Section - Profil<br>Section - Perfil | a<br>mm | S<br>mm |
|---|---|---|
| 3V ( 9N)(1) | 9 | 8 |
| 5V (15N)(1) | 15 | 13 |
| 8V (25N)(1) | 25 | 23 |

**(1)Designazione standard della sezione, secondo norma RMA, relativa al sistema di misura internazionale "SI".**
(1) Standard section designation, according to RMA specifications, according to "SI" international measurements standards.
(1) Standard-Profilbezeichnung, gemäß der RMA-Bezeichnung, bezüglich des internationalen Meß-Systems "SI".
(1) Désignation standard de la section selon la norme RMA relative au système de mesure international "SI".
(1) Designación estándar del perfil, según las normas RMA, relativa al sistema de medición internacional "SI".

## CARATTERISTICHE

**Le cinghie NORMALUSA® permettono di realizzare, nei confronti delle NORMAL®, trasmissioni con ingombri ridotti. In particolare permettono di realizzare trasmissioni con:**
- **ingombro limitato;**
- **motori ad elevato numero di giri;**
- **pulegge di peso ridotto;**
- **alti rapporti di trasmissione;**
- **interassi ridotti.**

**Le cinghie NORMALUSA® sono prodotte a norme RMA-MPTA (USA) - RCA (Canada).**
**I materiali impiegati e le nuove tecniche costruttive conferiscono alle cinghie NORMALUSA®:**
- **resistenza all'azione rigonfiante degli olii;**
- **elettroconducibilità;**
- **stabilità di lunghezza nel tempo.**

## FEATURES

In comparison to NORMAL® V-belts, NORMALUSA® V-belts enable drives with small overall dimensions. Especially, these belts can operate on drives with:
- small overall dimensions;
- high rpm engines;
- low weight pulleys;
- high drive ratios;
- small centre distances.

NORMALUSA® V-belts are manufactured according to RMA-MPTA (USA) - RCA (Canada) specifications.
Thanks to manufacturing materials and techniques, NORMALUSA® V-belts have the following features:
- resistance to the swelling action of oils;
- antistatic properties;
- longitudinal stability, irrespective of age.

## EIGENSCHAFTEN

Die NORMALUSA® Riemen erlauben uns, im Vergleich zu den NORMAL® Riemen, Antriebe mit reduziertem Raumbedarf herzustellen. Insbesondere erlauben sie uns folgende Antriebe herzustellen:
- mit reduziertem Raumbedarf;
- Motoren mit hoher Anzahl von Umdrehungen;
- Scheiben mit reduziertem Gewicht;
- mit hohen Übersetzungsverhältnissen;
- mit reduzierten Achsabständen.

Die NORMALUSA® Riemen werden nach RMA-MPTA (USA) - RCA (Kanada) Vorschriften hergestellt. Die verwendeten Materialien und die besonderen Arbeitsvorgänge verleihen den NORMALUSA® Riemen:
- Beständigkeit gegen die Ölschwellungsaktion;
- elektrische Leitfähigkeit;
- Beständigkeit der Länge während der Zeit.

## CARACTÉRISTIQUES

Les courroies NORMALUSA® permettent de réaliser, par rapport aux courroies NORMAL®, des transmissions avec encombrements réduits. En particulier elles permettent de réaliser des transmissions avec :
- encombrement limité;
- moteurs avec un nombre élevé de tours;
- poulies avec un poids réduit;
- rapports de transmission élevés;
- entraxes réduits;

Les courroies NORMALUSA® sont produites selon les normes RMA-MPTA (USA) - RCA (Canada). Les matériaux employés et les nouvelles techniques de construction confèrent aux courroies NORMALUSA® :
- résistance à l'action gonflante des huiles ;
- électroconductivité;
- stabilité de la longueur dans le temps.

## CARACTERÍSTICAS

Las correas NORMALUSA® permiten la realización, con respecto a las correas NORMAL®, de transmisiones de tamaño reducido. En particular, permiten de realizar transmisiones con:
- tamaño limitado;
- motores con alto número de r.p.m.;
- poleas de peso reducido;
- relaciones de transmisión elevadas;
- cortas distancias entre centros.

La correas NORMALUSA® se fabrican según las normas RMA-MPTA (USA) - RCA (Canada). Los materiales utilizados y las nuevas técnicas de fabricación confieren a las correas NORMALUSA®:
- resistencia a la acción de abultamiento producida por los aceites;
- electroconductividad;
- estabilidad en la longitud.

## 3V (9 x 8 mm)

| Codice<br>Item number<br>Codierung<br>Code<br>Código | Descrizione<br>Designation<br>Bezeichnung<br>Désignation<br>Referencia | Le<br>mm |
|---|---|---|
| 0630250 | 3V 250 | 635 |
| 0630265 | 3V 265 | 675 |
| 0630280 | 3V 280 | 710 |
| 0630300 | 3V 300 | 760 |
| 0630315 | 3V 315 | 800 |
| 0630335 | 3V 335 | 850 |
| 0630355 | 3V 355 | 900 |
| 0630375 | 3V 375 | 955 |
| 0630400 | 3V 400 | 1015 |
| 0630425 | 3V 425 | 1080 |
| 0630450 | 3V 450 | 1145 |
| 0630475 | 3V 475 | 1205 |
| 0630500 | 3V 500 | 1270 |
| 0630530 | 3V 530 | 1345 |
| 0630560 | 3V 560 | 1420 |
| 0630600 | 3V 600 | 1525 |
| 0630630 | 3V 630 | 1600 |
| 0630670 | 3V 670 | 1700 |
| 0630710 | 3V 710 | 1805 |
| 0630750 | 3V 750 | 1905 |
| 0630800 | 3V 800 | 2030 |
| 0630850 | 3V 850 | 2160 |
| 0630900 | 3V 900 | 2285 |
| 0630950 | 3V 950 | 2415 |
| 0631000 | 3V 1000 | 2540 |
| 0631060 | 3V 1060 | 2690 |
| 0631120 | 3V 1120 | 2845 |
| 0631180 | 3V 1180 | 2995 |
| 0631250 | 3V 1250 | 3175 |
| 0631320 | 3V 1320 | 3355 |
| 0631400 | 3V 1400 | 3555 |

## 5V (15 x 13 mm)

| Codice<br>Item number<br>Codierung<br>Code<br>Código | Descrizione<br>Designation<br>Bezeichnung<br>Désignation<br>Referencia | Le<br>mm |
|---|---|---|
| 0650500 | 5V 500 | 1270 |
| 0650530 | 5V 530 | 1345 |
| 0650560 | 5V 560 | 1420 |
| 0650600 | 5V 600 | 1525 |
| 0650630 | 5V 630 | 1600 |
| 0650670 | 5V 670 | 1700 |
| 0650710 | 5V 710 | 1805 |
| 0650750 | 5V 750 | 1905 |
| 0650800 | 5V 800 | 2030 |
| 0650850 | 5V 850 | 2160 |
| 0650900 | 5V 900 | 2285 |
| 0650950 | 5V 950 | 2415 |
| 0651000 | 5V 1000 | 2540 |
| 0651060 | 5V 1060 | 2690 |
| 0651120 | 5V 1120 | 2845 |
| 0651180 | 5V 1180 | 2995 |
| 0651250 | 5V 1250 | 3175 |
| 0651320 | 5V 1320 | 3355 |
| 0651400 | 5V 1400 | 3555 |
| 0651500 | 5V 1500 | 3810 |
| 0651600 | 5V 1600 | 4065 |
| 0651700 | 5V 1700 | 4320 |
| 0651800 | 5V 1800 | 4570 |
| 0651900 | 5V 1900 | 4825 |
| 0652000 | 5V 2000 | 5080 |
| 0652120 | 5V 2120 | 5385 |
| 0652240 | 5V 2240 | 5690 |
| 0652360 | 5V 2360 | 5995 |
| 0652500 | 5V 2500 | 6350 |
| 0652650 | 5V 2650 | 6730 |
| 0652800 | 5V 2800 | 7110 |
| 0653000 | 5V 3000 | 7620 |
| 0653150 | 5V 3150 | 8000 |
| 0653350 | 5V 3350 | 8515 |
| 0653550 | 5V 3550 | 9015 |

## 8V (25 x 23 mm)

| Codice<br>Item number<br>Codierung<br>Code<br>Código | Descrizione<br>Designation<br>Bezeichnung<br>Désignation<br>Referencia | Le<br>mm |
|---|---|---|
| 0681000 | 8V 1000 | 2540 |
| 0681060 | 8V 1060 | 2690 |
| 0681120 | 8V 1120 | 2845 |
| 0681180 | 8V 1180 | 2995 |
| 0681250 | 8V 1250 | 3175 |
| 0681320 | 8V 1320 | 3355 |
| 0681400 | 8V 1400 | 3555 |
| 0681500 | 8V 1500 | 3810 |
| 0681600 | 8V 1600 | 4065 |
| 0681700 | 8V 1700 | 4320 |
| 0681800 | 8V 1800 | 4570 |
| 0681900 | 8V 1900 | 4825 |
| 0682000 | 8V 2000 | 5080 |
| 0682120 | 8V 2120 | 5385 |
| 0682240 | 8V 2240 | 5690 |
| 0682360 | 8V 2360 | 5995 |
| 0682500 | 8V 2500 | 6350 |
| 0682650 | 8V 2650 | 6730 |
| 0682800 | 8V 2800 | 7110 |
| 0683000 | 8V 3000 | 7620 |
| 0683150 | 8V 3150 | 8000 |
| 0683350 | 8V 3350 | 8515 |
| 0683550 | 8V 3550 | 9015 |
| 0683750 | 8V 3750 | 9550 |
| 0684000 | 8V 4000 | 10160 |
| 0684250 | 8V 4250 | 10800 |
| 0684500 | 8V 4500 | 11430 |
| 0684750 | 8V 4750 | 12050 |
| 0685000 | 8V 5000 | 12700 |

# Cinghie trapezoidali NORMALMEC®

## NORMALMEC® V-belts
## NORMALMEC® Keilriemen
## Courroies trapézoïdales NORMALMEC®
## Correas trapeciales NORMALMEC®

### CARATTERISTICHE

**Le cinghie NORMALMEC® permettono di realizzare, nei confronti delle NORMAL®, trasmissioni con ingombri ridotti. In particolare permettono di realizzare trasmissioni con:**
- **ingombro limitato;**
- **motori ad elevato numero di giri;**
- **pulegge di peso ridotto;**
- **alti rapporti di trasmissione;**
- **interassi ridotti.**

**Le cinghie NORMALMEC® sono prodotte a norme DIN 7753 e AFNOR T47-117.**
**I materiali impiegati e le nuove tecniche costruttive conferiscono alle cinghie NORMALMEC®:**
- **resistenza all'azione rigonfiante degli olii;**
- **elettroconducibilità;**
- **stabilità di lunghezza nel tempo.**

### FEATURES

In comparison to NORMAL® V-belts, NORMALMEC® V-belts enable drives with small overall dimensions. Especially, these belts can operate on drives with:
- small overall dimensions;
- high rpm engines;
- low weight pulleys;
- high drive ratios;
- small centre distances.

NORMALMEC® belts are manufactured according to DIN 7753 and AFNOR T47-117 specifications.
Thanks to manufacturing materials and techniques, NORMALMEC® V-belts have the following features:
- resistance to the swelling action of oils;
- antistatic properties;
- longitudinal stability, irrespective of age.

### EIGENSCHAFTEN

Die NORMALMEC® Riemen erlauben uns, im Vergleich zu den NORMAL® Riemen, Antriebe mit reduziertem Raumbedarf herzustellen. Insbesondere erlauben sie uns folgende Antriebe herzustellen:
- mit reduziertem Raumbedarf;
- Motoren mit hoher Anzahl von Umdrehungen;
- Scheiben mit reduziertem Gewicht;
- mit hohen Übersetzungsverhältnissen;
- mit reduzierten Achsabständen.

Die NORMALMEC® Riemen werden nach DIN 7753 und AFNOR T47-117 Vorschriften hergestellt. Die verwendeten Materialien und die besonderen Arbeitsvorgänge verleihen den NORMALMEC® Riemen:
- Beständigkeit gegen die Ölschwellungsaktion;
- elektrische Leitfähigkeit;
- Beständigkeit der Länge in der Zeit.

### CARACTÉRISTIQUES

Les courroies NORMALMEC® permettent de réaliser, par rapport aux courroies NORMAL®, des transmissions avec encombrements réduits. En particulier elles permettent de réaliser des transmissions avec:
- encombrement limité;
- moteurs avec un nombre élevé de tours;
- poulies avec un poids réduit;
- rapports de transmission élevés;
- entraxes réduits.

Les courroies NORMALMEC® sont produites selon les normes DIN 7753 et AFNOR T47-117.
Les matériaux employés et les nouvelles techniques de construction confèrent aux courroies NORMALMEC®:
- résistance à l'action gonflante des huiles;
- électroconductivité;
- stabilité de la longueur dans le temps.

### CARACTERÍSTICAS

Las correas NORMALMEC®, con respecto a las NORMAL®, permiten la realización de transmisiones con tamaños reducidos. En particular permiten realizar transmisiones con:
- tamaño limitado;
- motores con alto número de r.p.m.;
- poleas de peso reducido;
- relaciones de transmisión elevadas;
- cortas distancias entre centros.

Las correas NORMALMEC® se fabrican según las normas DIN 7753 y AFNOR t47-117. Los materiales utilizados y las nuevas técnicas de construcción confieren a las correas NORMALMEC®:
- resistencia a la acción de abultamiento producida por los aceites;
- electroconductividad;
- estabilidad en la longitud.

## SPZ (9,7 x 8 mm)

| Codice<br>Item number<br>Codierung<br>Code<br>Código | Descrizione<br>Designation<br>Bezeichnung<br>Désignation<br>Referencia | Le<br>mm | Lp<br>mm |
|---|---|---|---|
| 07Z00562 | SPZ 562 | 575 | 562 |
| 07Z00587 | SPZ 587 | 600 | 587 |
| 07Z00607 | SPZ 607 ** | 620 | 607 |
| 07Z00612 | SPZ 612 | 625 | 612 |
| 07Z00630 | SPZ 630 | 643 | 630 |
| 07Z00637 | SPZ 637 | 650 | 637 |
| 07Z00662 | SPZ 662 | 675 | 662 |
| 07Z00670 | SPZ 670 | 683 | 670 |
| 07Z00687 | SPZ 687 | 700 | 687 |
| 07Z00710 | SPZ 710 | 723 | 710 |
| 07Z00722 | SPZ 722 | 735 | 722 |
| 07Z00737 | SPZ 737 | 750 | 737 |
| 07Z00750 | SPZ 750 | 763 | 750 |
| 07Z00762 | SPZ 762 | 775 | 762 |
| 07Z00772 | SPZ 772 | 785 | 772 |
| 07Z00787 | SPZ 787 | 800 | 787 |
| 07Z00800 | SPZ 800 | 813 | 800 |
| 07Z00812 | SPZ 812 | 825 | 812 |
| 07Z00825 | SPZ 825 | 838 | 825 |
| 07Z00837 | SPZ 837 | 850 | 837 |
| 07Z00850 | SPZ 850 | 863 | 850 |
| 07Z00862 | SPZ 862 | 875 | 862 |
| 07Z00875 | SPZ 875 | 888 | 875 |
| 07Z00887 | SPZ 887 | 900 | 887 |
| 07Z00900 | SPZ 900 | 913 | 900 |
| 07Z00912 | SPZ 912 | 925 | 912 |
| 07Z00922 | SPZ 922 | 935 | 922 |
| 07Z00925 | SPZ 925 | 938 | 925 |
| 07Z00937 | SPZ 937 | 950 | 937 |
| 07Z00950 | SPZ 950 | 963 | 950 |
| 07Z00962 | SPZ 962 | 975 | 962 |
| 07Z00975 | SPZ 975 | 988 | 975 |
| 07Z00987 | SPZ 987 | 1000 | 987 |
| 07Z01000 | SPZ 1000 | 1013 | 1000 |
| 07Z01012 | SPZ 1012 | 1025 | 1012 |
| 07Z01024 | SPZ 1024 | 1037 | 1024 |
| 07Z01037 | SPZ 1037 | 1050 | 1037 |
| 07Z01047 | SPZ 1047 | 1060 | 1047 |
| 07Z01060 | SPZ 1060 | 1073 | 1060 |

| Codice<br>Item number<br>Codierung<br>Code<br>Código | Descrizione<br>Designation<br>Bezeichnung<br>Désignation<br>Referencia | Le<br>mm | Lp<br>mm |
|---|---|---|---|
| 07Z01077 | SPZ 1077 | 1090 | 1077 |
| 07Z01087 | SPZ 1087 | 1100 | 1087 |
| 07Z01112 | SPZ 1112 | 1125 | 1112 |
| 07Z01120 | SPZ 1120 | 1133 | 1120 |
| 07Z01137 | SPZ 1137 | 1150 | 1137 |
| 07Z01147 | SPZ 1147 | 1160 | 1147 |
| 07Z01150 | SPZ 1150 | 1163 | 1150 |
| 07Z01162 | SPZ 1162 | 1175 | 1162 |
| 07Z01180 | SPZ 1180 | 1193 | 1180 |
| 07Z01187 | SPZ 1187 | 1200 | 1187 |
| 07Z01202 | SPZ 1202 | 1215 | 1202 |
| 07Z01212 | SPZ 1212 | 1225 | 1212 |
| 07Z01237 | SPZ 1237 | 1250 | 1237 |
| 07Z01250 | SPZ 1250 | 1263 | 1250 |
| 07Z01262 | SPZ 1262 | 1275 | 1262 |
| 07Z01270 | SPZ 1270 | 1283 | 1270 |
| 07Z01287 | SPZ 1287 | 1300 | 1287 |
| 07Z01312 | SPZ 1312 | 1325 | 1312 |
| 07Z01320 | SPZ 1320 | 1333 | 1320 |
| 07Z01337 | SPZ 1337 | 1350 | 1337 |
| 07Z01347 | SPZ 1347 | 1360 | 1347 |
| 07Z01362 | SPZ 1362 | 1375 | 1362 |
| 07Z01387 | SPZ 1387 | 1400 | 1387 |
| 07Z01400 | SPZ 1400 | 1413 | 1400 |
| 07Z01412 | SPZ 1412 | 1425 | 1412 |
| 07Z01437 | SPZ 1437 | 1450 | 1437 |
| 07Z01462 | SPZ 1462 | 1475 | 1462 |
| 07Z01487 | SPZ 1487 | 1500 | 1487 |
| 07Z01500 | SPZ 1500 | 1513 | 1500 |
| 07Z01512 | SPZ 1512 | 1525 | 1512 |
| 07Z01537 | SPZ 1537 | 1550 | 1537 |
| 07Z01562 | SPZ 1562 | 1575 | 1562 |
| 07Z01587 | SPZ 1587 | 1600 | 1587 |
| 07Z01600 | SPZ 1600 | 1613 | 1600 |
| 07Z01612 | SPZ 1612 | 1625 | 1612 |
| 07Z01637 | SPZ 1637 | 1650 | 1637 |
| 07Z01650 | SPZ 1650 | 1663 | 1650 |
| 07Z01662 | SPZ 1662 | 1675 | 1662 |
| 07Z01687 | SPZ 1687 | 1700 | 1687 |

| Codice<br>Item number<br>Codierung<br>Code<br>Código | Descrizione<br>Designation<br>Bezeichnung<br>Désignation<br>Referencia | Le<br>mm | Lp<br>mm |
|---|---|---|---|
| 07Z01700 | SPZ 1700 | 1713 | 1700 |
| 07Z01737 | SPZ 1737 | 1750 | 1737 |
| 07Z01750 | SPZ 1750 | 1763 | 1750 |
| 07Z01762 | SPZ 1762 | 1775 | 1762 |
| 07Z01787 | SPZ 1787 | 1800 | 1787 |
| 07Z01800 | SPZ 1800 | 1813 | 1800 |
| 07Z01812 | SPZ 1812 | 1825 | 1812 |
| 07Z01837 | SPZ 1837 | 1850 | 1837 |
| 07Z01850 | SPZ 1850 | 1863 | 1850 |
| 07Z01862 | SPZ 1862 | 1875 | 1862 |
| 07Z01887 | SPZ 1887 | 1900 | 1887 |
| 07Z01900 | SPZ 1900 | 1913 | 1900 |
| 07Z01937 | SPZ 1937 | 1950 | 1937 |
| 07Z01962 | SPZ 1962 | 1975 | 1962 |
| 07Z01987 | SPZ 1987 | 2000 | 1987 |
| 07Z02000 | SPZ 2000 | 2013 | 2000 |
| 07Z02019 | SPZ 2019 | 2032 | 2019 |
| 07Z02037 | SPZ 2037 | 2050 | 2037 |
| 07Z02062 | SPZ 2062 | 2075 | 2062 |
| 07Z02087 | SPZ 2087 | 2100 | 2087 |
| 07Z02120 | SPZ 2120 | 2133 | 2120 |
| 07Z02137 | SPZ 2137 | 2150 | 2137 |
| 07Z02160 | SPZ 2160 | 2173 | 2160 |
| 07Z02187 | SPZ 2187 | 2200 | 2187 |
| 07Z02240 | SPZ 2240 | 2253 | 2240 |
| 07Z02262 | SPZ 2262 | 2275 | 2262 |
| 07Z02287 | SPZ 2287 | 2300 | 2287 |
| 07Z02360 | SPZ 2360 | 2373 | 2360 |
| 07Z02410 | SPZ 2410 | 2423 | 2410 |
| 07Z02437 | SPZ 2437 | 2450 | 2437 |
| 07Z02487 | SPZ 2487 | 2500 | 2487 |
| 07Z02500 | SPZ 2500 | 2513 | 2500 |
| 07Z02540 | SPZ 2540 | 2553 | 2540 |
| 07Z02650 | SPZ 2650 | 2663 | 2650 |
| 07Z02800 | SPZ 2800 | 2813 | 2800 |
| 07Z03000 | SPZ 3000 | 3013 | 3000 |
| 07Z03150 | SPZ 3150 | 3163 | 3150 |
| 07Z03350 | SPZ 3350 | 3363 | 3350 |
| 07Z03550 | SPZ 3550 | 3563 | 3550 |

**** Ad esaurimento** - To be sold out - Bis Ausverkauf - À épuiser - A agotar.

# Cinghie trapezoidali NORMALMEC®

NORMALMEC® V-belts
NORMALMEC® Keilriemen
Courroies trapézoïdales NORMALMEC®
Correas trapeciales NORMALMEC®

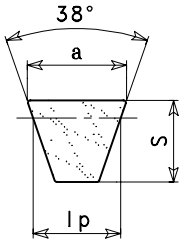


| **Sezione** Section Profil Section Perfil | **a** mm | **S** mm | **lp** mm |
|---|---|---|---|
| SPZ | 9,7 | 8 | 8,5 |
| SPA | 12,7 | 10 | 11,0 |
| SPB | 16,3 | 13 | 14,0 |
| SPC | 22,0 | 18 | 19,0 |

## SPA (12,7 x 10 mm)

| **Codice** Item number Codierung Code Código | **Descrizione** Designation Bezeichnung Désignation Referencia | **Le** mm | **Lp** mm |
|---|---|---|---|
| 07A00657 | SPA 657 | 675 | 657 |
| 07A00707 | SPA 707 | 725 | 707 |
| 07A00732 | SPA 732 | 750 | 732 |
| 07A00757 | SPA 757 | 775 | 757 |
| 07A00782 | SPA 782 | 800 | 782 |
| 07A00800 | SPA 800 | 818 | 800 |
| 07A00807 | SPA 807 | 825 | 807 |
| 07A00832 | SPA 832 | 850 | 832 |
| 07A00850 | SPA 850 | 868 | 850 |
| 07A00857 | SPA 857 | 875 | 857 |
| 07A00882 | SPA 882 | 900 | 882 |
| 07A00900 | SPA 900 | 918 | 900 |
| 07A00907 | SPA 907 | 925 | 907 |
| 07A00925 | SPA 925 | 943 | 925 |
| 07A00932 | SPA 932 | 950 | 932 |
| 07A00950 | SPA 950 | 968 | 950 |
| 07A00957 | SPA 957 | 975 | 957 |
| 07A00982 | SPA 982 | 1000 | 982 |
| 07A01000 | SPA 1000 | 1018 | 1000 |
| 07A01007 | SPA 1007 | 1025 | 1007 |
| 07A01032 | SPA 1032 | 1050 | 1032 |
| 07A01060 | SPA 1060 | 1078 | 1060 |
| 07A01082 | SPA 1082 | 1100 | 1082 |
| 07A01107 | SPA 1107 | 1125 | 1107 |
| 07A01120 | SPA 1120 | 1138 | 1120 |
| 07A01132 | SPA 1132 | 1150 | 1132 |
| 07A01150 | SPA 1150 | 1168 | 1150 |
| 07A01157 | SPA 1157 | 1175 | 1157 |
| 07A01180 | SPA 1180 | 1198 | 1180 |
| 07A01207 | SPA 1207 | 1225 | 1207 |
| 07A01232 | SPA 1232 | 1250 | 1232 |
| 07A01250 | SPA 1250 | 1268 | 1250 |
| 07A01257 | SPA 1257 | 1275 | 1257 |
| 07A01272 | SPA 1272 | 1290 | 1272 |
| 07A01282 | SPA 1282 | 1300 | 1282 |
| 07A01307 | SPA 1307 | 1325 | 1307 |
| 07A01320 | SPA 1320 | 1338 | 1320 |
| 07A01332 | SPA 1332 | 1350 | 1332 |
| 07A01357 | SPA 1357 | 1375 | 1357 |
| 07A01382 | SPA 1382 | 1400 | 1382 |
| 07A01400 | SPA 1400 | 1418 | 1400 |
| 07A01407 | SPA 1407 | 1425 | 1407 |

| **Codice** Item number Codierung Code Código | **Descrizione** Designation Bezeichnung Désignation Referencia | **Le** mm | **Lp** mm |
|---|---|---|---|
| 07A01425 | SPA 1425 | 1443 | 1425 |
| 07A01432 | SPA 1432 | 1450 | 1432 |
| 07A01450 | SPA 1450 | 1468 | 1450 |
| 07A01457 | SPA 1457 | 1475 | 1457 |
| 07A01482 | SPA 1482 | 1500 | 1482 |
| 07A01500 | SPA 1500 | 1518 | 1500 |
| 07A01507 | SPA 1507 | 1525 | 1507 |
| 07A01532 | SPA 1532 | 1550 | 1532 |
| 07A01550 | SPA 1550 | 1568 | 1550 |
| 07A01557 | SPA 1557 | 1575 | 1557 |
| 07A01582 | SPA 1582 | 1600 | 1582 |
| 07A01600 | SPA 1600 | 1618 | 1600 |
| 07A01607 | SPA 1607 | 1625 | 1607 |
| 07A01632 | SPA 1632 | 1650 | 1632 |
| 07A01657 | SPA 1657 | 1675 | 1657 |
| 07A01682 | SPA 1682 | 1700 | 1682 |
| 07A01700 | SPA 1700 | 1718 | 1700 |
| 07A01707 | SPA 1707 | 1725 | 1707 |
| 07A01732 | SPA 1732 | 1750 | 1732 |
| 07A01750 | SPA 1750 | 1768 | 1750 |
| 07A01757 | SPA 1757 | 1775 | 1757 |
| 07A01782 | SPA 1782 | 1800 | 1782 |
| 07A01800 | SPA 1800 | 1818 | 1800 |
| 07A01807 | SPA 1807 | 1825 | 1807 |
| 07A01832 | SPA 1832 | 1850 | 1832 |
| 07A01857 | SPA 1857 | 1875 | 1857 |
| 07A01882 | SPA 1882 | 1900 | 1882 |
| 07A01900 | SPA 1900 | 1918 | 1900 |
| 07A01907 | SPA 1907 | 1925 | 1907 |
| 07A01925 | SPA 1925 | 1943 | 1925 |
| 07A01932 | SPA 1932 | 1950 | 1932 |
| 07A01957 | SPA 1957 | 1975 | 1957 |
| 07A01982 | SPA 1982 | 2000 | 1982 |
| 07A02000 | SPA 2000 | 2018 | 2000 |
| 07A02032 | SPA 2032 | 2050 | 2032 |
| 07A02057 | SPA 2057 | 2075 | 2057 |
| 07A02082 | SPA 2082 | 2100 | 2082 |
| 07A02120 | SPA 2120 | 2138 | 2120 |
| 07A02132 | SPA 2132 | 2150 | 2132 |
| 07A02182 | SPA 2182 | 2200 | 2182 |
| 07A02207 | SPA 2207 | 2225 | 2207 |
| 07A02232 | SPA 2232 | 2250 | 2232 |

| **Codice** Item number Codierung Code Código | **Descrizione** Designation Bezeichnung Désignation Referencia | **Le** mm | **Lp** mm |
|---|---|---|---|
| 07A02240 | SPA 2240 | 2258 | 2240 |
| 07A02282 | SPA 2282 | 2300 | 2282 |
| 07A02300 | SPA 2300 | 2318 | 2300 |
| 07A02307 | SPA 2307 | 2325 | 2307 |
| 07A02332 | SPA 2332 | 2350 | 2332 |
| 07A02360 | SPA 2360 | 2378 | 2360 |
| 07A02382 | SPA 2382 | 2400 | 2382 |
| 07A02432 | SPA 2432 | 2450 | 2432 |
| 07A02482 | SPA 2482 | 2500 | 2482 |
| 07A02500 | SPA 2500 | 2518 | 2500 |
| 07A02532 | SPA 2532 | 2550 | 2532 |
| 07A02582 | SPA 2582 | 2600 | 2582 |
| 07A02607 | SPA 2607 | 2625 | 2607 |
| 07A02632 | SPA 2632 | 2650 | 2632 |
| 07A02650 | SPA 2650 | 2668 | 2650 |
| 07A02682 | SPA 2682 | 2700 | 2682 |
| 07A02732 | SPA 2732 | 2750 | 2732 |
| 07A02782 | SPA 2782 | 2800 | 2782 |
| 07A02800 | SPA 2800 | 2818 | 2800 |
| 07A02832 | SPA 2832 | 2850 | 2832 |
| 07A02847 | SPA 2847 | 2865 | 2847 |
| 07A02882 | SPA 2882 | 2900 | 2882 |
| 07A02900 | SPA 2900 | 2918 | 2900 |
| 07A02932 | SPA 2932 | 2950 | 2932 |
| 07A02982 | SPA 2982 | 3000 | 2982 |
| 07A03000 | SPA 3000 | 3018 | 3000 |
| 07A03032 | SPA 3032 | 3050 | 3032 |
| 07A03082 | SPA 3082 | 3100 | 3082 |
| 07A03150 | SPA 3150 | 3168 | 3150 |
| 07A03182 | SPA 3182 | 3200 | 3182 |
| 07A03250 | SPA 3250 | 3268 | 3250 |
| 07A03282 | SPA 3282 | 3300 | 3282 |
| 07A03350 | SPA 3350 | 3368 | 3350 |
| 07A03382 | SPA 3382 | 3400 | 3382 |
| 07A03550 | SPA 3550 | 3568 | 3550 |
| 07A03650 | SPA 3650 | 3668 | 3650 |
| 07A03750 | SPA 3750 | 3768 | 3750 |
| 07A04000 | SPA 4000 | 4018 | 4000 |
| 07A04250 | SPA 4250 | 4268 | 4250 |
| 07A04500 | SPA 4500 | 4518 | 4500 |
| 07A04750 | SPA 4750 | 4768 | 4750 |

**** Ad esaurimento** - To be sold out - Bis Ausverkauf - À épuiser - A agotar.

# Cinghie trapezoidali NORMALMEC®

NORMALMEC® V-belts
NORMALMEC® Keilriemen
Courroies trapézoïdales NORMALMEC®
Correas trapeciales NORMALMEC®

## SPB (16,3 x 13 mm)

| **Codice** Item number Codierung Code Código | **Descrizione** Designation Bezeichnung Désignation Referencia | **Le** mm | **Lp** mm |
|---|---|---|---|
| 07B01250 | SPB 1250 | 1272 | 1250 |
| 07B01320 | SPB 1320 | 1342 | 1320 |
| 07B01400 | SPB 1400 | 1422 | 1400 |
| 07B01450 | SPB 1450 | 1472 | 1450 |
| 07B01500 | SPB 1500 | 1522 | 1500 |
| 07B01600 | SPB 1600 | 1622 | 1600 |
| 07B01650 | SPB 1650 | 1672 | 1650 |
| 07B01700 | SPB 1700 | 1722 | 1700 |
| 07B01750 | SPB 1750 | 1772 | 1750 |
| 07B01800 | SPB 1800 | 1822 | 1800 |
| 07B01860 | SPB 1860 | 1882 | 1860 |
| 07B01900 | SPB 1900 | 1922 | 1900 |
| 07B01950 | SPB 1950 | 1972 | 1950 |
| 07B02000 | SPB 2000 | 2022 | 2000 |
| 07B02020 | SPB 2020 | 2042 | 2020 |
| 07B02060 | SPB 2060 | 2082 | 2060 |
| 07B02098 | SPB 2098 | 2120 | 2098 |
| 07B02120 | SPB 2120 | 2142 | 2120 |
| 07B02150 | SPB 2150 | 2172 | 2150 |
| 07B02180 | SPB 2180 | 2202 | 2180 |
| 07B02240 | SPB 2240 | 2262 | 2240 |
| 07B02264 | SPB 2264 | 2286 | 2264 |
| 07B02280 | SPB 2280 | 2302 | 2280 |
| 07B02300 | SPB 2300 | 2322 | 2300 |
| 07B02360 | SPB 2360 | 2382 | 2360 |
| 07B02391 | SPB 2391 | 2413 | 2391 |
| 07B02410 | SPB 2410 | 2432 | 2410 |
| 07B02430 | SPB 2430 | 2452 | 2430 |
| 07B02500 | SPB 2500 | 2522 | 2500 |
| 07B02530 | SPB 2530 | 2552 | 2530 |
| 07B02580 | SPB 2580 | 2602 | 2580 |
| 07B02600 | SPB 2600 | 2622 | 2600 |
| 07B02650 | SPB 2650 | 2672 | 2650 |
| 07B02680 | SPB 2680 | 2702 | 2680 |
| 07B02720 | SPB 2720 | 2742 | 2720 |
| 07B02800 | SPB 2800 | 2822 | 2800 |
| 07B02840 | SPB 2840 | 2862 | 2840 |
| 07B02900 | SPB 2900 | 2922 | 2900 |
| 07B02950 | SPB 2950 | 2972 | 2950 |
| 07B03000 | SPB 3000 | 3022 | 3000 |
| 07B03070 | SPB 3070 | 3092 | 3070 |
| 07B03150 | SPB 3150 | 3172 | 3150 |

| **Codice** Item number Codierung Code Código | **Descrizione** Designation Bezeichnung Désignation Referencia | **Le** mm | **Lp** mm |
|---|---|---|---|
| 07B03170 | SPB 3170 | 3192 | 3170 |
| 07B03250 | SPB 3250 | 3272 | 3250 |
| 07B03320 | SPB 3320 | 3342 | 3320 |
| 07B03350 | SPB 3350 | 3372 | 3350 |
| 07B03450 | SPB 3450 | 3472 | 3450 |
| 07B03550 | SPB 3550 | 3572 | 3550 |
| 07B03650 | SPB 3650 | 3672 | 3650 |
| 07B03750 | SPB 3750 | 3772 | 3750 |
| 07B04000 | SPB 4000 | 4022 | 4000 |
| 07B04250 | SPB 4250 | 4272 | 4250 |
| 07B04500 | SPB 4500 | 4522 | 4500 |
| 07B04750 | SPB 4750 | 4772 | 4750 |
| 07B05000 | SPB 5000 | 5022 | 5000 |
| 07B05300 | SPB 5300 | 5322 | 5300 |
| 07B05600 | SPB 5600 | 5622 | 5600 |
| 07B06000 | SPB 6000 | 6022 | 6000 |
| 07B06300 | SPB 6300 | 6322 | 6300 |
| 07B06700 | SPB 6700 | 6722 | 6700 |
| 07B07100 | SPB 7100 | 7122 | 7100 |
| 07B07500 | SPB 7500 | 7522 | 7500 |
| 07B08000 | SPB 8000 | 8022 | 8000 |

## SPC (22 x 18 mm)

| **Codice** Item number Codierung Code Código | **Descrizione** Designation Bezeichnung Désignation Referencia | **Le** mm | **Lp** mm |
|---|---|---|---|
| 07C02000 | SPC 2000 | 2030 | 2000 |
| 07C02120 | SPC 2120 | 2150 | 2120 |
| 07C02240 | SPC 2240 | 2270 | 2240 |
| 07C02360 | SPC 2360 | 2390 | 2360 |
| 07C02500 | SPC 2500 | 2530 | 2500 |
| 07C02650 | SPC 2650 | 2680 | 2650 |
| 07C02800 | SPC 2800 | 2830 | 2800 |
| 07C03000 | SPC 3000 | 3030 | 3000 |
| 07C03150 | SPC 3150 | 3180 | 3150 |
| 07C03350 | SPC 3350 | 3380 | 3350 |
| 07C03550 | SPC 3550 | 3580 | 3550 |
| 07C03750 | SPC 3750 | 3780 | 3750 |
| 07C04000 | SPC 4000 | 4030 | 4000 |
| 07C04250 | SPC 4250 | 4280 | 4250 |
| 07C04500 | SPC 4500 | 4530 | 4500 |
| 07C04750 | SPC 4750 | 4780 | 4750 |
| 07C05000 | SPC 5000 | 5030 | 5000 |
| 07C05300 | SPC 5300 | 5330 | 5300 |
| 07C05600 | SPC 5600 | 5630 | 5600 |
| 07C06000 | SPC 6000 | 6030 | 6000 |
| 07C06300 | SPC 6300 | 6330 | 6300 |
| 07C06700 | SPC 6700 | 6730 | 6700 |
| 07C07100 | SPC 7100 | 7130 | 7100 |
| 07C07500 | SPC 7500 | 7530 | 7500 |
| 07C08000 | SPC 8000 | 8030 | 8000 |
| 07C08500 | SPC 8500 | 8530 | 8500 |
| 07C09000 | SPC 9000 | 9030 | 9000 |
| 07C09500 | SPC 9500 | 9530 | 9500 |
| 07C10000 | SPC 10000 | 10030 | 10000 |
| 07C10600 | SPC 10600 | 10630 | 10600 |
| 07C11200 | SPC 11200 | 11230 | 11200 |
| 07C11800 | SPC 11800 | 11830 | 11800 |
| 07C12000 | SPC 12000 | 12030 | 12000 |
| 07C12500 | SPC 12500 | 12530 | 12500 |

**** Ad esaurimento** - To be sold out - Bis Ausverkauf - À épuiser - A agotar.

# Cinghie trapezoidali NORMALMEC® LINEA-X

## NORMALMEC® LINEA-X V-belts
## NORMALMEC® LINEA-X Keilriemen
## Courroies trapézoïdales NORMALMEC® LINEA-X
## Correas trapeciales NORMALMEC® LINEA-X

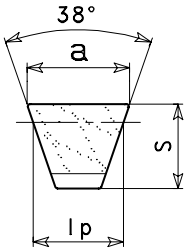


| Sezione<br>Section - Profil<br>Section - Perfil | a<br>mm | S<br>mm | lp<br>mm |
|---|---|---|---|
| XPZ/3VX | 9,7 | 8 | 8,5 |
| XPA | 12,7 | 10 | 11,0 |
| XPB/5VX | 16,3 | 13 | 14,0 |
| XPC | 22,0 | 18 | 19,0 |

### CARATTERISTICHE
**Le cinghie ad alte prestazioni NORMALMEC® LINEA-X sono a bordi tagliati e dentellate internamente, permettono la realizzazione di trasmissioni compatte e di ingombro molto ridotto.**

### Struttura
**Un corpo costituito da speciali elastomeri rinforzati con fibre tessili orientate in senso trasversale all'asse della cinghia in modo da consentire una permanente adesione di tutti gli elementi della cinghia anche in severe condizioni ambientali di lavoro. La dentellatura sulla base inferiore della cinghia conferisce al prodotto elevata flessibilità ed assicura stabilità dimensionale alla sezione trapezoidale anche in presenza di archi di avvolgimento elevati e conseguentemente assicura un accoppiamento ottimale con pulegge di diametro diverso. I denti sono stati concepiti anche per dissipare il calore per effetto autoventilante.**
**I particolari trattamenti dell'elemento di rinforzo della cinghia permettono di assicurare un elevato modulo con conseguente stabilità dimensionale durante l'esercizio.**

### FEATURES
High performance NORMALMEC® LINEA-X V-belts have raw edges and are cogged inside. They can allow compact drives having very small dimensions.

### Structure
Thanks to special elastomers, reinforced by textile fibres crossed on the belt axis, all belt components can adhere permanently, also with severe environment operating conditions. The lower cogged belt side ensures high flexibility and prevents the trapezoidal section from varying its dimensions, even with wide wrap angles. As a consequence, this item can perfectly fit with pulleys featuring different diameters. Teeth are designed also to dissipate heat, through self-ventilation.
The special treatments to the tensile members of the belt ensure high performances and longitudinal stability during operations.

### EIGENSCHAFTEN
Die NORMALMEC® LINEA X Hochleistungsriemen haben geschnittene Kanten und sind intern zackig, sie erlauben die Realisierung von kompakten Antrieben mit sehr reduziertem Raumbedarf.

### Konstruktion
Ein Grundkörper aus speziellem Elastomer, verstärkt mit Textilfasern quer gegenüber der Riemenachse eingerichtet, ermöglicht eine permanente Haftfestigkeit aller Elemente des Riemens auch unter strengen Betriebsumgebungsbedingungen. Die Auszackung auf der unteren Riemengrundfläche verleiht dem Produkt eine hohe Biegsamkeit und versichert dem Trapezprofil eine Maßbeständigkeit auch in Anwesenheit hoher Umschlingungsbögen und versichert infolgedessen eine optimale Passung zwischen Riemenscheiben mit verschiedenem Durchmesser. Die Zähne sind auch so ausgedacht worden, um Wärme aufgrund des Selbstventileffektes abzuleiten. Die besonderen Behandlungen des Riemen-Verstärkungselementes versichern ein hohes Modul mit konsequenter Maßbeständigkeit während des Betriebes.

### CARACTÉRISTIQUES
Les courroies à hautes performances NORMALMEC® LINEA-X ont les flancs nus et dentelées internement. Elles permettent de réaliser des transmissions compactes et avec un encombrement très réduit.

### Structure
Un corps formé de spéciaux élastomères renforcés avec fibres textiles orientées dans le sens transversal de l'axe de la courroie; cela permet une adhésion permanente de tous les éléments de la courroie aussi dans des conditions de travail difficiles. La dentelure sur la base inférieure de la courroie confère au produit une flexibilité élevée et garantit une stabilité dimensionnelle à la section trapézoïdale aussi en présence d'arcs d'enroulement élevés et par conséquent elle garantit un couplage optimal avec des poulies ayant un diamètre différent. Les dents ont été conçus aussi pour disperser la chaleur par effet autoventilant.
Les particuliers traitements de l'élément de traction de la courroie permettent de garantir un module élevé avec une conséquente stabilité dimensionnelle pendant le fonctionnement.

### CARACTERÍSTICAS
Las correas de alta prestanción NORMALMEC® LINEA-X tienen bordes cortados y denticulados en la parte interna, permiten la realización de transmisiones compactas y de tamaño muy reducido.

### Estructura
Un cuerpo constituido por elastómeros especiales reforzados con fibras téxtiles orientadas en sentido transversal respecto al eje de la correa, de forma que favorezcan una adesión permanente de todos los elementos de la correa incluso en difíciles condiciones ambientales de trabajo. El dentellado sobre la base inferior de la correa confiere al producto una elevada flexibilidad y asegura un estabilidad dimensional a la sección trapecial incluso en presencia de elevados ángulos abarcados y de consecuencia asegura un acoplamiento optimal con poleas de diferentes diámetros. Los dientes han sido creados también para disipar el calor por efecto autoventilador.
Los particulares tratamientos del elemento de tracción de la correa permiten asegurar un elevado modulo con una sucesiva estabilidad dimensional durante el ejercicio.

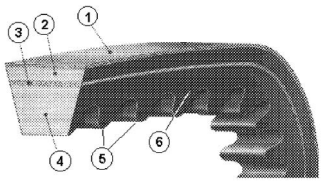


**1) Tessuto superiore** **- speciale tessuto sintetico oleo-resistente ad alta flessibilità.**
Fabric top - oil resistant, high-flexibility synthetic fabric top.
Oberes Gewebe - spezielles synthetisches ölbeständiges Gewebe mit hoher Biegsamkeit.
Tissu supérieur - tissu spécial synthétique résistant à l'huile et à haute flexibilité.
Tejido superior - tejido especial sintético de alta flexibilidad, resistente a los aceites.

**2) Cuscinetto superiore** **- mescola speciale che garantisce il posizionamento e forte attacco dell'inserto.**
Top cushion - its special compound ensures right positioning and strong adhesion of the tensile member.
Obere Polsterschicht - spezielle Mischung garantiert das Positionieren und einen starken Anschluss des Einsatzes.
Coussinet supérieur - mélange spécial qui garantit le positionnement et une forte attache de l'élément de traction.
Almohadilla superior - mezcla especial que garantiza el emplazamiento y el fuerte enganche del elemento de tracción.

**3) Inserto resistente** **- speciale corda in poliestere a basso allungamento, alta flessibilità.**
Tensile member - special polyester rope with low stretching and high flexibility features.
Beständiger Einsatz - spezieller Zugstrang mit niedriger Längenausdehnung, hohe Biegsamkeit.
Élément de traction - corde spéciale en polyester à allongement réduit, haute flexibilité.
Elemento de tracción - cuerda especial en poliéster de bajo alargamiento, alta flexibilidad.

**4) Mescola del corpo** **- ad alta resistenza ed eccellente flessibilità, rinforzata con fibre tessili.**
Body compound - high resistance and excellent flexibility features, reinforced by textile fibres.
Mischung Grundkörpers - hohe Beständigkeit und ausgezeichnete Biegsamkeit, mit Textilfasern verstärkt.
Mélange du corps - à haute résistance et flexibilité excellente, renforcé avec fibres textiles.
Mezcla del cuerpo - de alta resistencia y excelente flexibilidad, reforzada con fibras téxtiles.

**5) Dentellatura** **- per aumentarne la flessibilità e permettere l'avvolgimento su diametri ridotti.**
Molded cogs - aim at increasing flexibility and enable wrapping on small diameters.
Aufzackung - um die Biegsamkeit zu erhöhen und die Aufwicklung auf reduzierte Durchmesser zu erlauben.
Dentelure - pour augmenter la flexibilité et permettre l'enroulement sur diamètres réduits.
Dentellado - para aumentar la flexibilidad y permitir el abarcado sobre diámetros reducidos.

**6) Bordi tagliati** **- alto coefficiente di attrito per alte prestazioni.**
Raw edges - high coefficient of friction for high performances.
Geschnittene Kanten - hohes Reibungskoeffizient für hohe Leistungen.
Flancs nus - haut coefficient de frottement pour hautes performances.
Bordes cortados - alto coeficiente de fricción para alta prestaciones.

# Cinghie trapezoidali NORMALMEC® LINEA-X

NORMALMEC® LINEA-X V-belts
NORMALMEC® LINEA-X Keilriemen
Courroies trapézoïdales NORMALMEC® LINEA-X
Correas trapeciales NORMALMEC® LINEA-X

## XPZ/3VX (9,7 x 8 mm)

| **Codice** Item number Codierung Code Código | **Descrizione** Designation - Bezeichnung Désignation - Referencia ISO | RMA | **Le** mm | **Lp** mm |
|---|---|---|---|---|
| 07Z00512X | XPZ 512 | | 525 | 512 |
| 07Z00587X | XPZ 587 | | 600 | 587 |
| 07Z00612X | XPZ 612 | | 625 | 612 |
| 07Z00630X | XPZ 630 | 3VX250 | 643 | 630 |
| 07Z00637X | XPZ 637 | | 650 | 637 |
| 07Z00662X | XPZ 662 | | 675 | 662 |
| 07Z00670X | XPZ 670 | 3VX265 | 683 | 670 |
| 07Z00687X | XPZ 687 | | 700 | 687 |
| 07Z00710X | XPZ 710 | 3VX280 | 723 | 710 |
| 07Z00722X | XPZ 722 | | 735 | 722 |
| 07Z00737X | XPZ 737 | | 750 | 737 |
| 07Z00750X | XPZ 750 | | 763 | 750 |
| 07Z00762X | XPZ 762 | 3VX300 | 775 | 762 |
| 07Z00787X | XPZ 787 | | 800 | 787 |
| 07Z00800X | XPZ 800 | 3VX315 | 813 | 800 |
| 07Z00812X | XPZ 812 | | 825 | 812 |
| 07Z00837X | XPZ 837 | | 850 | 837 |
| 07Z00850X | XPZ 850 | 3VX335 | 863 | 850 |
| 07Z00862X | XPZ 862 | | 875 | 862 |
| 07Z00875X | XPZ 875 | | 888 | 875 |
| 07Z00887X | XPZ 887 | | 900 | 887 |
| 07Z00900X | XPZ 900 | 3VX355 | 913 | 900 |
| 07Z00912X | XPZ 912 | | 925 | 912 |
| 07Z00925X | XPZ 925 | | 938 | 925 |
| 07Z00937X | XPZ 937 | | 950 | 937 |
| 07Z00950X | XPZ 950 | 3VX375 | 963 | 950 |
| 07Z00962X | XPZ 962 | | 975 | 962 |
| 07Z00987X | XPZ 987 | | 1000 | 987 |
| 07Z01000X | XPZ 1000 | | 1013 | 1000 |
| 07Z01012X | XPZ 1012 | 3VX400 | 1025 | 1012 |
| 07Z01037X | XPZ 1037 | | 1050 | 1037 |
| 07Z01047X | XPZ 1047 | | 1060 | 1047 |
| 07Z01060X | XPZ 1060 | | 1073 | 1060 |
| 07Z01077X | XPZ 1077 | 3VX425 | 1090 | 1077 |
| 07Z01087X | XPZ 1087 | | 1100 | 1087 |
| 07Z01112X | XPZ 1112 | | 1125 | 1112 |
| 07Z01120X | XPZ 1120 | | 1133 | 1120 |
| 07Z01137X | XPZ 1137 | 3VX450 | 1150 | 1137 |
| 07Z01162X | XPZ 1162 | | 1175 | 1162 |
| 07Z01180X | XPZ 1180 | | 1193 | 1180 |
| 07Z01187X | XPZ 1187 | | 1200 | 1187 |
| 07Z01202X | XPZ 1202 | 3VX475 | 1215 | 1202 |
| 07Z01212X | XPZ 1212 | | 1225 | 1212 |
| 07Z01237X | XPZ 1237 | | 1250 | 1237 |
| 07Z01250X | XPZ 1250 | | 1263 | 1250 |
| 07Z01262X | XPZ 1262 | | 1275 | 1262 |
| 07Z01270X | XPZ 1270 | 3VX500 | 1283 | 1270 |
| 07Z01287X | XPZ 1287 | | 1300 | 1287 |
| 07Z01312X | XPZ 1312 | | 1325 | 1312 |
| 07Z01320X | XPZ 1320 | | 1333 | 1320 |
| 07Z01337X | XPZ 1337 | 3VX530 | 1350 | 1337 |
| 07Z01362X | XPZ 1362 | | 1375 | 1362 |
| 07Z01387X | XPZ 1387 | | 1400 | 1387 |

| **Codice** Item number Codierung Code Código | **Descrizione** Designation - Bezeichnung Désignation - Referencia ISO | RMA | **Le** mm | **Lp** mm |
|---|---|---|---|---|
| 07Z01400X | XPZ 1400 | | 1413 | 1400 |
| 07Z01412X | XPZ 1412 | | 1425 | 1412 |
| 07Z01420X | XPZ 1420 | 3VX560 | 1433 | 1420 |
| 07Z01437X | XPZ 1437 | | 1450 | 1437 |
| 07Z01462X | XPZ 1462 | | 1475 | 1462 |
| 07Z01487X | XPZ 1487 | | 1500 | 1487 |
| 07Z01500X | XPZ 1500 | | 1513 | 1500 |
| 07Z01512X | XPZ 1512 | | 1525 | 1512 |
| 07Z01520X | XPZ 1520 | 3VX600 | 1533 | 1520 |
| 07Z01537X | XPZ 1537 | | 1550 | 1537 |
| 07Z01587X | XPZ 1587 | | 1600 | 1587 |
| 07Z01600X | XPZ 1600 | 3VX630 | 1613 | 1600 |
| 07Z01612X | XPZ 1612 | | 1625 | 1612 |
| 07Z01662X | XPZ 1662 | | 1675 | 1662 |
| 07Z01700X | XPZ 1700 | 3VX670 | 1713 | 1700 |
| 07Z01762X | XPZ 1762 | | 1775 | 1762 |
| 07Z01800X | XPZ 1800 | 3VX710 | 1813 | 1800 |
| 07Z01900X | XPZ 1900 | 3VX750 | 1913 | 1900 |
| 07Z02000X | XPZ 2000 | | 2013 | 2000 |
| 07Z02030X | XPZ 2030 | 3VX800 | 2043 | 2030 |
| 07Z02120X | XPZ 2120 | | 2133 | 2120 |
| 07Z02160X | XPZ 2160 | 3VX850 | 2173 | 2160 |
| 07Z02240X | XPZ 2240 | | 2253 | 2240 |
| 07Z02280X | XPZ 2280 | 3VX900 | 2293 | 2280 |
| 07Z02360X | XPZ 2360 | | 2373 | 2360 |
| 07Z02410X | XPZ 2410 | 3VX950 | 2423 | 2410 |
| 07Z02500X | XPZ 2500 | | 2513 | 2500 |
| 07Z02540X | XPZ 2540 | 3VX1000 | 2553 | 2540 |
| 07Z02650X | XPZ 2650 | | 2663 | 2650 |
| 07Z02690X | XPZ 2690 | 3VX1060 ** | 2703 | 2690 |
| 07Z02800X | XPZ 2800 | | 2813 | 2800 |
| 07Z02840X | XPZ 2840 | 3VX1120 | 2853 | 2840 |
| 07Z03000X | XPZ 3000 | 3VX1180 | 3013 | 3000 |
| 07Z03150X | XPZ 3150 | | 3163 | 3150 |
| 07Z03170X | XPZ 3170 | 3VX1250 ** | 3183 | 3170 |
| 07Z03350X | XPZ 3350 | 3VX1320 | 3363 | 3350 |
| 07Z03550X | XPZ 3550 | 3VX1400 | 3563 | 3550 |

**** Ad esaurimento** - To be sold out - Bis Ausverkauf - À épuiser - A agotar.

# Cinghie trapezoidali NORMALMEC® LINEA-X

NORMALMEC® LINEA-X V-belts
NORMALMEC® LINEA-X Keilriemen
Courroies trapézoïdales NORMALMEC® LINEA-X
Correas trapeciales NORMALMEC® LINEA-X

## XPA (12,7 x 10 mm)

| **Codice** Item number Codierung Code Código | **Descrizione** Designation - Bezeichnung Désignation - Referencia ISO | RMA | **Le** mm | **Lp** mm |
|---|---|---|---|---|
| 07A00732X | XPA 732 | | 750 | 732 |
| 07A00757X | XPA 757 | | 775 | 757 |
| 07A00782X | XPA 782 | | 800 | 782 |
| 07A00800X | XPA 800 | | 818 | 800 |
| 07A00807X | XPA 807 | | 825 | 807 |
| 07A00832X | XPA 832 | | 850 | 832 |
| 07A00850X | XPA 850 | | 868 | 850 |
| 07A00857X | XPA 857 | | 875 | 857 |
| 07A00882X | XPA 882 | | 900 | 882 |
| 07A00900X | XPA 900 | | 918 | 900 |
| 07A00907X | XPA 907 | | 925 | 907 |
| 07A00932X | XPA 932 | | 950 | 932 |
| 07A00950X | XPA 950 | | 968 | 950 |
| 07A00957X | XPA 957 | | 975 | 957 |
| 07A00969X | XPA 969 ** | | 987 | 969 |
| 07A00982X | XPA 982 | | 1000 | 982 |
| 07A01000X | XPA 1000 | | 1018 | 1000 |
| 07A01007X | XPA 1007 | | 1025 | 1007 |
| 07A01032X | XPA 1032 | | 1050 | 1032 |
| 07A01060X | XPA 1060 | | 1078 | 1060 |
| 07A01082X | XPA 1082 | | 1100 | 1082 |
| 07A01107X | XPA 1107 | | 1125 | 1107 |
| 07A01120X | XPA 1120 | | 1138 | 1120 |
| 07A01132X | XPA 1132 | | 1150 | 1132 |
| 07A01150X | XPA 1150 | | 1168 | 1150 |
| 07A01180X | XPA 1180 | | 1198 | 1180 |
| 07A01207X | XPA 1207 | | 1225 | 1207 |
| 07A01232X | XPA 1232 | | 1250 | 1232 |
| 07A01250X | XPA 1250 | | 1268 | 1250 |
| 07A01257X | XPA 1257 | | 1275 | 1257 |
| 07A01272X | XPA 1272 | | 1290 | 1272 |
| 07A01282X | XPA 1282 | | 1300 | 1282 |
| 07A01307X | XPA 1307 | | 1325 | 1307 |
| 07A01320X | XPA 1320 | | 1338 | 1320 |
| 07A01332X | XPA 1332 | | 1350 | 1332 |
| 07A01357X | XPA 1357 | | 1375 | 1357 |
| 07A01382X | XPA 1382 | | 1400 | 1382 |
| 07A01400X | XPA 1400 | | 1418 | 1400 |
| 07A01420X | XPA 1420 | | 1438 | 1420 |
| 07A01432X | XPA 1432 | | 1450 | 1432 |
| 07A01457X | XPA 1457 | | 1475 | 1457 |
| 07A01482X | XPA 1482 | | 1500 | 1482 |
| 07A01500X | XPA 1500 | | 1518 | 1500 |
| 07A01507X | XPA 1507 | | 1525 | 1507 |
| 07A01532X | XPA 1532 | | 1550 | 1532 |
| 07A01557X | XPA 1557 | | 1575 | 1557 |
| 07A01582X | XPA 1582 | | 1600 | 1582 |
| 07A01600X | XPA 1600 | | 1618 | 1600 |
| 07A01607X | XPA 1607 | | 1625 | 1607 |
| 07A01632X | XPA 1632 | | 1650 | 1632 |
| 07A01650X | XPA 1650 | | 1668 | 1650 |
| 07A01700X | XPA 1700 | | 1718 | 1700 |
| 07A01732X | XPA 1732 | | 1750 | 1732 |

| **Codice** Item number Codierung Code Código | **Descrizione** Designation - Bezeichnung Désignation - Referencia ISO | RMA | **Le** mm | **Lp** mm |
|---|---|---|---|---|
| 07A01757X | XPA 1757 | | 1775 | 1757 |
| 07A01800X | XPA 1800 | | 1818 | 1800 |
| 07A01832X | XPA 1832 | | 1850 | 1832 |
| 07A01850X | XPA 1850 | | 1868 | 1850 |
| 07A01900X | XPA 1900 | | 1918 | 1900 |
| 07A01957X | XPA 1957 | | 1975 | 1957 |
| 07A01982X | XPA 1982 | | 2000 | 1982 |
| 07A02000X | XPA 2000 | | 2018 | 2000 |
| 07A02032X | XPA 2032 | | 2050 | 2032 |
| 07A02057X | XPA 2057 | | 2075 | 2057 |
| 07A02120X | XPA 2120 | | 2138 | 2120 |
| 07A02160X | XPA 2160 | | 2178 | 2160 |
| 07A02182X | XPA 2182 | | 2200 | 2182 |
| 07A02240X | XPA 2240 | | 2258 | 2240 |
| 07A02282X | XPA 2282 | | 2300 | 2282 |
| 07A02300X | XPA 2300 | | 2318 | 2300 |
| 07A02360X | XPA 2360 | | 2378 | 2360 |
| 07A02432X | XPA 2432 | | 2450 | 2432 |
| 07A02482X | XPA 2482 | | 2500 | 2482 |
| 07A02500X | XPA 2500 | | 2518 | 2500 |
| 07A02532X | XPA 2532 | | 2550 | 2532 |
| 07A02582X | XPA 2582 | | 2600 | 2582 |
| 07A02607X | XPA 2607 ** | | 2625 | 2607 |
| 07A02632X | XPA 2632 ** | | 2650 | 2632 |
| 07A02650X | XPA 2650 | | 2668 | 2650 |
| 07A02682X | XPA 2682 | | 2700 | 2682 |
| 07A02732X | XPA 2732 | | 2750 | 2732 |
| 07A02782X | XPA 2782 ** | | 2800 | 2782 |
| 07A02800X | XPA 2800 | | 2818 | 2800 |
| 07A03000X | XPA 3000 | | 3018 | 3000 |
| 07A03150X | XPA 3150 | | 3168 | 3150 |
| 07A03350X | XPA 3350 | | 3368 | 3350 |
| 07A03550X | XPA 3550 | | 3568 | 3550 |

**** Ad esaurimento** - To be sold out - Bis Ausverkauf - À épuiser - A agotar.

# Cinghie trapezoidali NORMALMEC® LINEA-X

NORMALMEC® LINEA-X V-belts
NORMALMEC® LINEA-X Keilriemen
Courroies trapézoïdales NORMALMEC® LINEA-X
Correas trapeciales NORMALMEC® LINEA-X

## XPB/5VX (16,3 x 13 mm)

| **Codice** Item number Codierung Code Código | **Descrizione** Designation - Bezeichnung Désignation - Referencia ISO | RMA | **Le** mm | **Lp** mm |
|---|---|---|---|---|
| 07B01250X | XPB 1250 | | 1272 | 1250 |
| 07B01260X | XPB 1260 | 5VX500 | 1282 | 1260 |
| 07B01320X | XPB 1320 | | 1342 | 1320 |
| 07B01340X | XPB 1340 | 5VX530 | 1362 | 1340 |
| 07B01400X | XPB 1400 | | 1422 | 1400 |
| 07B01410X | XPB 1410 | 5VX560 | 1432 | 1410 |
| 07B01500X | XPB 1500 | | 1522 | 1500 |
| 07B01510X | XPB 1510 | 5VX600 | 1532 | 1510 |
| 07B01590X | XPB 1590 | 5VX630 | 1612 | 1590 |
| 07B01600X | XPB 1600 | | 1622 | 1600 |
| 07B01690X | XPB 1690 | 5VX670 | 1712 | 1690 |
| 07B01700X | XPB 1700 | | 1722 | 1700 |
| 07B01800X | XPB 1800 | 5VX710 | 1822 | 1800 |
| 07B01900X | XPB 1900 | 5VX750 | 1922 | 1900 |
| 07B02000X | XPB 2000 | | 2022 | 2000 |
| 07B02020X | XPB 2020 | 5VX800 | 2042 | 2020 |
| 07B02120X | XPB 2120 | | 2142 | 2120 |
| 07B02150X | XPB 2150 | 5VX850 | 2172 | 2150 |
| 07B02240X | XPB 2240 | | 2262 | 2240 |
| 07B02280X | XPB 2280 | 5VX900 | 2302 | 2280 |
| 07B02360X | XPB 2360 | | 2382 | 2360 |
| 07B02410X | XPB 2410 | 5VX950 | 2432 | 2410 |
| 07B02500X | XPB 2500 | | 2522 | 2500 |
| 07B02530X | XPB 2530 | 5VX1000 | 2552 | 2530 |
| 07B02650X | XPB 2650 | | 2672 | 2650 |
| 07B02680X | XPB 2680 | 5VX1060 | 2702 | 2680 |
| 07B02800X | XPB 2800 | | 2822 | 2800 |
| 07B02840X | XPB 2840 | 5VX1120 | 2862 | 2840 |
| 07B02990X | XPB 2990 | 5VX1180 | 3012 | 2990 |
| 07B03000X | XPB 3000 | | 3022 | 3000 |
| 07B03150X | XPB 3150 | | 3172 | 3150 |
| 07B03170X | XPB 3170 | 5VX1250 | 3192 | 3170 |
| 07B03340X | XPB 3340 | 5VX1320 | 3362 | 3340 |
| 07B03350X | XPB 3350 | | 3372 | 3350 |
| 07B03550X | XPB 3550 | 5VX1400 | 3572 | 3550 |

## XPC (22 x 18 mm)

| **Codice** Item number Codierung Code Código | **Descrizione** Designation - Bezeichnung Désignation - Referencia ISO | RMA | **Le** mm | **Lp** mm |
|---|---|---|---|---|
| 07C02000X | XPC 2000 | | 2030 | 2000 |
| 07C02120X | XPC 2120 | | 2150 | 2120 |
| 07C02240X | XPC 2240 | | 2270 | 2240 |
| 07C02360X | XPC 2360 | | 2390 | 2360 |
| 07C02500X | XPC 2500 | | 2530 | 2500 |
| 07C02650X | XPC 2650 | | 2680 | 2650 |
| 07C02800X | XPC 2800 | | 2830 | 2800 |
| 07C03000X | XPC 3000 | | 3030 | 3000 |
| 07C03150X | XPC 3150 | | 3180 | 3150 |
| 07C03350X | XPC 3350 | | 3380 | 3350 |
| 07C03550X | XPC 3550 | | 3580 | 3550 |

**** Ad esaurimento** - To be sold out - Bis Ausverkauf - À épuiser - A agotar.

# Cinghie trapezoidali NORMALVARI® per variatori continui di velocità

NORMALVARI® V-belts for speed variators
NORMALVARI® Keilriemen für Variatoren
Courroies trapézoïdales NORMALVARI® pour variateurs de vitesse
Correas trapeciales NORMALVARI® para variadores de velocidad

POGGI®

*trasmissioni meccaniche s.p.a.*

# Cinghie trapezoidali NORMALVARI® per variatori continui di velocità

NORMALVARI® V-belts for speed variators
NORMALVARI® Keilriemen für Variatoren
Courroies trapézoïdales NORMALVARI® pour variateurs de vitesse
Correas trapeciales NORMALVARI® para variadores de velocidad

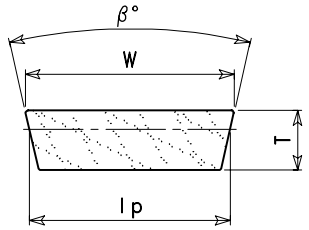


| W x T mm | lp mm | β° |
|---|---|---|
| 13 x 6 | 12,0 | 26 |
| 17 x 6 | 16,0 | 26 |
| 22 x 8 | 21,0 | 26 |
| 28 x 8 | 27,0 | 26 |
| 36 x 12 | 34,5 | 30 |
| 37 x 10 | 35,8 | 30 |
| 46 x 13 | 44,5 | 30 |
| 47 x 12 | 45,6 | 30 |
| 54 x 16 | 52,0 | 30 |
| 70 x 20 | 68,0 | 30 |

**Li = lunghezza interna**
inside length
Innenlänge
longueur intérieure
longitud interior

**Le = lunghezza esterna**
outside length
Aussenlänge
longueur extérieure
longitud exterior

**I requisiti delle cinghie per variatori NORMALVARI®, al fine di garantire rapporti di variazione elevati e costanti, sono:**

**1) inestensibilità;**
**2) elevata flessibilità nel senso del moto;**
**3) alta resistenza trasversale alla compressione.**

**Infatti più elevati sono i rapporti di variazione, tanto minori possono essere i diametri di avvolgimento (flessibilità longitudinale) e tanto maggiori le forze di compressione a cui deve resistere la cinghia quando passa a lavorare dalle posizioni esterne a quelle interne (resistenza trasversale); infine solo la inestensibilità della cinghia può garantire la costanza dei rapporti di variazione.**
**I materiali impiegati e le nostre tecniche costruttive conferiscono alle cinghie NORMALVARI®:**

- **resistenza all'azione rigonfiante degli olii;**
- **resistenza al calore;**
- **stabilità dello sviluppo.**

NORMALVARI® belts for speed variators require the belt to have the following features, in order to ensure high and constant variation ratios:

1) no elongation;
2) high flexibility in the sense of motion;
3) high transversal resistance to compression.

The higher the variation ratios, the smaller the wrap diameters (longitudinal flexibility) and the harder the compression forces applied to the belt, switching from outer side to inner side working positions (transversal resistance). Variation ratio unalterability can be obtained only through the inextensibility of the belt.
Thanks to manufacturing materials and techniques, NORMALVARI® belts have the following features:

- resistance to the swelling action of oils;
- heat resistant;
- ongitudinal stability.

Die Eigenschaften der NORMALVARI® Keilriemen für Variatoren, um hohe Variationsverhältnisse zu gewährleisten, sind:

1) Unausdehnbarkeit;
2) hohe Biegsamkeit in der Bewegungsrichtung;
3) Beständigkeit gegen Druckbelastung.

Je höher die Variationsverhältnisse, desto kleiner die Umschlingungsdurchmesser (Längsbiegewilligkeit) und desto höher die Druckkräfte, wenn der Riemen die wirkende Positionierung von der Aussenseite zur Innenseite schaltet (Quersteifigkeit); schliesslich soll man hinzufügen, daß nur die Unausdehnbarkeit des Riemens die Unveränderlichkeit der Variationsverhältnisse gewährleisten kann. Dank den verwendeten Rohstoffen und unserem Fertigungsverfahren bieten die NORMALVARI® Keilriemen:

- Beständigkeit gegen die Ölschwellungsaktion;
- Hitzebeständigkeit;
- Stabilität der Riemenlänge während der Zeit.

Les requises des courroies pour variateurs NORMALVARI®, pour garantir rapports de variation élevés et constants, sont:

1) inextensibilité;
2) haute flexibilité dans la direction du mouvement;
3) haute résistance transversale à la compression.

Plus les rapports de variation sont élevés, plus petits sont les diamètres d'enroulement (flexibilité longitudinale) et majeures sont les forces de compression auxquelles la courroie doit résister quand elle passe de conditions de travail internes à conditions de travail externes (résistance transversale) ; enfin seulement l'inextensibilité de la courroie peut garantir la constance des rapports de variation.
Les matériaux employés et nos techniques de construction confèrent aux courroies NORMALVARI®:

- résistance à l'action gonflante des huiles;
- résistance à la chaleur;
- stabilité de la longueur.

Los requisitos de las correas para variadores NORMALVARI®, con el fin de garantizar relaciones de variaciones elevadas y constantes, son:
1) inextensibilidad;
2) elevada flexibilidad en el sentido del movimiento;
3) alta resistencia transversal a la compresión.

De hecho, cuanto más elevadas sean las relaciones de variación, menores pueden ser los diámetros de abarcado (flexibilidad longitudinal) y mucho mayores las fuerzas de compresión a las cuales tiene que resistir la correa cuando pasa a trabajar de las posiciones externas a las internas (resistencia transversal); en fin solo la inextensibilidad de la correa puede garantizar la constancia de las relaciones de variaciones.
Los materiales utilizados y nuestras técnicas de construcción confieren a las correas NORMALVARI®:

- resistencia a la acción de abultamiento producida por los aceites;
- resistencia al calor;
- estabilidad de la longitud.

## 13 x 6

| Codice Item number Codierung Code Código | Descrizione Designation - Bezeichnung Désignation - Referencia | | |
|---|---|---|---|
| | Sezione Sect. - Prof. Sect. - Perf. | Li mm | Le mm |
| 09130400 | 13X 6 * | 400 | 440 |
| 09130425 | 13X 6 * | 425 | 465 |
| 09130450 | 13X 6 * | 450 | 490 |
| 09130475 | 13X 6 * | 475 | 515 |
| 09130500 | 13X 6 * | 500 | 540 |
| 09130525 | 13X 6 * | 525 | 565 |
| 09130550 | 13X 6 * | 550 | 590 |
| 09130600 | 13X 6 * | 600 | 640 |
| 09130625 | 13X 6 * | 625 | 665 |
| 09130650 | 13X 6 * | 650 | 690 |
| 09130675 | 13X 6 * | 675 | 715 |
| 09130700 | 13X 6 * | 700 | 740 |
| 09130725 | 13X 6 * | 725 | 765 |

| Codice Item number Codierung Code Código | Descrizione Designation - Bezeichnung Désignation - Referencia | | |
|---|---|---|---|
| | Sezione Sect. - Prof. Sect. - Perf. | Li mm | Le mm |
| 09130750 | 13X 6 * | 750 | 790 |
| 09130775 | 13X 6 * | 775 | 815 |
| 09130800 | 13X 6 * | 800 | 840 |
| 09130850 | 13X 6 * | 850 | 890 |
| 09130900 | 13X 6 * | 900 | 940 |
| 09130950 | 13X 6 * | 950 | 990 |
| 09131000 | 13X 6 * | 1000 | 1040 |
| 09131060 | 13X 6 * | 1060 | 1100 |
| 09131120 | 13X 6 * | 1120 | 1160 |
| 09131180 | 13X 6 * | 1180 | 1220 |
| 09131250 | 13X 6 * | 1250 | 1290 |
| 09131320 | 13X 6 * | 1320 | 1360 |

## 17 x 6

| Codice Item number Codierung Code Código | Descrizione Designation - Bezeichnung Désignation - Referencia | | |
|---|---|---|---|
| | Sezione Sect. - Prof. Sect. - Perf. | Li mm | Le mm |
| 09170425 | 17X 6 ** | 425 | 465 |
| 09171500 | 17X 6 ** | 1500 | 1540 |
| 09171600 | 17X 6 ** | 1600 | 1640 |
| 09171700 | 17X 6 ** | 1700 | 1740 |
| 09171900 | 17X 6 ** | 1900 | 1940 |
| 09172000 | 17X 6 ** | 2000 | 2040 |

* **A richiesta** - On request - Auf Anfrage - Sur demande - Bajo consulta.

** **Ad esaurimento** - To be sold out - Bis Ausverkauf - À épuiser - A agotar.

# Cinghie trapezoidali NORMALVARI® per variatori continui di velocità

NORMALVARI® V-belts for speed variators
NORMALVARI® Keilriemen für Variatoren
Courroies trapézoïdales NORMALVARI® pour variateurs de vitesse
Correas trapeciales NORMALVARI® para variadores de velocidad

## 22 x 8

| **Codice** Item number Codierung Code Código | **Descrizione** Designation - Bezeichnung Désignation - Referencia | | |
|---|---|---|---|
| | **Sezione** Sect. - Prof. Sect. - Perf. | **Li** mm | **Le** mm |
| 09220400 | 22X 8 * | 400 | 450 |
| 09220450 | 22X 8 * | 450 | 500 |
| 09220500 | 22X 8 | 500 | 550 |
| 09220525 | 22X 8 | 525 | 575 |
| 09220550 | 22X 8 | 550 | 600 |
| 09220575 | 22X 8 | 575 | 625 |
| 09220600 | 22X 8 | 600 | 650 |
| 09220625 | 22X 8 | 625 | 675 |
| 09220650 | 22X 8 | 650 | 700 |
| 09220675 | 22X 8 | 675 | 725 |
| 09220700 | 22X 8 | 700 | 750 |
| 09220725 | 22X 8 | 725 | 775 |
| 09220750 | 22X 8 | 750 | 800 |
| 09220775 | 22X 8 | 775 | 825 |
| 09220800 | 22X 8 | 800 | 850 |
| 09220850 | 22X 8 | 850 | 900 |
| 09220900 | 22X 8 | 900 | 950 |
| 09220950 | 22X 8 | 950 | 1000 |
| 09221000 | 22X 8 | 1000 | 1050 |
| 09221060 | 22X 8 | 1060 | 1110 |
| 09221120 | 22X 8 | 1120 | 1170 |
| 09221180 | 22X 8 | 1180 | 1230 |
| 09221225 | 22X 8 | 1225 | 1275 |
| 09221250 | 22X 8 | 1250 | 1300 |
| 09221320 | 22X 8 | 1320 | 1370 |
| 09221400 | 22X 8 | 1400 | 1450 |
| 09221500 | 22X 8 | 1500 | 1550 |
| 09221600 | 22X 8 | 1600 | 1650 |
| 09221640 | 22X 8 | 1640 | 1690 |
| 09221700 | 22X 8 | 1700 | 1750 |
| 09221800 | 22X 8 | 1800 | 1850 |
| 09221900 | 22X 8 | 1900 | 1950 |
| 09222000 | 22X 8 | 2000 | 2050 |
| 09222120 | 22X 8 | 2120 | 2170 |
| 09222360 | 22X 8 ** | 2360 | 2410 |
| 09222500 | 22X 8 ** | 2500 | 2550 |
| 09222800 | 22X 8 ** | 2800 | 2850 |

## 28 x 8

| **Codice** Item number Codierung Code Código | **Descrizione** Designation - Bezeichnung Désignation - Referencia | | |
|---|---|---|---|
| | **Sezione** Sect. - Prof. Sect. - Perf. | **Li** mm | **Le** mm |
| 09280400 | 28X 8 * | 400 | 455 |
| 09280500 | 28X 8 | 500 | 555 |
| 09280525 | 28X 8 | 525 | 580 |
| 09280550 | 28X 8 | 550 | 605 |
| 09280575 | 28X 8 * | 575 | 630 |
| 09280600 | 28X 8 | 600 | 655 |
| 09280625 | 28X 8 | 625 | 680 |
| 09280650 | 28X 8 | 650 | 700 |
| 09280675 | 28X 8 * | 675 | 725 |
| 09280700 | 28X 8 | 700 | 750 |
| 09280750 | 28X 8 | 750 | 800 |
| 09280775 | 28X 8 * | 775 | 830 |
| 09280800 | 28X 8 | 800 | 855 |
| 09280850 | 28X 8 | 850 | 900 |
| 09280900 | 28X 8 | 900 | 950 |
| 09280950 | 28X 8 | 950 | 1000 |
| 09281000 | 28X 8 | 1000 | 1050 |
| 09281010 | 28X 8 * | 1010 | 1060 |
| 09281060 | 28X 8 | 1060 | 1110 |
| 09281120 | 28X 8 | 1120 | 1170 |
| 09281180 | 28X 8 | 1180 | 1235 |
| 09281250 | 28X 8 | 1250 | 1305 |
| 09281300 | 28X 8 | 1300 | 1355 |
| 09281320 | 28X 8 | 1320 | 1370 |
| 09281400 | 28X 8 | 1400 | 1450 |
| 09281500 | 28X 8 | 1500 | 1550 |
| 09281600 | 28X 8 | 1600 | 1655 |
| 09281700 | 28X 8 | 1700 | 1755 |
| 09281800 | 28X 8 | 1800 | 1855 |
| 09281900 | 28X 8 | 1900 | 1955 |
| 09282000 | 28X 8 | 2000 | 2055 |
| 09282120 | 28X 8 | 2120 | 2175 |
| 09282240 | 28X 8 | 2240 | 2295 |
| 09282360 | 28X 8 | 2360 | 2415 |
| 09282500 | 28X 8 * | 2500 | 2555 |
| 09282800 | 28X 8 | 2800 | 2855 |

## 36 x 12

| **Codice** Item number Codierung Code Código | **Descrizione** Designation - Bezeichnung Désignation - Referencia | | |
|---|---|---|---|
| | **Sezione** Sect. - Prof. Sect. - Perf. | **Li** mm | **Le** mm |
| 09360725 | 36X12 ** | 725 | 805 |
| 09360775 | 36X12 ** | 775 | 855 |
| 09361700 | 36X12 ** | 1700 | 1780 |
| 09362120 | 36X12 ** | 2120 | 2200 |
| 09362800 | 36X12 ** | 2800 | 2880 |

* **A richiesta** - On request - Auf Anfrage - Sur demande - Bajo consulta.

** **Ad esaurimento** - To be sold out - Bis Ausverkauf - À épuiser - A agotar.

# Cinghie trapezoidali NORMALVARI® per variatori continui di velocità

NORMALVARI® V-belts for speed variators
NORMALVARI® Keilriemen für Variatoren
Courroies trapézoïdales NORMALVARI® pour variateurs de vitesse
Correas trapeciales NORMALVARI® para variadores de velocidad

## 37 x 10

| **Codice** Item number Codierung Code Código | **Descrizione** Designation - Bezeichnung Désignation - Referencia | | |
|---|---|---|---|
| | **Sezione** Sect. - Prof. Sect. - Perf. | **Li** mm | **Le** mm |
| 09370600 | 37X10 | 600 | 660 |
| 09370625 | 37X10 | 625 | 685 |
| 09370650 | 37X10 | 650 | 710 |
| 09370675 | 37X10 | 675 | 735 |
| 09370700 | 37X10 | 700 | 760 |
| 09370725 | 37X10 | 725 | 785 |
| 09370750 | 37X10 | 750 | 810 |
| 09370800 | 37X10 | 800 | 860 |
| 09370850 | 37X10 | 850 | 910 |
| 09370900 | 37X10 | 900 | 960 |
| 09370950 | 37X10 | 950 | 1010 |
| 09371000 | 37X10 | 1000 | 1060 |
| 09371060 | 37X10 | 1060 | 1120 |
| 09371120 | 37X10 | 1120 | 1180 |
| 09371180 | 37X10 | 1180 | 1240 |
| 09371250 | 37X10 | 1250 | 1310 |
| 09371320 | 37X10 | 1320 | 1380 |
| 09371400 | 37X10 | 1400 | 1460 |
| 09371500 | 37X10 | 1500 | 1560 |
| 09371600 | 37X10 | 1600 | 1660 |
| 09371700 | 37X10 | 1700 | 1760 |
| 09371800 | 37X10 | 1800 | 1860 |
| 09371900 | 37X10 | 1900 | 1960 |
| 09372000 | 37X10 | 2000 | 2060 |
| 09372120 | 37X10 | 2120 | 2180 |
| 09372240 | 37X10 | 2240 | 2300 |
| 09372360 | 37X10 | 2360 | 2420 |
| 09372500 | 37X10 * | 2500 | 2560 |
| 09372800 | 37X10 * | 2800 | 2860 |

## 46 x 13

| **Codice** Item number Codierung Code Código | **Descrizione** Designation - Bezeichnung Désignation - Referencia | | |
|---|---|---|---|
| | **Sezione** Sect. - Prof. Sect. - Perf. | **Li** mm | **Le** mm |
| 09460625 | 46X13 ** | 625 | 707 |
| 09460650 | 46X13 ** | 650 | 732 |
| 09460675 | 46X13 ** | 675 | 757 |
| 09460725 | 46X13 ** | 725 | 807 |
| 09460775 | 46X13 ** | 775 | 857 |
| 09460800 | 46X13 ** | 800 | 882 |
| 09461180 | 46X13 ** | 1180 | 1262 |
| 09461800 | 46X13 ** | 1800 | 1882 |
| 09462360 | 46X13 ** | 2360 | 2442 |

## 47 x 12

| **Codice** Item number Codierung Code Código | **Descrizione** Designation - Bezeichnung Désignation - Referencia | | |
|---|---|---|---|
| | **Sezione** Sect. - Prof. Sect. - Perf. | **Li** mm | **Le** mm |
| 09470600 | 47X12 * | 600 | 680 |
| 09470750 | 47X12 * | 750 | 830 |
| 09470800 | 47X12 * | 800 | 880 |
| 09470850 | 47X12 | 850 | 930 |
| 09470875 | 47X12 | 875 | 955 |
| 09470900 | 47X12 | 900 | 980 |
| 09470950 | 47X12 | 950 | 1030 |
| 09471000 | 47X12 | 1000 | 1080 |
| 09471030 | 47X12 | 1030 | 1110 |
| 09471060 | 47X12 | 1060 | 1140 |
| 09471120 | 47X12 | 1120 | 1200 |
| 09471145 | 47X12 | 1145 | 1225 |
| 09471180 | 47X12 | 1180 | 1260 |
| 09471195 | 47X12 | 1195 | 1275 |
| 09471250 | 47X12 | 1250 | 1330 |
| 09471270 | 47X12 | 1270 | 1350 |
| 09471320 | 47X12 | 1320 | 1400 |
| 09471400 | 47X12 | 1400 | 1480 |
| 09471435 | 47X12 | 1435 | 1515 |
| 09471500 | 47X12 | 1500 | 1580 |
| 09471565 | 47X12 | 1565 | 1645 |
| 09471600 | 47X12 | 1600 | 1680 |
| 09471640 | 47X12 | 1640 | 1720 |
| 09471700 | 47X12 | 1700 | 1780 |
| 09471740 | 47X12 | 1740 | 1820 |
| 09471800 | 47X12 | 1800 | 1880 |
| 09471900 | 47X12 | 1900 | 1980 |
| 09471920 | 47X12 * | 1920 | 2000 |
| 09472000 | 47X12 | 2000 | 2080 |
| 09472060 | 47X12 | 2060 | 2140 |
| 09472120 | 47X12 | 2120 | 2200 |
| 09472210 | 47X12 | 2210 | 2290 |
| 09472240 | 47X12 | 2240 | 2320 |
| 09472360 | 47X12 | 2360 | 2440 |
| 09472400 | 47X12 | 2400 | 2480 |
| 09472500 | 47X12 | 2500 | 2580 |
| 09472800 | 47X12 | 2800 | 2880 |

* **A richiesta** - On request - Auf Anfrage - Sur demande - Bajo consulta.

** **Ad esaurimento** - To be sold out - Bis Ausverkauf - À épuiser - A agotar.

# Cinghie trapezoidali NORMALVARI® per variatori continui di velocità

NORMALVARI® V-belts for speed variators
NORMALVARI® Keilriemen für Variatoren
Courroies trapézoïdales NORMALVARI® pour variateurs de vitesse
Correas trapeciales NORMALVARI® para variadores de velocidad

## 54 x 16

| **Codice** Item number Codierung Code Código | **Descrizione** Designation - Bezeichnung Désignation - Referencia | | |
|---|---|---|---|
| | **Sezione** Sect. - Prof. Sect. - Perf. | **Li** mm | **Le** mm |
| 09540900 | 54X16 | 900 | 1000 |
| 09540950 | 54X16 | 950 | 1050 |
| 09540960 | 54X16 * | 960 | 1060 |
| 09541000 | 54X16 | 1000 | 1100 |
| 09541060 | 54X16 | 1060 | 1160 |
| 09541100 | 54X16 | 1100 | 1200 |
| 09541120 | 54X16 | 1120 | 1220 |
| 09541150 | 54X16 | 1150 | 1250 |
| 09541180 | 54X16 | 1180 | 1280 |
| 09541250 | 54X16 | 1250 | 1350 |
| 09541320 | 54X16 | 1320 | 1420 |
| 09541400 | 54X16 | 1400 | 1500 |
| 09541500 | 54X16 | 1500 | 1600 |
| 09541600 | 54X16 | 1600 | 1700 |
| 09541700 | 54X16 | 1700 | 1800 |
| 09541800 | 54X16 | 1800 | 1900 |
| 09541900 | 54X16 | 1900 | 2000 |
| 09542000 | 54X16 | 2000 | 2100 |
| 09542120 | 54X16 | 2120 | 2220 |
| 09542240 | 54X16 | 2240 | 2340 |
| 09542360 | 54X16 | 2360 | 2460 |
| 09542500 | 54X16 | 2500 | 2600 |
| 09542800 | 54X16 | 2800 | 2900 |
| 09543150 | 54X16 | 3150 | 3250 |

## 70 x 20

| **Codice** Item number Codierung Code Código | **Descrizione** Designation - Bezeichnung Désignation - Referencia | | |
|---|---|---|---|
| | **Sezione** Sect. - Prof. Sect. - Perf. | **Li** mm | **Le** mm |
| 09701100 | 70X20 * | 1100 | 1210 |
| 09701200 | 70X20 * | 1200 | 1310 |
| 09701320 | 70X20 | 1320 | 1430 |
| 09701400 | 70X20 | 1400 | 1510 |
| 09701500 | 70X20 | 1500 | 1610 |
| 09701600 | 70X20 | 1600 | 1710 |
| 09701700 | 70X20 | 1700 | 1810 |
| 09701800 | 70X20 | 1800 | 1910 |
| 09701900 | 70X20 | 1900 | 2010 |
| 09702000 | 70X20 | 2000 | 2110 |
| 09702015 | 70X20 | 2015 | 2125 |
| 09702065 | 70X20 * | 2065 | 2175 |
| 09702120 | 70X20 | 2120 | 2230 |
| 09702240 | 70X20 | 2240 | 2350 |
| 09702360 | 70X20 | 2360 | 2470 |
| 09702500 | 70X20 | 2500 | 2610 |
| 09702640 | 70X20 | 2640 | 2750 |
| 09702800 | 70X20 | 2800 | 2910 |
| 09703060 | 70X20 * | 3060 | 3170 |
| 09703150 | 70X20 | 3150 | 3260 |
| 09703260 | 70X20 * | 3260 | 3370 |

* **A richiesta** - On request - Auf Anfrage - Sur demande - Bajo consulta.

** **Ad esaurimento** - To be sold out - Bis Ausverkauf - À épuiser - A agotar.

# Cinghie trapezoidali NORMALVARI® per variatori continui di velocità, a norme ISO R 1604

**NORMALVARI® V-belts** for speed variators, acc.to ISO R 1604
**NORMALVARI® Keilriemen** für Variatoren, nach ISO R 1604
**Courroies trapézoïdales NORMALVARI®** pour variateurs de vitesse, selon ISO R 1604
**Correas trapeciales NORMALVARI®** para variadores de velocidad, según ISO R 1604

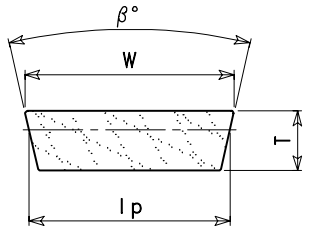


| W x T mm | ISO | lp mm | β° |
|---|---|---|---|
| 17 x 5,0 | W 16 | 16,0 | 26 |
| 21 x 6,5 | W 20 | 20,0 | 26 |
| 26 x 8,0 | W 25 | 25,0 | 26 |
| 33 x 10,0 | W 31,5 | 31,5 | 26 |
| 42 x 13,0 | W 40 | 40,0 | 30 |
| 52 x 16,0 | W 50 | 50,0 | 30 |
| 65 x 20,0 | W 63 | 63,0 | 30 |
| 83 x 25,0 | W 80 | 80,0 | 30 |
| 104 x 32,0 | W 100 | 100,0 | 30 |

**Lp = lunghezza primitiva**
pitch length
Wirklänge
longueur primitive
longitud primitiva

**Le = lunghezza esterna**
outside length
Aussenlänge
longueur extérieure
longitud exterior

## W 16

| Codice Item number Codierung Code Código | Descrizione Designation - Bezeichnung Désignation - Referencia | | |
|---|---|---|---|
| | Sezione Sect. - Prof. Sect. - Perf. | Lp mm | Le mm |
| 09W160450 | W 16 | 450 | 458 |
| 09W160500 | W 16 | 500 | 508 |
| 09W160560 | W 16 | 560 | 568 |
| 09W160630 | W 16 | 630 | 638 |
| 09W160710 | W 16 | 710 | 718 |
| 09W160800 | W 16 | 800 | 808 |
| 09W160900 | W 16 | 900 | 908 |
| 09W161000 | W 16 | 1000 | 1008 |

## W 20

| Codice Item number Codierung Code Código | Descrizione Designation - Bezeichnung Désignation - Referencia | | |
|---|---|---|---|
| | Sezione Sect. - Prof. Sect. - Perf. | Lp mm | Le mm |
| 09W200560 | W 20 | 560 | 570 |
| 09W200630 | W 20 | 630 | 640 |
| 09W200710 | W 20 | 710 | 720 |
| 09W200800 | W 20 | 800 | 810 |
| 09W200900 | W 20 | 900 | 910 |
| 09W201000 | W 20 | 1000 | 1010 |
| 09W201120 | W 20 | 1120 | 1130 |
| 09W201250 | W 20 | 1250 | 1260 |
| 09W201600 | W 20 | 1600 | 1610 |

## W 25

| Codice Item number Codierung Code Código | Descrizione Designation - Bezeichnung Désignation - Referencia | | |
|---|---|---|---|
| | Sezione Sect. - Prof. Sect. - Perf. | Lp mm | Le mm |
| 09W250710 | W 25 | 710 | 722 |
| 09W250800 | W 25 | 800 | 812 |
| 09W250900 | W 25 | 900 | 912 |
| 09W251000 | W 25 | 1000 | 1012 |
| 09W251120 | W 25 | 1120 | 1132 |
| 09W251250 | W 25 | 1250 | 1262 |
| 09W251400 | W 25 | 1400 | 1412 |
| 09W251600 | W 25 | 1600 | 1612 |

## W 31,5

| Codice Item number Codierung Code Código | Descrizione Designation - Bezeichnung Désignation - Referencia | | |
|---|---|---|---|
| | Sezione Sect. - Prof. Sect. - Perf. | Lp mm | Le mm |
| 09W310900 | W 31,5 | 900 | 916 |
| 09W311000 | W 31,5 | 1000 | 1016 |
| 09W311120 | W 31,5 | 1120 | 1136 |
| 09W311250 | W 31,5 | 1250 | 1266 |
| 09W311400 | W 31,5 | 1400 | 1416 |
| 09W311600 | W 31,5 | 1600 | 1616 |
| 09W311800 | W 31,5 | 1800 | 1816 |
| 09W312000 | W 31,5 | 2000 | 2016 |

## W 40

| Codice Item number Codierung Code Código | Descrizione Designation - Bezeichnung Désignation - Referencia | | |
|---|---|---|---|
| | Sezione Sect. - Prof. Sect. - Perf. | Lp mm | Le mm |
| 09W401060 | W 40 | 1060 | 1079 |
| 09W401120 | W 40 | 1120 | 1139 |
| 09W401250 | W 40 | 1250 | 1269 |
| 09W401400 | W 40 | 1400 | 1419 |
| 09W401600 | W 40 | 1600 | 1619 |
| 09W401800 | W 40 | 1800 | 1819 |
| 09W402000 | W 40 | 2000 | 2019 |
| 09W402240 | W 40 | 2240 | 2259 |
| 09W402500 | W 40 | 2500 | 2519 |

## W 50

| Codice Item number Codierung Code Código | Descrizione Designation - Bezeichnung Désignation - Referencia | | |
|---|---|---|---|
| | Sezione Sect. - Prof. Sect. - Perf. | Lp mm | Le mm |
| 09W501400 | W 50 | 1400 | 1425 |
| 09W501600 | W 50 | 1600 | 1625 |
| 09W501800 | W 50 | 1800 | 1825 |
| 09W502000 | W 50 | 2000 | 2025 |
| 09W502240 | W 50 | 2240 | 2265 |
| 09W502500 | W 50 | 2500 | 2525 |
| 09W502800 | W 50 | 2800 | 2825 |
| 09W503150 | W 50 | 3150 | 3175 |

* **A richiesta** - On request - Auf Anfrage - Sur demande - Bajo consulta.

** **Ad esaurimento** - To be sold out - Bis Ausverkauf - À épuiser - A agotar.

# Cinghie trapezoidali NORMALVARI® per variatori continui di velocità, a norme ISO R 1604

**NORMALVARI® V-belts** for speed variators, acc.to ISO R 1604
**NORMALVARI® Keilriemen** für Variatoren, nach ISO R 1604
**Courroies trapézoïdales NORMALVARI®** pour variateurs de vitesse, selon ISO R 1604
**Correas trapeciales NORMALVARI®** para variadores de velocidad, según ISO R 1604

## W 63

| **Codice** Item number Codierung Code Código | **Descrizione** Designation - Bezeichnung Désignation - Referencia | | |
|---|---|---|---|
| | **Sezione** Sect. - Prof. Sect. - Perf. | **Lp** mm | **Le** mm |
| 09W631600 | W 63 | 1600 | 1632 |
| 09W631800 | W 63 | 1800 | 1832 |
| 09W632000 | W 63 | 2000 | 2032 |
| 09W632240 | W 63 | 2240 | 2272 |
| 09W632500 | W 63 | 2500 | 2532 |
| 09W632800 | W 63 | 2800 | 2832 |
| 09W633150 | W 63 | 3150 | 3182 |
| 09W633550 | W 63 | 3550 | 3582 |
| 09W634000 | W 63 * | 4000 | 4032 |

## W 80

| **Codice** Item number Codierung Code Código | **Descrizione** Designation - Bezeichnung Désignation - Referencia | | |
|---|---|---|---|
| | **Sezione** Sect. - Prof. Sect. - Perf. | **Lp** mm | **Le** mm |
| 09W801800 | W 80 * | 1800 | 1836 |
| 09W802000 | W 80 * | 2000 | 2036 |
| 09W802240 | W 80 * | 2240 | 2276 |
| 09W802500 | W 80 * | 2500 | 2536 |
| 09W802800 | W 80 * | 2800 | 2836 |
| 09W803150 | W 80 * | 3150 | 3186 |
| 09W803550 | W 80 * | 3550 | 3586 |
| 09W804000 | W 80 * | 4000 | 4036 |

## W 100

| **Codice** Item number Codierung Code Código | **Descrizione** Designation - Bezeichnung Désignation - Referencia | | |
|---|---|---|---|
| | **Sezione** Sect. - Prof. Sect. - Perf. | **Lp** mm | **Le** mm |
| 09W992800 | W100 * | 2800 | 2850 |
| 09W993150 | W100 * | 3150 | 3200 |
| 09W993550 | W100 * | 3550 | 3600 |
| 09W994000 | W100 * | 4000 | 4050 |

* **A richiesta** - On request - Auf Anfrage - Sur demande - Bajo consulta.

** **Ad esaurimento** - To be sold out - Bis Ausverkauf - À épuiser - A agotar.

POGGI®

# Cinghie trapezoidali POLYFLEX® e POLYFLEX®-JB™

POLYFLEX® and POLYFLEX®-JB™ V-belts

POLYFLEX® und POLYFLEX®-JB™ Keilriemen

Courroies trapézoïdales POLYFLEX® et POLYFLEX®-JB™

Correas trapeciales POLYFLEX® y POLYFLEX®-JB™

POGGI®

*trasmissioni meccaniche s.p.a.*

# Cinghie trapezoidali POLYFLEX®

POLYFLEX® V-belts
POLYFLEX® Keilriemen
Courroies trapézoïdales POLYFLEX®
Correas trapeciales POLYFLEX®

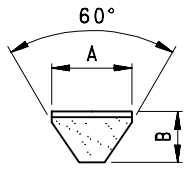


| Sezione<br>Section<br>Profil<br>Section<br>Perfil | A<br>mm | B<br>mm |
|---|---|---|
| 3 M | 3 | 2,3 |
| 5 M | 5 | 3,3 |
| 7 M | 7 | 5,3 |
| 11 M | 11 | 7,1 |

## CARATTERISTICHE

**Questa cinghia trapezoidale molto compatta trasmette, in meno spazio, più potenza di qualsiasi altra cinghia trapezoidale attualmente in commercio, è fabbricata con uno speciale composto di poliuretano e secondo un procedimento brevettato.**

**É la cinghia ideale per macchine utensili e per tutti quei macchinari che richiedono in uno spazio limitato, un'alta velocità ed una scorrevolezza perfetta ed uniforme.**

### Vantaggi

- **Eccezionale resistenza all'abrasione;**
- **Riduzione della larghezza delle pulegge;**
- **Alto modulo di compressione;**
- **Elevato rapporto di trasmissione;**
- **Alto coefficiente d'attrito;**
- **Lunga durata di servizio su pulegge di piccolo diametro;**
- **Maggiore resistenza agli agenti ambientali;**
- **Largo campo di applicazioni;**
- **Ottima resistenza alla fatica;**
- **Riduzione dei costi;**
- **Stabilità di tensionamento;**
- **Perfetta scorrevolezza senza vibrazioni ad alta velocità.**

### Le proprietà del materiale

**La speciale mescola di poliuretano, possiede particolari proprietà fisiche nettamente vantaggiose rispetto ai più convenzionali materiali comunemente usati nella fabbricazione di cinghie. Oltre all'ottima resistenza alla fatica ed all'usura, ed all'elevato coefficiente d'attrito, il poliuretano assicura anche un'eccellente resistenza all'ozono, all'ossidazione, al calore ed agli olii minerali. Il poliuretano permette inoltre di migliorare l'adesione sui trefoli, in quanto la cinghia è ottenuta per pressofusione.**

## FEATURES

This very compact V-belt transmits, in less space, more power than any other V-belt type presently on the market. It is made of a special polyurethane compound and according to patented manufacturing processes.

This belt is ideal for use on machine tools and on all those machineries requiring high performance and smooth operation in limited space.

### Advantages

- Extremely high wear resistance;
- Reduction of pulleys width;
- High compression modulus;
- Greater drive ratios;
- High friction coefficient;
- Long belt life on small diameter pulleys;
- Higher resistance to environmental pollution;
- Wide application field;
- Excellent fatigue resistance;
- Costs savings;
- Tension stability;
- Perfect smooth running without vibrations at high speeds.

### Material properties

The special polyurethane compound offers peculiar physical properties, definitely superior to conventional belt materials. In addition to the very good resistance to fatigue and wear and the excellent friction coefficient, polyurethane provide an extraordinary resistance to ozone, oxidation, heat and mineral oils. Polyurethane also allows a better adhesion to tensile cords because the belt is made by pressure die-casting.

## EIGENSCHAFTEN

Dieser sehr kompakte Keilriemen übersetzt, in einem geringeren Raum, mehr Kraft als alle anderen Keilriemen; er wird mit einer besonderen Polyurethanmischung und einem durch Patent geschützten Verfahren gefertigt.

Es ist der optimale Riemen für Werkzeugmaschinen und für alle Maschinen, die in einem geringen Raum hohe Geschwindigkeit und einwandfreie Gleitfähigkeit erfordern.

### Vorteile

- Ausserordentlich hohe Abriebbeständigkeit;
- Reduzierung der Breite der Riemenscheiben;
- Hohes Druckmodul;
- Hohes Übersetzungsverhältnis;
- Hohes Reibungskoeffizient;
- Lange Lebensdauer auf Riemenscheiben mit kleinem Durchmesser;
- Höhere Witterungsbeständigkeit;
- Breiter Anwendungsbereich;
- Sehr gute Verschleissfestigkeit;
- Kostenreduzierung;
- Spannungsstabilität;
- Vollkommen erschütterungsfreie Gleitfähigkeit bei hoher Geschwindigkeit.

### Materialeigenschaften

Die besondere Polyurethanmischung verfügt über bestimmte physische Eigenschaften, die deutlich vorteilhaft im Vergleich zu den üblich für Riemenfertigung verwendeten Materialien sind. Neben der sehr guten Verschleissfestigkeit und dem hohen Reibungskoeffizient gewährleistet das Polyurethan auch eine hervorragende Ozon-, Oxidations-, Wärme- und Ölbeständigkeit. Das Polyurethan ermöglicht eine bessere Adhäsion der Zugkörper, da der Riemen durch Druckguss gefertigt wird.

## CARACTÉRISTIQUES

Cette courroie trapézoïdale très compacte transmet, avec moins d'encombrement, plus de puissance que toute autre courroie trapézoïdale sur le marché à présent. Elle est fabriquée en utilisant un spécial mélange de polyuréthane et suivant un procédé breveté.

C'est la courroie idéale pour les machines-outils et pour toutes ces machines qui demandent peu d'encombrement, une vitesse élevée et une fluidité de fonctionnement parfaite et uniforme.

### Avantages

- Une exceptionnelle résistance à l'abrasion;
- La réduction de la largeur des poulies;
- Un haut coefficient de compression;
- Un rapport de transmission élevé;
- Un haut coefficient de frottement;
- Une longue durée de vie sur les poulies avec un petit diamètre;
- Plus de résistance aux conditions du milieu environnant;
- Un grand champ d'applications;
- Une très bonne endurance;
- La réduction des coûts;
- Stabilité du tensionnement;
- Una parfaite fluidité de fonctionnement sans vibrations à haute vitesse.

### Les propriétés du matériel

Le spécial mélange de polyuréthane offre des propriétés physiques spécifiques qui sont nettement avantageuses par rapport aux matériaux plus communs normalement utilisés dans la fabrication des courroies. En plus de la très bonne endurance et résistance à l'usure et à l'élevé coefficient de frottement, le polyuréthane assure aussi une excellente résistance à l'ozone, à l'oxydation, à la chaleur et aux huiles minérales. Le polyuréthane permet aussi d'améliorer l'adhérence aux éléments de traction, car la courroie a été fabriquée par moulage sous pression.

## CARACTERÍSTICAS

Esta correa trapecial muy compacta transmite, en un espacio más reducido, más potencia que cualquier otra correa trapecial que se encuentra ahora en el mercado. Se fabrica de una mezcla especial de poliuretano y según un proceso patentado.

Es la correa ideal para las máquinas herramientos y para todos los aparatos que precisan un espacio limitado, una elevada velocidad y una fluidez de funcionamiento perfecta y uniforme.

### Ventajas

- Resistencia excepcional a la abrasión;
- Reducción del ancho de las poleas;
- Elevado coeficiente de compresión;
- Relación de transmisión elevada;
- Alto coeficiente de fricción;
- Larga duración de vida con las poleas de diámetro pequeño;
- Mayor resistencia a los agentes ambientales;
- Amplio campo de aplicaciones;
- Óptima resistencia al desgaste;
- Reducción de los costes;
- Estabilidad de tensado;
- Fluidez de funcionamiento perfecta sin vibraciones a velocidad elevada.

### Las propiedades del material

La especial mezcla de poliuretano tiene propiedades físicas claramente ventajosas con respecto a los materiales más convencionales que se utilizan normalmente para la fabricación de las correas. Además de la óptima resistencia al desgaste y al alto coeficiente de fricción, el poliuretano aporta también una excelente resistencia al ozono, a la oxidación, al calor y a los aceites minerales. El poliuretano también permite de amejorar la adherencia a los cables de tracción, porque la correa se fábrica por vaciado a presión.

# Cinghie trapezoidali POLYFLEX®

POLYFLEX® V-belts

POLYFLEX® Keilriemen

Courroies trapézoïdales POLYFLEX®

Correas trapeciales POLYFLEX®

## La speciale costolatura

**La caratteristica costolatura ottenuta per fusione al disopra dei trefoli, assicura una superiore rigidità trasversale alla cinghia, senza ridurre la capacità di flessione longitudinale della stessa. La costolatura facilita inoltre lo smaltimento del calore generato dalla cinghia durante il funzionamento.**

## La sezione e l'angolo

**L'alto coefficiente d'attrito del poliuretano, permette a queste cinghie di adottare l'angolo di 60°. Questo caratteristico angolo permette un migliore supporto dei trefoli di trazione e quindi un più elevato e stabile tensionamento. Ciò permette anche di trasmettere più potenza con sezioni più piccole.**

## L'uniformità della POLYFLEX®

**L'uso della speciale mescola poliuretano e la fabbricazione per pressofusione conferiscono a questa cinghia Gates una incomparabile precisione dimensionale e una perfetta omogeneità di massa. Nella POLYFLEX® non ci sono giunzioni o stratificazioni che comprometterebbero le caratteristiche di uniformità e di scorrevolezza senza vibrazioni. Inoltre il corpo della cinghia ed i trefoli di trazione risultano saldamente uniti in un unico insieme.**

## Vantaggi del metodo di produzione delle cinghie POLYFLEX®

**Le cinghie POLYFLEX® sono prodotte con un processo completamente diverso dai sistemi tradizionali per cinghie trapezoidali. I trefoli sono pretensionati e poi messi nella posizione ottimale affinchè diano il rendimento migliore. Le cinghie sono poi prodotte con un'unico insieme, ciò permette di posizionare i trefoli con molta precisione e sotto tensione uniforme, requisiti importanti per ottenere una bilanciata distribuzione del carico ed una lunga durata di servizio. Per queste ragioni le POLYFLEX® sono le cinghie più uniformi prodotte sinora.**
**Durante il processo di colata, il poliuretano riempie completamente lo stampo e penetrando si unisce chimicamente ai trefoli. L'affinità molecolare del poliuretano con i trefoli, produce un legame molto più forte di quello ottenuto con i materiali usati in precedenza. Le cinghie POLYFLEX® sono colate a bassa temperatura, si eliminano perciò le cause che potrebbero provocare deformazioni. L'elasticità risulta costante per tutto lo sviluppo della cinghia migliorandone ulteriormente la scorrevolezza.**

## The special ribbed top

The distinctive ribbed top, melted on the tensile cords, ensures a better lateral rigidity of the belt, without impairing its longitudinal flexibility. The ribs also help to keep belts running cool.

## Section and angle

Thanks to the high friction coefficient of polyurethane, these belts can have a 60° angle. This particular angle allows the traction cords to be held more firmly, which ensures a better and more stable tension. This feature also ensures that more power is conveyed through smaller sections.

## POLYFLEX® uniformity

The special polyurethane compound and the pressure die-casting manufacture offer to this Gates belt an extreme dimension accuracy and a considerable mass uniformity. The POLYFLEX® belt doesn't have any overlap or layers (which would affect its uniformity and its flowability without vibrations). Moreover, the belt body and the traction cords are perfectly moulded in a single element.

## POLYFLEX® belts manufacturing technique advantages:

POLYFLEX® belt manufacturing process is rather innovative than the traditional techniques for V-belts. The traction cords are pre-tensioned; subsequently, they are mounted as to get the best performances. The belts are manufactured in the same lot: for this reason, traction cords can be mounted very accurately and applying even tension. These features are vital for getting a well-balanced distribution of the load and a noticeable service life. For these reasons, POLYFLEX® belts are the most uniform belts ever developed.
During moulding, polyurethane fits perfectly the mould, blending with the traction cords, thanks to chemical reactions. Polyurethane chemical affinity with the cords leads to the best binding ever obtained. Thanks to low temperature during moulding, POLYFLEX® belts are not affected by deformations. The whole belt has a constant elasticity: as a result, flowability is further improved.

## Die speziellen Rippen

Der bezeichnende gerippte Oberseite, der auf die Zugstränge gegossen ist, sorgt für eine bessere seitliche Steifigkeit des Riemens, ohne Verminderung seiner Längsbiegewilligkeit. Die Rippen leiten die durch den Riemen erzeugte Wärme ab.

## Das Profil und der Winkel

Das Polyurethan zeichnet sich durch einen hohen Reibungskoeffizient aus, der einen 60° Winkel erlaubt. Der 60° Winkel bewirkt eine bessere Unterstützung des Zugkörpers und sichert eine höhere und stabilere Spannung. Dies ermöglicht auch eine höhere Kraftübertragung mit eingeschränkten Riemenprofilen.

## Die Gleichmäßigkeit des POLYFLEX® Keilriemens

Die besondere Polyurethanmischung sowie das Fertigungsverfahren durch Druckguss verleihen diesem Gates-Riemen eine sehr hohe Maßgenauigkeit und eine vollkommene Homogenität der Masse. Der POLYFLEX® Riemen ist nicht verschweisst und hat keine Überlappung von Schichten, die seine Gleichmäßigkeit und seine erschütterungsfreie Fliessfähigkeit verderben würden. Ausserdem sind der Riemen und die Zugkörper ganz fest zusammengebunden.

## Vorteile des Fertigungsprozesses der POLYFLEX® Keilriemen

Die POLYFLEX® Keilriemen werden durch einen ausserordentlichen Fertigungsprozess für Kelriemen hergestellt. Die Riemen werden dann als eine Einheit gefertigt; die Zugstränge werden vorgespannt; danach werden sie in der Form ausgerichtet, um die höchste Leistung zu erzielen. Dies sind alle wichtige Voraussetzungen, um eine gleichmäßige Verteilung der Last und eine lange Lebensdauer zu bekommen. Aus diesen Gründen sind die POLYFLEX® die gleichmäßigsten Riemen, die man je produziert hat.
Während des Giessens füllt das Polyurethan vollständig die Form aus und bindet sich in einem chemischen Prozess mit den Zugsträngen. Aus der chemischen Verwandschaft von Polyurethan mit den Zugsträngen entsteht eine Kapillarwirkung-Bindung, die viel stärker als diejenigen ist, die mit den vorherigen Materialien entstanden sind. Die POLYFLEX® Riemen werden bei niedriger Temperatur gegossen, auf diese Weise beseitigt man die Ursache von eventuellen Verformungen. Daraus erfolgt eine dauernde Elastizität über die ganze Weite des Riemens und diese erlaubt eine bessere Gleitfähigkeit.

## La spéciale nervure

La caractéristique de la nervure qui est obtenue par fusion sur les éléments de traction assure une rigidité transversale supérieure à la courroie, sans en réduire la capacité de flexion longitudinale. La nervure aide en outre l'élimination de la chaleur générée par la courroie pendant le fonctionnement.

## La section et l'angle

Le haut coefficient de frottement du polyuréthane permet aux courroies d'avoir un angle de 60°. Cet angle particulier permet un meilleur soutien des éléments de traction et donc un tensionnement plus élevé et stable. Cela permet aussi de transmettre plus de puissance avec sections plus petites.

## L'uniformité de la POLYFLEX®

L'emploi du spécial mélange de polyuréthane et la fabrication par moulage sous pression confèrent à cette courroie Gates une incomparable précision dimensionnelle et une parfaite homogénéité de masse. Dans la courroie POLYFLEX® il n'y a pas de jonctions ou de stratifications qui pourraient compromettre les caractéristiques d'uniformité et de glissement sans vibrations. En outre le corps de la courroie et les éléments de traction sont unis solidement dans un ensemble unique.

## Avantages de la méthode de production des courroies POLYFLEX®

Les courroies POLYFLEX® sont produites avec un processus complètement différent par rapport aux systèmes traditionnels pour courroies trapézoïdales. Les éléments de traction sont prétensionnés et se trouvent dans une position optimale pour une meilleure efficacité. Les courroies sont produites avec un ensemble unique et cela permet de positionner les éléments de traction avec beaucoup de précision et sous une tension uniforme. Il s'agit de conditions très importantes pour obtenir une distribution balancée de la charge et une longue durée de service. Pour ces raisons les courroies POLYFLEX® sont les courroies les plus uniformes qui ont été produites jusqu'à ce moment. Pendant le processus de coulée, le polyuréthane remplit complètement le moule et pendant la pénétration, il se joint chimiquement aux éléments de traction. L'affinité moléculaire du polyuréthane avec les éléments produit un lien beaucoup plus fort du lien obtenu avec les matériaux utilisés auparavant. Les courroies POLYFLEX® sont coulées à températures basses et pour cette raison les causes de déformations sont éliminés. L'élasticité est constante pendant tout le développement de la courroie et cela en améliore le glissement.

## La costura especial

La característica costura obtenida mediante fusión por encima de los cables de tracción asegura una rigidez superior transversal a la correa, sin que se reduzca la capacidad longitudinal de la misma. La costura facilita, además, la dispersión del calor generado por la correa durante el funcionamiento.

## La sección y el ángulo

El alto coeficiente de fricción del poliuretano permite a estas correas de adoptar un ángulo de 60°. Este ángulo especial permite un soporte mejor de los cables de tracción y por lo tanto una acción de tensión más elevada y estable. Esto permite también de transmitir mayor potencia con secciones más pequeñas.

## La uniformidad de la POLYFLEX®

El empleo de la especial mezcla poliuretano y la fabricación por vaciado a presión confieren a esta correa Gates una incomparable precisión dimensional y una perfecta homogeneidad de masa. En la POLYFLEX® no hay empalmes o estratificaciones que podrían comprometer la características de uniformidad y de fluidez sin vibraciones. Además el cuerpo de la correa y lo cables de tracción quedan saldamente unidos en un único conjunto.

## Ventajas del metodo de producción de las correas POLYFLEX®

Las correas POLYFLEX® se fabrican con un proceso completamente diferente con respecto a los sistemas tradicionales para correas trapeciales. Los cables son previamente tensados y sucesivamente colocados en la posición optimal para que den el mejor rendimiento.
Las correas se fabrican en un conjunto único, ésto permite posicionar los cables con mucha precisión y bajo tensión uniforme, requisito importante para obtener una distribución equilibrada de la carga y una larga duración del servicio. Por estas razones las POLYFLEX® son las correas más uniformes producidas hasta ahora.
Durante el proceso de colada el poliuretano llena completamente el molde y penetrando se une quimicaménte a los cables. La afinidad molecular del poliuretano con los cables produce un enlace mucho más fuerte respecto al que se obtenía anteriormente con otros materiales. Las correas POLYFLEX® están coladas con baja temperatura, eliminando así las causas que podrían provocar deformaciones. La elasticidad resulta constante en toda la longitud de la correa mejorando aun más la fluidez.

# Cinghie trapezoidali POLYFLEX®

POLYFLEX® V-belts
POLYFLEX® Keilriemen
Courroies trapézoïdales POLYFLEX®
Correas trapeciales POLYFLEX®

### Vantaggi dell'angolo a 60°

**Per effetto dell'alto coefficiente d'attrito della mescola, la Gates ha potuto portare l'angolo della cinghia a 60°, diversamente dagli angoli convenzionali che vanno da 36° a 42°. Come indicato nei disegni seguenti, con l'angolo di 60° risulta che le pareti delle pulegge sostengono una sezione di tensione molto più grande. Unito all'eccellente resistenza all'usura ed all'alto modulo di compressione del poliuretano, l'angolo di 60° assicura che le cinghie POLYFLEX® conservino il tensionamento iniziale della trasmissione molto più a lungo di qualsiasi altra cinghia. La necessità di ritensionamento è ridotta al minimo, fattore questo molto importante per la riduzione dei costi di manutenzione e di garanzia.**

### 60° angle: advantages

By means of the high friction coefficient of the compound, Gates belt could widen its angle to 60°, rather different from conventional angles, varying from 36° to 42°. As shown in the following drawings, 60° angle enables the pulley groove surfaces to support a much bigger tensioning section. Considering the excellent wear-resistance and the high compression features of polyurethane, 60° angle provides that POLYFLEX® belts keep the initial drive tension much longer than any other belt. The belt needs to be re-tensioned only a few times, which helps to get a noticeable reduction of maintenance and warranty costs.

### Vorteile des 60° Winkels

Durch das hohe Reibungskoeffizient der Polyurethanmischung hat Gates den Riemenwinkel bis 60° ausgeweitet, anders als die üblichen Winkel, die zwischen 36° und 42° schwanken. Wie auf folgenden Bildern gezeigt unterstützen die Scheibenrillen mit dem 60° Winkel eine viel grössere Spannungsstrecke. Durch die hervorragende Verschleissfestigkeit kombiniert mit dem hohen Druckmodul des Polyurethans versichert der 60° Winkel, daß die POLYFLEX® Riemen durch Dauerbetrieb die Anfangsspannung viel länger als alle anderen Riemen halten. Nur geringes Nachspannen ist erforderlich, was ein wichtiger Vorteil bei der Reduzierung der Wartungs- und Garantiekosten ist.

### Avantages de l'angle à 60°

Par effet du haut coefficient de frottement du mélange, la Gates est réussie à avoir un angle de courroie à 60°, différemment des angles traditionnels de 36° à 42°. Les dessins suivants montrent comme, avec un angle à 60°, les parois des poulies soutiennent une section de tension beaucoup plus grande. Avec l'excellente résistance à l'usure et au module élevé de compression du polyuréthane, l'angle de 60° garantit que les courroies POLYFLEX® gardent le tensionnement initial de la transmission pour beaucoup plus de temps par rapport aux autres courroies. La nécessité de retensionnement est au minimum ; celui-ci est un facteur très important pour la réduction des coûts d'entretien et de garantie.

### Ventajas del ángulo de 60°

Debido al alto coeficiente de fricción de la mezcla, Gates ha conseguido llevar el ángulo de la correa hasta 60°, diversamente de los ángulos convencionales que son incluidos entre 36° y 42°. Como indicado el los diseños siguientes, gracias al ángulo de 60° las caras de las poleas soportan una sección de tensión mucho más grande.
Junto a la excelente resistencia al desgaste y al elevado modulo de compresión del poliuretano, el ángulo de 60° asegura que las correas POLYFLEX® mantengan la tensión inicial de la transmisión para mucho más tiempo de cualquier otra correa. La necesidad de retensión es mínima, y este factor es muy importante para la reducción de los costes de mantenimiento y de garantía.

### Cinghia trapezoidale convenzionale

**É costruita a strati e composta dal dorso, dalla sezione dei trefoli, dalla base e dal rivestimento esterno. La parte inferiore necessita spesso di strati di tessuto o di fibre di rinforzo per ottenere un adeguato sostegno dei trefoli.**

### Standard V-belt

It is a layered structure, made of back, traction cords section, base and backing. The lower part often requires some fabric layers or some reinforcement fibres, in order to support the cords properly.

### Standardkeilriemen

Es ist eine geschichtete Struktur; es besteht aus: Oberseite, Querschnitt der Zugstränge, Boden und Ummantelung. Häufig benötigt die Unterseite Gewebeschichten bzw. Verstärkungsfaser für die Unterstützung des Zugkörpers.

### Courroie trapézoïdale conventionnelle

Elle est construite par couches et est formée par le dos, la section des éléments de traction, la base et le revêtement extérieur. La partie inférieure nécessite souvent de couches de tissu ou de fibres de renforcement pour obtenir un efficace soutien des éléments de traction.

### Correa trapecial convencional

Se fabrica por capas y está formada por el lomo, la sección de los cables de tracción, la base y el revestimiento exterior. La cara inferior precisa frecuentemente de capas de tejido o de fibras de refuerzo para alcanzar un soporte adecuado de los cables de tracción.

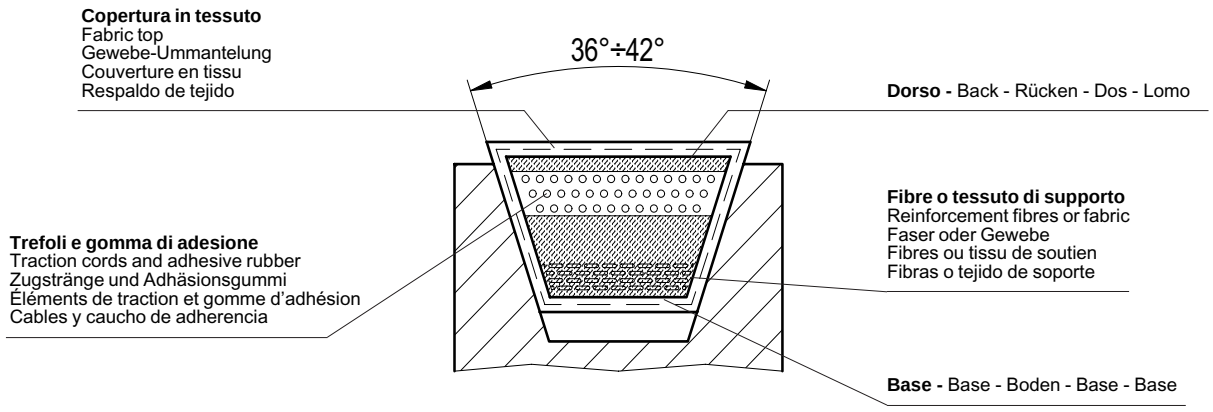

# Cinghie trapezoidali POLYFLEX®

POLYFLEX® V-belts
POLYFLEX® Keilriemen
Courroies trapézoïdales POLYFLEX®
Correas trapeciales POLYFLEX®

### Cinghia trapezoidale POLYFLEX® Gates

**É prodotta come un unico insieme, dopo posizionamento dei trefoli sotto tensione costante. Da questo risulta un'uniformità totale. La caratteristica costolatura migliora la flessibilità longitudinale su piccole pulegge, favorisce la dissipazione del calore, assicurando inoltre una buona rigidità trasversale.**

### POLYFLEX® Gates V-belt

A constant tension is applied to the tensile cords when they are mounted, then the belt is manufactured as a single unit. As a consequence, the belt elements are perfectly uniform. The denoting rib improves the longitudinal flexibility on small pulleys, helps dispersing the heat and ensures a satisfying transversal rigidity.

### POLYFLEX® Gates Keilriemen

Dieser Riemen wird als eine Einheit gefertigt; die Zugstränge werden vorgespannt und in der Form ausgerichtet. Das ergibt eine komplette Gleichmäßigkeit. Die Rippen verbessern die Längsbiegewilligkeit mit kleinen Scheibendurchmessern und ermöglichen die Wärmeableitung, indem sie eine gute Quersteifigkeit versichern.

### Courroie trapézoïdale POLYFLEX® Gates

Elle est produite comme un ensemble unique après positionnement des éléments de traction sous une tension constante et cela donne une uniformité totale. La nervure particulière augmente la flexibilité longitudinale sur petites poulies, favorise la dissipation de la chaleur en assurant une excellente rigidité transversale.

### Correa trapecial POLYFLEX® Gates

Se fabrica en un conjunto único, después de haber posicionado los cables bajo tensión constante. Ésto permite de obtener una uniformidad total. La costura especial mejora la flexibilidad longitudinal con las poleas pequeñas, favorece la dispersión del calor, asegurando también una buena rigidez transversal.

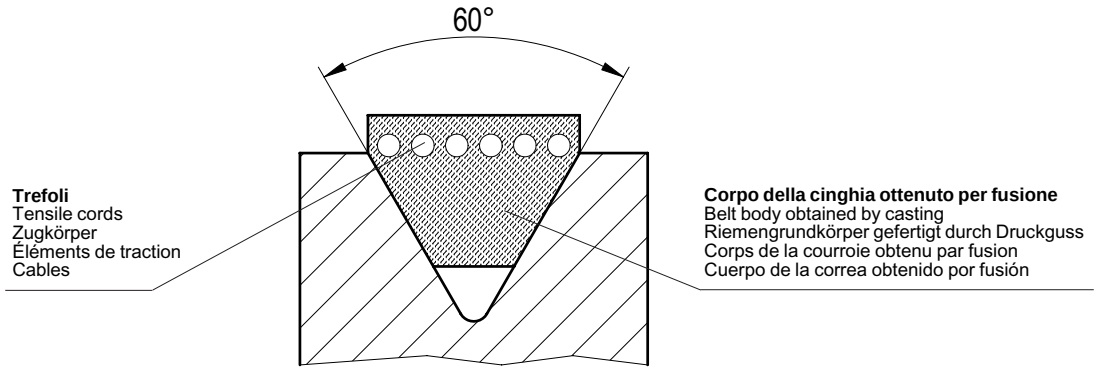


### Angolo a 60° POLYFLEX®

**L'angolo a 60° assicura un miglior sostegno della sezione trasversale ed una distribuzione molto più equilibrata del carico. Per un dato grado di usura del fianco (linea a), la cinghia POLYFLEX® non scende nella gola della puleggia (linea b) quanto una cinghia convenzionale.**

### POLYFLEX® 60° Angle

60° angle ensures better support of the tensile section and provides a more even load distribution. Given a certain wear value of the side (line a), POLYFLEX® belt doesn't lower into the pulley groove (line b) as much as conventional belts normally do.

### POLYFLEX® 60° Winkel

Der 60° Winkel gewährleistet eine bessere Unterstützung des Querschnittes sowie eine gleichmäßigere Leistungsübertragung. Bis zu einem bestimmten Verschleißgrad der Rille (Linie a) kommt der POLYFLEX® Riemen in die Scheibenrille (Linie b) nicht so tief wie ein herkömmlicher Riemen herunter.

### Angle à 60° POLYFLEX®

L'angle à 60° assure un meilleur soutien de la section transversale et une distribution de la charge beaucoup plus équilibrée. Pour un certain degré d'usure du flanc (ligne A) la courroie POLYFLEX® ne descend pas dans la gorge de la poulie (ligne B) comme une normale courroie.

### Ángulo de 60° POLYFLEX®

El ángulo de 60° asegura un mejor soporte de la sección transversal y una distribución mucho más equilibrada de la carga. Para un determinado grado de desgaste del borde (línea a), la correa POLYFLEX® no baja en la garganta de la polea (línea b) como una correa convencional.

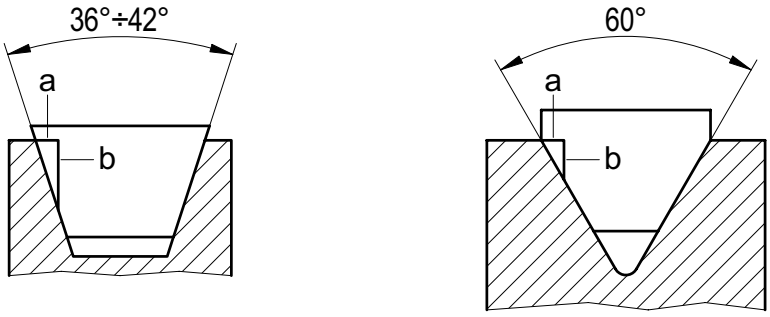

# Cinghie trapezoidali POLYFLEX® singole

POLYFLEX® single V-belts
POLYFLEX® einzelne Keilriemen
Courroies trapézoïdales POLYFLEX® simples
Correas trapeciales POLYFLEX® simples

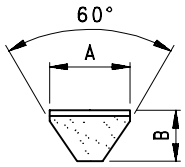


| Sezione<br>Section<br>Profil<br>Section<br>Perfil | A<br>mm | B<br>mm |
|---|---|---|
| 3 M | 3 | 2,3 |
| 5 M | 5 | 3,3 |
| 7 M | 7 | 5,3 |
| 11 M | 11 | 7,1 |

## 3M

| Codice<br>Item number<br>Codierung<br>Code<br>Código | Descrizione<br>Designation<br>Bezeichnung<br>Désignation<br>Referencia | L<br>mm |
|---|---|---|
| 100100180 | 3M 180 | 180 |
| 100100185 | 3M 185 | 185 |
| 100100190 | 3M 190 | 190 |
| 100100195 | 3M 195 | 195 |
| 100100200 | 3M 200 | 200 |
| 100100206 | 3M 206 | 206 |
| 100100212 | 3M 212 | 212 |
| 100100218 | 3M 218 | 218 |
| 100100224 | 3M 224 | 224 |
| 100100230 | 3M 230 | 230 |
| 100100236 | 3M 236 | 236 |
| 100100243 | 3M 243 | 243 |
| 100100250 | 3M 250 | 250 |
| 100100258 | 3M 258 | 258 |
| 100100265 | 3M 265 | 265 |
| 100100272 | 3M 272 | 272 |
| 100100280 | 3M 280 | 280 |
| 100100290 | 3M 290 | 290 |
| 100100300 | 3M 300 | 300 |
| 100100307 | 3M 307 | 307 |
| 100100315 | 3M 315 | 315 |
| 100100325 | 3M 325 | 325 |
| 100100335 | 3M 335 | 335 |
| 100100345 | 3M 345 | 345 |
| 100100355 | 3M 355 | 355 |
| 100100365 | 3M 365 | 365 |
| 100100375 | 3M 375 | 375 |
| 100100387 | 3M 387 | 387 |
| 100100400 | 3M 400 | 400 |

| Codice<br>Item number<br>Codierung<br>Code<br>Código | Descrizione<br>Designation<br>Bezeichnung<br>Désignation<br>Referencia | L<br>mm |
|---|---|---|
| 100100412 | 3M 412 | 412 |
| 100100425 | 3M 425 | 425 |
| 100100437 | 3M 437 | 437 |
| 100100450 | 3M 450 | 450 |
| 100100462 | 3M 462 | 462 |
| 100100475 | 3M 475 | 475 |
| 100100487 | 3M 487 | 487 |
| 100100500 | 3M 500 | 500 |
| 100100515 | 3M 515 | 515 |
| 100100530 | 3M 530 | 530 |
| 100100545 | 3M 545 | 545 |
| 100100560 | 3M 560 | 560 |
| 100100580 | 3M 580 | 580 |
| 100100600 | 3M 600 | 600 |
| 100100615 | 3M 615 | 615 |
| 100100630 | 3M 630 | 630 |
| 100100650 | 3M 650 | 650 |
| 100100670 | 3M 670 | 670 |
| 100100690 | 3M 690 | 690 |
| 100100710 | 3M 710 | 710 |
| 100100730 | 3M 730 | 730 |
| 100100750 | 3M 750 | 750 |

**L = lunghezza effettiva** [1)]
effective length [1)]
Effektivlänge [1)]
longueur effective [1)]
longitud efectiva [1)]

**1) Per lunghezza effettiva si intende quella che corrisponde all'esterno delle pulegge, misurata nelle condizioni indicate a pag. 217.**

**Le cinghie POLYFLEX® sono consigliate per montaggi singoli.**
**Per trasmissioni multiple vedere le cinghie POLYFLEX®-JB™.**

1) The actual belt length corresponds to the outer part of the pulley, as specified at page 217.

The POLYFLEX® belts are recommended for single drive assemblies.
For multiple drives please see POLYFLEX®-JB™ belts.

1) Die effective Länge entspricht die Aussenseite der Scheiben, wie auf Seite 217 beschrieben.

Die POLYFLEX® Riemen werden für einzelne Antriebsbaugruppen empfohlen.
Für mehrfache Antriebe bitte sehen POLYFLEX®-JB™ Riemen.

1) Par longueur effective, on entend la longueur qui correspond à l'extérieur des poulies, mesurée dans les conditions indiquées à page 217.

Les courroies POLYFLEX® sont conseillées pour les montages simples.
Pour les transmissions multiples veuillez consulter les courroies POLYFLEX®-JB™.

1) Con longitud efectiva se indica la que corresponde al exterior de las poleas, medida en las condiciones indicadas en la página 217.

Se recomendan las correas POLYFLEX® para los montajes simples.
Para las transmisiones múltiples, véase las correas POLYFLEX®-JB™.

# Cinghie trapezoidali POLYFLEX® singole

POLYFLEX® single V-belts
POLYFLEX® einzelne Keilriemen
Courroies trapézoïdales POLYFLEX® simples
Correas trapeciales POLYFLEX® simples

## 5M

| **Codice**<br>Item number<br>Codierung<br>Code<br>Código | **Descrizione**<br>Designation<br>Bezeichnung<br>Désignation<br>Referencia | **L**<br>mm |
|---|---|---|
| 100200280 | 5M 280 | 280 |
| 100200290 | 5M 290 | 290 |
| 100200300 | 5M 300 | 300 |
| 100200307 | 5M 307 | 307 |
| 100200315 | 5M 315 | 315 |
| 100200325 | 5M 325 | 325 |
| 100200335 | 5M 335 | 335 |
| 100200345 | 5M 345 | 345 |
| 100200355 | 5M 355 | 355 |
| 100200365 | 5M 365 | 365 |
| 100200375 | 5M 375 | 375 |
| 100200387 | 5M 387 | 387 |
| 100200400 | 5M 400 | 400 |
| 100200412 | 5M 412 | 412 |
| 100200425 | 5M 425 | 425 |
| 100200437 | 5M 437 | 437 |
| 100200450 | 5M 450 | 450 |
| 100200462 | 5M 462 | 462 |
| 100200475 | 5M 475 | 475 |
| 100200487 | 5M 487 | 487 |
| 100200500 | 5M 500 | 500 |
| 100200515 | 5M 515 | 515 |
| 100200530 | 5M 530 | 530 |
| 100200545 | 5M 545 | 545 |
| 100200560 | 5M 560 | 560 |
| 100200580 | 5M 580 | 580 |
| 100200600 | 5M 600 | 600 |
| 100200615 | 5M 615 | 615 |
| 100200630 | 5M 630 | 630 |
| 100200650 | 5M 650 | 650 |
| 100200670 | 5M 670 | 670 |
| 100200690 | 5M 690 | 690 |
| 100200710 | 5M 710 | 710 |
| 100200730 | 5M 730 | 730 |
| 100200750 | 5M 750 | 750 |
| 100200775 | 5M 775 | 775 |
| 100200800 | 5M 800 | 800 |
| 100200825 | 5M 825 | 825 |
| 100200850 | 5M 850 | 850 |
| 100200875 | 5M 875 | 875 |
| 100200900 | 5M 900 | 900 |
| 100200925 | 5M 925 | 925 |
| 100200950 | 5M 950 | 950 |
| 100200975 | 5M 975 | 975 |
| 100201000 | 5M 1000 | 1000 |
| 100201030 | 5M 1030 | 1030 |
| 100201060 | 5M 1060 | 1060 |
| 100201090 | 5M 1090 | 1090 |
| 100201120 | 5M 1120 | 1120 |
| 100201150 | 5M 1150 | 1150 |
| 100201180 | 5M 1180 | 1180 |
| 100201220 | 5M 1220 | 1220 |
| 100201250 | 5M 1250 | 1250 |
| 100201280 | 5M 1280 | 1280 |
| 100201320 | 5M 1320 | 1320 |
| 100201360 | 5M 1360 | 1360 |
| 100201400 | 5M 1400 | 1400 |
| 100201450 | 5M 1450 | 1450 |
| 100201500 | 5M 1500 | 1500 |

## 7M

| **Codice**<br>Item number<br>Codierung<br>Code<br>Código | **Descrizione**<br>Designation<br>Bezeichnung<br>Désignation<br>Referencia | **L**<br>mm |
|---|---|---|
| 100300500 | 7M 500 | 500 |
| 100300515 | 7M 515 | 515 |
| 100300530 | 7M 530 | 530 |
| 100300545 | 7M 545 | 545 |
| 100300560 | 7M 560 | 560 |
| 100300580 | 7M 580 | 580 |
| 100300600 | 7M 600 | 600 |
| 100300615 | 7M 615 | 615 |
| 100300630 | 7M 630 | 630 |
| 100300650 | 7M 650 | 650 |
| 100300670 | 7M 670 | 670 |
| 100300690 | 7M 690 | 690 |
| 100300710 | 7M 710 | 710 |
| 100300730 | 7M 730 | 730 |
| 100300750 | 7M 750 | 750 |
| 100300775 | 7M 775 | 775 |
| 100300800 | 7M 800 | 800 |
| 100300825 | 7M 825 | 825 |
| 100300850 | 7M 850 | 850 |
| 100300875 | 7M 875 | 875 |
| 100300900 | 7M 900 | 900 |
| 100300925 | 7M 925 | 925 |
| 100300950 | 7M 950 | 950 |
| 100300975 | 7M 975 | 975 |
| 100301000 | 7M 1000 | 1000 |
| 100301030 | 7M 1030 | 1030 |
| 100301060 | 7M 1060 | 1060 |
| 100301090 | 7M 1090 | 1090 |
| 100301120 | 7M 1120 | 1120 |
| 100301150 | 7M 1150 | 1150 |
| 100301180 | 7M 1180 | 1180 |
| 100301220 | 7M 1220 | 1220 |
| 100301250 | 7M 1250 | 1250 |
| 100301280 | 7M 1280 | 1280 |
| 100301320 | 7M 1320 | 1320 |
| 100301360 | 7M 1360 | 1360 |
| 100301400 | 7M 1400 | 1400 |
| 100301450 | 7M 1450 | 1450 |
| 100301500 | 7M 1500 | 1500 |
| 100301550 | 7M 1550 | 1550 |
| 100301600 | 7M 1600 | 1600 |
| 100301650 | 7M 1650 | 1650 |
| 100301700 | 7M 1700 | 1700 |
| 100301750 | 7M 1750 | 1750 |
| 100301800 | 7M 1800 | 1800 |
| 100301850 | 7M 1850 | 1850 |
| 100301900 | 7M 1900 | 1900 |
| 100301950 | 7M 1950 | 1950 |
| 100302000 | 7M 2000 | 2000 |
| 100302060 | 7M 2060 | 2060 |
| 100302120 | 7M 2120 | 2120 |
| 100302180 | 7M 2180 | 2180 |
| 100302240 | 7M 2240 | 2240 |
| 100302300 | 7M 2300 | 2300 |

## 11M

| **Codice**<br>Item number<br>Codierung<br>Code<br>Código | **Descrizione**<br>Designation<br>Bezeichnung<br>Désignation<br>Referencia | **L**<br>mm |
|---|---|---|
| 100400710 | 11M 710 | 710 |
| 100400730 | 11M 730 | 730 |
| 100400750 | 11M 750 | 750 |
| 100400775 | 11M 775 | 775 |
| 100400800 | 11M 800 | 800 |
| 100400825 | 11M 825 | 825 |
| 100400850 | 11M 850 | 850 |
| 100400875 | 11M 875 | 875 |
| 100400900 | 11M 900 | 900 |
| 100400925 | 11M 925 | 925 |
| 100400950 | 11M 950 | 950 |
| 100400975 | 11M 975 | 975 |
| 100401000 | 11M 1000 | 1000 |
| 100401030 | 11M 1030 | 1030 |
| 100401060 | 11M 1060 | 1060 |
| 100401090 | 11M 1090 | 1090 |
| 100401120 | 11M 1120 | 1120 |
| 100401150 | 11M 1150 | 1150 |
| 100401180 | 11M 1180 | 1180 |
| 100401220 | 11M 1220 | 1220 |
| 100401250 | 11M 1250 | 1250 |
| 100401280 | 11M 1280 | 1280 |
| 100401320 | 11M 1320 | 1320 |
| 100401360 | 11M 1360 | 1360 |
| 100401400 | 11M 1400 | 1400 |
| 100401450 | 11M 1450 | 1450 |
| 100401500 | 11M 1500 | 1500 |
| 100401550 | 11M 1550 | 1550 |
| 100401600 | 11M 1600 | 1600 |
| 100401650 | 11M 1650 | 1650 |
| 100401700 | 11M 1700 | 1700 |
| 100401750 | 11M 1750 | 1750 |
| 100401800 | 11M 1800 | 1800 |
| 100401850 | 11M 1850 | 1850 |
| 100401900 | 11M 1900 | 1900 |
| 100401950 | 11M 1950 | 1950 |
| 100402000 | 11M 2000 | 2000 |
| 100402060 | 11M 2060 | 2060 |
| 100402120 | 11M 2120 | 2120 |
| 100402180 | 11M 2180 | 2180 |
| 100402240 | 11M 2240 | 2240 |
| 100402300 | 11M 2300 | 2300 |

# Cinghie trapezoidali POLYFLEX®-JB™ multiple

POLYFLEX®-JB™ multiple V-belts
POLYFLEX®-JB™ Vielfachkeilriemen
Courroies trapézoïdales POLYFLEX®-JB™ multiples
Correas trapeciales POLYFLEX®-JB™ múltiples

## 5M - JB 2

| **Codice** Item number Codierung Code Código | **Descrizione** Designation Bezeichnung Désignation Referencia | **L** mm |
|---|---|---|
| 102200280 | 2 / 5M 280 JB | 280 |
| 102200290 | 2 / 5M 290 JB | 290 |
| 102200300 | 2 / 5M 300 JB | 300 |
| 102200307 | 2 / 5M 307 JB | 307 |
| 102200315 | 2 / 5M 315 JB | 315 |
| 102200325 | 2 / 5M 325 JB | 325 |
| 102200335 | 2 / 5M 335 JB | 335 |
| 102200345 | 2 / 5M 345 JB | 345 |
| 102200355 | 2 / 5M 355 JB | 355 |
| 102200365 | 2 / 5M 365 JB | 365 |
| 102200375 | 2 / 5M 375 JB | 375 |
| 102200387 | 2 / 5M 387 JB | 387 |
| 102200400 | 2 / 5M 400 JB | 400 |
| 102200412 | 2 / 5M 412 JB | 412 |
| 102200425 | 2 / 5M 425 JB | 425 |
| 102200437 | 2 / 5M 437 JB | 437 |
| 102200450 | 2 / 5M 450 JB | 450 |
| 102200462 | 2 / 5M 462 JB | 462 |
| 102200475 | 2 / 5M 475 JB | 475 |
| 102200487 | 2 / 5M 487 JB | 487 |
| 102200500 | 2 / 5M 500 JB | 500 |
| 102200515 | 2 / 5M 515 JB | 515 |
| 102200530 | 2 / 5M 530 JB | 530 |
| 102200545 | 2 / 5M 545 JB | 545 |
| 102200560 | 2 / 5M 560 JB | 560 |
| 102200580 | 2 / 5M 580 JB | 580 |
| 102200600 | 2 / 5M 600 JB | 600 |
| 102200615 | 2 / 5M 615 JB | 615 |
| 102200630 | 2 / 5M 630 JB | 630 |
| 102200650 | 2 / 5M 650 JB | 650 |
| 102200670 | 2 / 5M 670 JB | 670 |
| 102200690 | 2 / 5M 690 JB | 690 |
| 102200710 | 2 / 5M 710 JB | 710 |
| 102200730 | 2 / 5M 730 JB | 730 |
| 102200750 | 2 / 5M 750 JB | 750 |
| 102200775 | 2 / 5M 775 JB | 775 |
| 102200800 | 2 / 5M 800 JB | 800 |
| 102200825 | 2 / 5M 825 JB | 825 |
| 102200850 | 2 / 5M 850 JB | 850 |
| 102200875 | 2 / 5M 875 JB | 875 |
| 102200900 | 2 / 5M 900 JB | 900 |
| 102200925 | 2 / 5M 925 JB | 925 |
| 102200950 | 2 / 5M 950 JB | 950 |
| 102200975 | 2 / 5M 975 JB | 975 |
| 102201000 | 2 / 5M 1000 JB | 1000 |
| 102201030 | 2 / 5M 1030 JB | 1030 |
| 102201060 | 2 / 5M 1060 JB | 1060 |
| 102201090 | 2 / 5M 1090 JB | 1090 |
| 102201120 | 2 / 5M 1120 JB | 1120 |
| 102201150 | 2 / 5M 1150 JB | 1150 |
| 102201180 | 2 / 5M 1180 JB | 1180 |
| 102201220 | 2 / 5M 1220 JB | 1220 |
| 102201250 | 2 / 5M 1250 JB | 1250 |
| 102201280 | 2 / 5M 1280 JB | 1280 |
| 102201320 | 2 / 5M 1320 JB | 1320 |
| 102201360 | 2 / 5M 1360 JB | 1360 |
| 102201400 | 2 / 5M 1400 JB | 1400 |
| 102201450 | 2 / 5M 1450 JB | 1450 |
| 102201500 | 2 / 5M 1500 JB | 1500 |

## 5M - JB 3

| **Codice** Item number Codierung Code Código | **Descrizione** Designation Bezeichnung Désignation Referencia | **L** mm |
|---|---|---|
| 103200280 | 3 / 5M 280 JB | 280 |
| 103200290 | 3 / 5M 290 JB | 290 |
| 103200300 | 3 / 5M 300 JB | 300 |
| 103200307 | 3 / 5M 307 JB | 307 |
| 103200315 | 3 / 5M 315 JB | 315 |
| 103200325 | 3 / 5M 325 JB | 325 |
| 103200335 | 3 / 5M 335 JB | 335 |
| 103200345 | 3 / 5M 345 JB | 345 |
| 103200355 | 3 / 5M 355 JB | 355 |
| 103200365 | 3 / 5M 365 JB | 365 |
| 103200375 | 3 / 5M 375 JB | 375 |
| 103200387 | 3 / 5M 387 JB | 387 |
| 103200400 | 3 / 5M 400 JB | 400 |
| 103200412 | 3 / 5M 412 JB | 412 |
| 103200425 | 3 / 5M 425 JB | 425 |
| 103200437 | 3 / 5M 437 JB | 437 |
| 103200450 | 3 / 5M 450 JB | 450 |
| 103200462 | 3 / 5M 462 JB | 462 |
| 103200475 | 3 / 5M 475 JB | 475 |
| 103200487 | 3 / 5M 487 JB | 487 |
| 103200500 | 3 / 5M 500 JB | 500 |
| 103200515 | 3 / 5M 515 JB | 515 |
| 103200530 | 3 / 5M 530 JB | 530 |
| 103200545 | 3 / 5M 545 JB | 545 |
| 103200560 | 3 / 5M 560 JB | 560 |
| 103200580 | 3 / 5M 580 JB | 580 |
| 103200600 | 3 / 5M 600 JB | 600 |
| 103200615 | 3 / 5M 615 JB | 615 |
| 103200630 | 3 / 5M 630 JB | 630 |
| 103200650 | 3 / 5M 650 JB | 650 |
| 103200670 | 3 / 5M 670 JB | 670 |
| 103200690 | 3 / 5M 690 JB | 690 |
| 103200710 | 3 / 5M 710 JB | 710 |
| 103200730 | 3 / 5M 730 JB | 730 |
| 103200750 | 3 / 5M 750 JB | 750 |
| 103200775 | 3 / 5M 775 JB | 775 |
| 103200800 | 3 / 5M 800 JB | 800 |
| 103200825 | 3 / 5M 825 JB | 825 |
| 103200850 | 3 / 5M 850 JB | 850 |
| 103200875 | 3 / 5M 875 JB | 875 |
| 103200900 | 3 / 5M 900 JB | 900 |
| 103200925 | 3 / 5M 925 JB | 925 |
| 103200950 | 3 / 5M 950 JB | 950 |
| 103200975 | 3 / 5M 975 JB | 975 |
| 103201000 | 3 / 5M 1000 JB | 1000 |
| 103201030 | 3 / 5M 1030 JB | 1030 |
| 103201060 | 3 / 5M 1060 JB | 1060 |
| 103201090 | 3 / 5M 1090 JB | 1090 |
| 103201120 | 3 / 5M 1120 JB | 1120 |
| 103201150 | 3 / 5M 1150 JB | 1150 |
| 103201180 | 3 / 5M 1180 JB | 1180 |
| 103201220 | 3 / 5M 1220 JB | 1220 |
| 103201250 | 3 / 5M 1250 JB | 1250 |
| 103201280 | 3 / 5M 1280 JB | 1280 |
| 103201320 | 3 / 5M 1320 JB | 1320 |
| 103201360 | 3 / 5M 1360 JB | 1360 |
| 103201400 | 3 / 5M 1400 JB | 1400 |
| 103201450 | 3 / 5M 1450 JB | 1450 |
| 103201500 | 3 / 5M 1500 JB | 1500 |

**L = lunghezza effettiva** [1)]
effective length [1)]
Effektivlänge [1)]
longueur effective [1)]
longitud efectiva [1)]

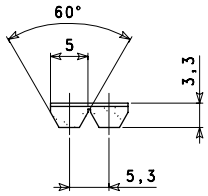


2/ 5M

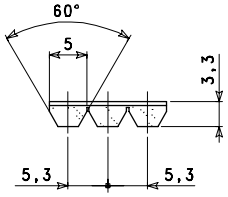


3/ 5M

**1) Per lunghezza effettiva si intende quella che corrisponde all'esterno delle pulegge, misurata nelle condizioni indicate a pag. 217.**

1) The actual belt length corresponds to the outer part of the pulley, as specified at page 217.

1) Die effektive Länge entspricht die Aussenseite der Scheiben, wie auf Seite 217 beschrieben.

1) Par longueur effective, on entend la longueur qui correspond à l'extérieur des poulies, mesurée dans les conditions indiquées à page 217.

1) Con longitud efectiva se indica la que corresponde al exterior de las poleas, medida en las condiciones indicadas en la página 217.

# Cinghie trapezoidali POLYFLEX®-JB™ multiple

POLYFLEX®-JB™ multiple V-belts
POLYFLEX®-JB™ Vielfachkeilriemen
Courroies trapézoïdales POLYFLEX®-JB™ multiples
Correas trapeciales POLYFLEX®-JB™ múltiples

## 7M - JB 2

| **Codice**<br>Item number<br>Codierung<br>Code<br>Código | **Descrizione**<br>Designation<br>Bezeichnung<br>Désignation<br>Referencia | **L**<br>mm |
|---|---|---|
| 102300500 | 2 / 7M 500 JB | 500 |
| 102300515 | 2 / 7M 515 JB | 515 |
| 102300530 | 2 / 7M 530 JB | 530 |
| 102300545 | 2 / 7M 545 JB | 545 |
| 102300560 | 2 / 7M 560 JB | 560 |
| 102300580 | 2 / 7M 580 JB | 580 |
| 102300600 | 2 / 7M 600 JB | 600 |
| 102300615 | 2 / 7M 615 JB | 615 |
| 102300630 | 2 / 7M 630 JB | 630 |
| 102300650 | 2 / 7M 650 JB | 650 |
| 102300670 | 2 / 7M 670 JB | 670 |
| 102300690 | 2 / 7M 690 JB | 690 |
| 102300710 | 2 / 7M 710 JB | 710 |
| 102300730 | 2 / 7M 730 JB | 730 |
| 102300750 | 2 / 7M 750 JB | 750 |
| 102300775 | 2 / 7M 775 JB | 775 |
| 102300800 | 2 / 7M 800 JB | 800 |
| 102300825 | 2 / 7M 825 JB | 825 |
| 102300850 | 2 / 7M 850 JB | 850 |
| 102300875 | 2 / 7M 875 JB | 875 |
| 102300900 | 2 / 7M 900 JB | 900 |
| 102300925 | 2 / 7M 925 JB | 925 |
| 102300950 | 2 / 7M 950 JB | 950 |
| 102300975 | 2 / 7M 975 JB | 975 |
| 102301000 | 2 / 7M 1000 JB | 1000 |
| 102301030 | 2 / 7M 1030 JB | 1030 |
| 102301060 | 2 / 7M 1060 JB | 1060 |
| 102301090 | 2 / 7M 1090 JB | 1090 |
| 102301120 | 2 / 7M 1120 JB | 1120 |
| 102301150 | 2 / 7M 1150 JB | 1150 |
| 102301180 | 2 / 7M 1180 JB | 1180 |
| 102301220 | 2 / 7M 1220 JB | 1220 |
| 102301250 | 2 / 7M 1250 JB | 1250 |
| 102301280 | 2 / 7M 1280 JB | 1280 |
| 102301320 | 2 / 7M 1320 JB | 1320 |
| 102301360 | 2 / 7M 1360 JB | 1360 |
| 102301400 | 2 / 7M 1400 JB | 1400 |
| 102301450 | 2 / 7M 1450 JB | 1450 |
| 102301500 | 2 / 7M 1500 JB | 1500 |
| 102301550 | 2 / 7M 1550 JB | 1550 |
| 102301600 | 2 / 7M 1600 JB | 1600 |
| 102301650 | 2 / 7M 1650 JB | 1650 |
| 102301700 | 2 / 7M 1700 JB | 1700 |
| 102301750 | 2 / 7M 1750 JB | 1750 |
| 102301800 | 2 / 7M 1800 JB | 1800 |
| 102301850 | 2 / 7M 1850 JB | 1850 |
| 102301900 | 2 / 7M 1900 JB | 1900 |
| 102301950 | 2 / 7M 1950 JB | 1950 |
| 102302000 | 2 / 7M 2000 JB | 2000 |
| 102302060 | 2 / 7M 2060 JB | 2060 |
| 102302120 | 2 / 7M 2120 JB | 2120 |
| 102302180 | 2 / 7M 2180 JB | 2180 |
| 102302240 | 2 / 7M 2240 JB | 2240 |
| 102302300 | 2 / 7M 2300 JB | 2300 |

## 7M - JB 3

| **Codice**<br>Item number<br>Codierung<br>Code<br>Código | **Descrizione**<br>Designation<br>Bezeichnung<br>Désignation<br>Referencia | **L**<br>mm |
|---|---|---|
| 103300500 | 3 / 7M 500 JB | 500 |
| 103300515 | 3 / 7M 515 JB | 515 |
| 103300530 | 3 / 7M 530 JB | 530 |
| 103300545 | 3 / 7M 545 JB | 545 |
| 103300560 | 3 / 7M 560 JB | 560 |
| 103300580 | 3 / 7M 580 JB | 580 |
| 103300600 | 3 / 7M 600 JB | 600 |
| 103300615 | 3 / 7M 615 JB | 615 |
| 103300630 | 3 / 7M 630 JB | 630 |
| 103300650 | 3 / 7M 650 JB | 650 |
| 103300670 | 3 / 7M 670 JB | 670 |
| 103300690 | 3 / 7M 690 JB | 690 |
| 103300710 | 3 / 7M 710 JB | 710 |
| 103300730 | 3 / 7M 730 JB | 730 |
| 103300750 | 3 / 7M 750 JB | 750 |
| 103300775 | 3 / 7M 775 JB | 775 |
| 103300800 | 3 / 7M 800 JB | 800 |
| 103300825 | 3 / 7M 825 JB | 825 |
| 103300850 | 3 / 7M 850 JB | 850 |
| 103300875 | 3 / 7M 875 JB | 875 |
| 103300900 | 3 / 7M 900 JB | 900 |
| 103300925 | 3 / 7M 925 JB | 925 |
| 103300950 | 3 / 7M 950 JB | 950 |
| 103300975 | 3 / 7M 975 JB | 975 |
| 103301000 | 3 / 7M 1000 JB | 1000 |
| 103301030 | 3 / 7M 1030 JB | 1030 |
| 103301060 | 3 / 7M 1060 JB | 1060 |
| 103301090 | 3 / 7M 1090 JB | 1090 |
| 103301120 | 3 / 7M 1120 JB | 1120 |
| 103301150 | 3 / 7M 1150 JB | 1150 |
| 103301180 | 3 / 7M 1180 JB | 1180 |
| 103301220 | 3 / 7M 1220 JB | 1220 |
| 103301250 | 3 / 7M 1250 JB | 1250 |
| 103301280 | 3 / 7M 1280 JB | 1280 |
| 103301320 | 3 / 7M 1320 JB | 1320 |
| 103301360 | 3 / 7M 1360 JB | 1360 |
| 103301400 | 3 / 7M 1400 JB | 1400 |
| 103301450 | 3 / 7M 1450 JB | 1450 |
| 103301500 | 3 / 7M 1500 JB | 1500 |
| 103301550 | 3 / 7M 1550 JB | 1550 |
| 103301600 | 3 / 7M 1600 JB | 1600 |
| 103301650 | 3 / 7M 1650 JB | 1650 |
| 103301700 | 3 / 7M 1700 JB | 1700 |
| 103301750 | 3 / 7M 1750 JB | 1750 |
| 103301800 | 3 / 7M 1800 JB | 1800 |
| 103301850 | 3 / 7M 1850 JB | 1850 |
| 103301900 | 3 / 7M 1900 JB | 1900 |
| 103301950 | 3 / 7M 1950 JB | 1950 |
| 103302000 | 3 / 7M 2000 JB | 2000 |
| 103302060 | 3 / 7M 2060 JB | 2060 |
| 103302120 | 3 / 7M 2120 JB | 2120 |
| 103302180 | 3 / 7M 2180 JB | 2180 |
| 103302240 | 3 / 7M 2240 JB | 2240 |
| 103302300 | 3 / 7M 2300 JB | 2300 |

**L = lunghezza effettiva** [1)]
effective length [1)]
Effektivlänge [1)]
longueur effective [1)]
longitud efectiva [1)]

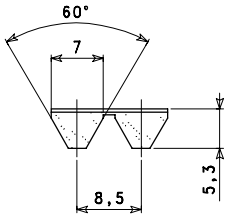


2/ 7M

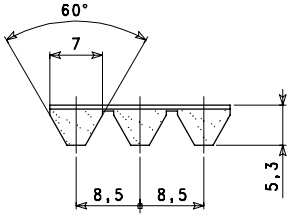


3/ 7M

**Le cinghie POLYFLEX®-JB™ non sono tenute in stock. Siamo in grado di fornire cinghie POLYFLEX®-JB™ sezione 3M. Per informazioni consultare il NS/UFF. COMMERCIALE.**

The POLYFLEX®-JB™ belts are not stocked.

We can supply POLYFLEX®-JB™ belts section 3M.

Please consult us.

Die POLYFLEX®-JB™ Riemen sind keine Lagerware.

Wir können die offenen POLYFLEX®-JB™ Riemen profil 3M liefern.
Bitte nachfragen.

Les courroies POLYFLEX®-JB™ ne sont pas de stock.

Nous pouvons livrer les courroies POLYFLEX®-JB™ section 3M.
Veuillez nous consulter.

Las correas POLYFLEX®-JB™ no son de stock.

Se suministran las correas POLYFLEX®-JB™ perfil 3M.

Rogamos consulten.

# Cinghie trapezoidali POLYFLEX®-JB™ multiple

POLYFLEX®-JB™ multiple V-belts
POLYFLEX®-JB™ Vielfachkeilriemen
Courroies trapézoïdales POLYFLEX®-JB™ multiples
Correas trapeciales POLYFLEX®-JB™ múltiples

## 11M - JB 2

| **Codice**<br>Item number<br>Codierung<br>Code<br>Código | **Descrizione**<br>Designation<br>Bezeichnung<br>Désignation<br>Referencia | **L**<br>mm |
|---|---|---|
| 102400710 | 2 / 11M 710 JB | 710 |
| 102400730 | 2 / 11M 730 JB | 730 |
| 102400750 | 2 / 11M 750 JB | 750 |
| 102400775 | 2 / 11M 775 JB | 775 |
| 102400800 | 2 / 11M 800 JB | 800 |
| 102400825 | 2 / 11M 825 JB | 825 |
| 102400850 | 2 / 11M 850 JB | 850 |
| 102400875 | 2 / 11M 875 JB | 875 |
| 102400900 | 2 / 11M 900 JB | 900 |
| 102400925 | 2 / 11M 925 JB | 925 |
| 102400950 | 2 / 11M 950 JB | 950 |
| 102400975 | 2 / 11M 975 JB | 975 |
| 102401000 | 2 / 11M 1000 JB | 1000 |
| 102401030 | 2 / 11M 1030 JB | 1030 |
| 102401060 | 2 / 11M 1060 JB | 1060 |
| 102401090 | 2 / 11M 1090 JB | 1090 |
| 102401120 | 2 / 11M 1120 JB | 1120 |
| 102401150 | 2 / 11M 1150 JB | 1150 |
| 102401180 | 2 / 11M 1180 JB | 1180 |
| 102401220 | 2 / 11M 1220 JB | 1220 |
| 102401250 | 2 / 11M 1250 JB | 1250 |
| 102401280 | 2 / 11M 1280 JB | 1280 |
| 102401320 | 2 / 11M 1320 JB | 1320 |
| 102401360 | 2 / 11M 1360 JB | 1360 |
| 102401400 | 2 / 11M 1400 JB | 1400 |
| 102401450 | 2 / 11M 1450 JB | 1450 |
| 102401500 | 2 / 11M 1500 JB | 1500 |
| 102401550 | 2 / 11M 1550 JB | 1550 |
| 102401600 | 2 / 11M 1600 JB | 1600 |
| 102401650 | 2 / 11M 1650 JB | 1650 |
| 102401700 | 2 / 11M 1700 JB | 1700 |
| 102401750 | 2 / 11M 1750 JB | 1750 |
| 102401800 | 2 / 11M 1800 JB | 1800 |
| 102401850 | 2 / 11M 1850 JB | 1850 |
| 102401900 | 2 / 11M 1900 JB | 1900 |
| 102401950 | 2 / 11M 1950 JB | 1950 |
| 102402000 | 2 / 11M 2000 JB | 2000 |
| 102402060 | 2 / 11M 2060 JB | 2060 |
| 102402120 | 2 / 11M 2120 JB | 2120 |
| 102402180 | 2 / 11M 2180 JB | 2180 |
| 102402240 | 2 / 11M 2240 JB | 2240 |
| 102402300 | 2 / 11M 2300 JB | 2300 |

## 11M - JB 3

| **Codice**<br>Item number<br>Codierung<br>Code<br>Código | **Descrizione**<br>Designation<br>Bezeichnung<br>Désignation<br>Referencia | **L**<br>mm |
|---|---|---|
| 103400710 | 3 / 11M 710 JB | 710 |
| 103400730 | 3 / 11M 730 JB | 730 |
| 103400750 | 3 / 11M 750 JB | 750 |
| 103400775 | 3 / 11M 775 JB | 775 |
| 103400800 | 3 / 11M 800 JB | 800 |
| 103400825 | 3 / 11M 825 JB | 825 |
| 103400850 | 3 / 11M 850 JB | 850 |
| 103400875 | 3 / 11M 875 JB | 875 |
| 103400900 | 3 / 11M 900 JB | 900 |
| 103400925 | 3 / 11M 925 JB | 925 |
| 103400950 | 3 / 11M 950 JB | 950 |
| 103400975 | 3 / 11M 975 JB | 975 |
| 103401000 | 3 / 11M 1000 JB | 1000 |
| 103401030 | 3 / 11M 1030 JB | 1030 |
| 103401060 | 3 / 11M 1060 JB | 1060 |
| 103401090 | 3 / 11M 1090 JB | 1090 |
| 103401120 | 3 / 11M 1120 JB | 1120 |
| 103401150 | 3 / 11M 1150 JB | 1150 |
| 103401180 | 3 / 11M 1180 JB | 1180 |
| 103401220 | 3 / 11M 1220 JB | 1220 |
| 103401250 | 3 / 11M 1250 JB | 1250 |
| 103401280 | 3 / 11M 1280 JB | 1280 |
| 103401320 | 3 / 11M 1320 JB | 1320 |
| 103401360 | 3 / 11M 1360 JB | 1360 |
| 103401400 | 3 / 11M 1400 JB | 1400 |
| 103401450 | 3 / 11M 1450 JB | 1450 |
| 103401500 | 3 / 11M 1500 JB | 1500 |
| 103401550 | 3 / 11M 1550 JB | 1550 |
| 103401600 | 3 / 11M 1600 JB | 1600 |
| 103401650 | 3 / 11M 1650 JB | 1650 |
| 103401700 | 3 / 11M 1700 JB | 1700 |
| 103401750 | 3 / 11M 1750 JB | 1750 |
| 103401800 | 3 / 11M 1800 JB | 1800 |
| 103401850 | 3 / 11M 1850 JB | 1850 |
| 103401900 | 3 / 11M 1900 JB | 1900 |
| 103401950 | 3 / 11M 1950 JB | 1950 |
| 103402000 | 3 / 11M 2000 JB | 2000 |
| 103402060 | 3 / 11M 2060 JB | 2060 |
| 103402120 | 3 / 11M 2120 JB | 2120 |
| 103402180 | 3 / 11M 2180 JB | 2180 |
| 103402240 | 3 / 11M 2240 JB | 2240 |
| 103402300 | 3 / 11M 2300 JB | 2300 |

**L = lunghezza effettiva** [1)]
effective length [1)]
Effektivlänge [1)]
longueur effective [1)]
longitud efectiva [1)]

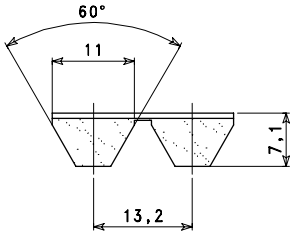


2/ 11M

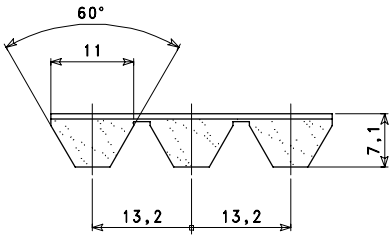


3/ 11M

**1) Per lunghezza effettiva si intende quella che corrisponde all'esterno delle pulegge, misurata nelle condizioni indicate a pag. 217.**

**Le cinghie POLYFLEX®-JB™ non sono tenute in stock. Siamo in grado di fornire cinghie POLYFLEX®-JB™ sezione 3M. Per informazioni consultare il NS/UFF. COMMERCIALE.**

1) The actual belt length corresponds to the outer part of the pulley, as specified at page 217.

The POLYFLEX®-JB™ belts are not stocked.

We can supply POLYFLEX®-JB™ belts section 3M.

Please consult us.

1) Wirkungsvolle Länge entspricht die Aussenseite der Scheiben, wie auf Seite 217 beschrieben.

Die POLYFLEX®-JB™ Riemen sind keine Lagerware.

Wir können die offenen POLYFLEX®-JB™ Riemen profil 3M liefern.
Bitte nachfragen.

1) Par longueur effective, on entend la longueur qui correspond à l'extérieur des poulies, mesurée dans les conditions indiquées à page 217.

Les courroies POLYFLEX®-JB™ ne sont pas de stock.

Nous pouvons livrer les courroies POLYFLEX®-JB™ section 3M.
Veuillez nous consulter.

1) Con longitud efectiva se indica la que corresponde al exterior de las poleas, medida en las condiciones indicadas en la página 217.

Las correas POLYFLEX®-JB™ no son de stock.

Se suministran las correas POLYFLEX®-JB™ perfil 3M.

Rogamos consulten.

# Pulegge a gola

V-belt pulleys - Keilscheiben

Poulies trapézoïdales - Poleas trapeciales

| | | | | Pagina<br>Page<br>Seite<br>Page<br>Página |
|---|---|---|---|---|
| **PMA** | **per bussola conica**<br>for taper bush<br>für Spannbuchse<br>pour moyeu amovible<br>para casquillo cónico | SYSTEM-P® | | **41** |
| **PL** | **per bussola conica**<br>for taper bush<br>für Spannbuchse<br>pour moyeu amovible<br>para casquillo cónico | POGGILOCK® | | **63** |
| **Monoblocco in ghisa** | Monobloc in cast-iron<br>Monoblok aus Grauguss<br>Moyeu plein en fonte<br>Macizas de fundición | | | **81** |
| **Monoblocco in lega leggera** | Monobloc in light alloy<br>Monoblok aus Leichtmetallegierung<br>Moyeu plein en alliage léger<br>Macizas de aleación ligera | | | **95** |
| **A gradini in lega leggera** | Step in light alloy<br>Stufen aus Leichtmetallegierung<br>Étagées en alliage léger<br>De grados de aleación ligera | | | **111** |
| **Diametro regolabile**<br>Adjustable diametre<br>Regelbare<br>Diamètre variable<br>Diámetro regulable | **monoblocco**<br>monobloc<br>Monoblok<br>moyeu plein<br>macizas | | 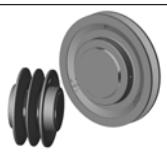 | **117** |

POGGI®

# Pulegge a gola PMA per bussola conica SYSTEM-P®

PMA V-belt pulleys for taperbushes SYSTEM-P®
PMA Keilriemenscheiben für Spannbuchse SYSTEM-P®
Poulies trapézoïdales PMA pour moyeu amovible SYSTEM-P®
Poleas trapeciales PMA para casquillo cónico SYSTEM-P®

# Pulegge a gola PMA per bussola conica SYSTEM-P®

PMA V-belt pulleys for taperbushes SYSTEM-P®
PMA Keilriemenscheiben für Spannbuchse SYSTEM-P®
Poulies trapézoïdales PMA pour moyeu amovible SYSTEM-P®
Poleas trapeciales PMA para casquillo cónico SYSTEM-P®

## Forme costruttive

Designe features - Konstruktionsmerkmale - Caractéristiques - Características

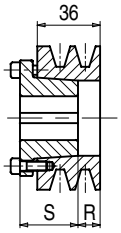

R

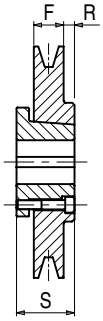

2

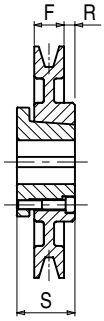

2B

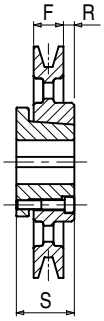

2C

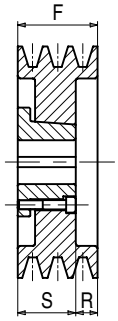

3

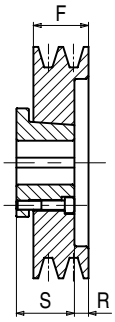

3A

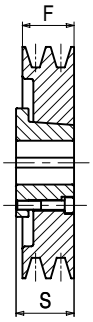

3B

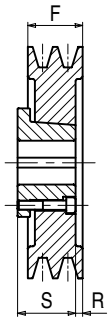

3C

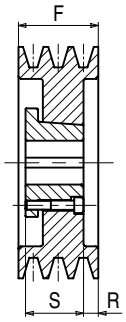

3D

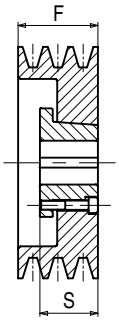

3E

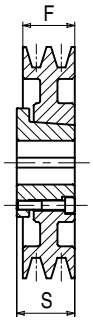

4

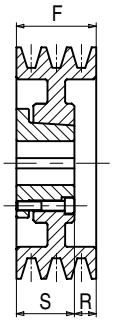

5

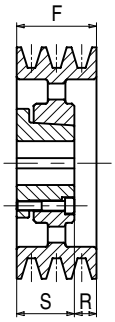

7

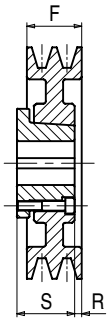

8A

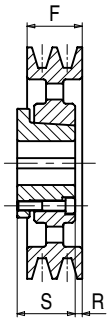

8B

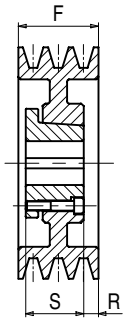

9A

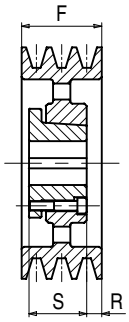

9B

# Pulegge a gola PMA per bussola conica SYSTEM-P®

PMA V-belt pulleys for taperbushes SYSTEM-P®
PMA Keilriemenscheiben für Spannbuchse SYSTEM-P®
Poulies trapézoïdales PMA pour moyeu amovible SYSTEM-P®
Poleas trapeciales PMA para casquillo cónico SYSTEM-P®

**Le pulegge a gola PMA sono realizzate con materiale di qualità. Hanno un grado di finitura tale da assicurare un perfetto accoppiamento con le cinghie e garantire l'ottimo funzionamento della trasmissione. Il dimensionamento delle gole è realizzato in modo che si possano montare le cinghie:**
**NORMAL®**
**NORMALUSA®**
**NORMALMEC® e LINEA-X.**
**Le pulegge sono predisposte per il montaggio della bussola conica di serraggio SYSTEM-P®, le cui caratteristiche si trovano a pag. 123.**
**Tutte le dimensioni sono in mm.**

All PMA V-belt pulleys are made from high quality material. The very accurate finishing enables the perfect matching with the belts and assures the best running of the drive.
The dimensions of the grooves allow the mounting of the following belts:
**NORMAL®**
**NORMALUSA®**
**NORMALMEC®** and **LINEA-X.**

The pulleys are fit for the mounting of SYSTEM-P® bushes. Their features can be found at page 123.

All dimensions are in mm.

Alle PMA Keilriemenscheiben sind aus Material von hoher Qualität gemacht.
Der sehr genaue Fertigstellung ermöglicht das perfekte Anpassen mit den Riemen und sichert das beste Laufen des Antriebes. Die Abmessungen von den Rillen erlauben das Aufstellen von den folgenden Riemen:
**NORMAL®**
**NORMALUSA®**
**NORMALMEC®** und **LINEA-X.**
Die Riemenscheiben sind fähig für das Aufstellen von SYSTEM-P® Buchsen. Ihre Kennzeichen können auf Seite 123 gefunden werden.
Alle Abmessungen sind in mm.

Les poulies trapézoïdales PMA sont fabriquées en utilisant un matériel de haute qualité. Elles ont un degré de finition qui assure un parfait assemblage avec les courroies et qui garantit le fonctionnement optimal de la transmission.
Les dimensions des gorges permettent le montage des ces courroies:
**NORMAL®**
**NORMALUSA®**
**NORMALMEC®** et **LINEA-X.**
Les poulies sont aptes pour le montage des moyeux SYSTEM-P®, dont les caractéristiques se trouvent à la page 123.
Toutes les dimensions sont en mm.

Las poleas trapeciales PMA se fabrican en un material de la más alta calidad.
Tienen un grado de acabado tal que puede asegurar un perfecto encaje con las correas y el funcionamiento impecable de la transmisión.
Las dimensiones de los canales permiten el montaje de las siguientes correas:
**NORMAL®**
**NORMALUSA®**
**NORMALMEC®** y **LINEA-X.**
Las poleas son aptas para el montaje con el casquillo SYSTEM-P®, cuyas características se hallan en la página 123.
Todas las dimensiones son en mm.

## Dimensioni delle gole

Dimensions of grooves
Abmessungen der Rillen
Dimensions des gorges
Dimensiones de los canales

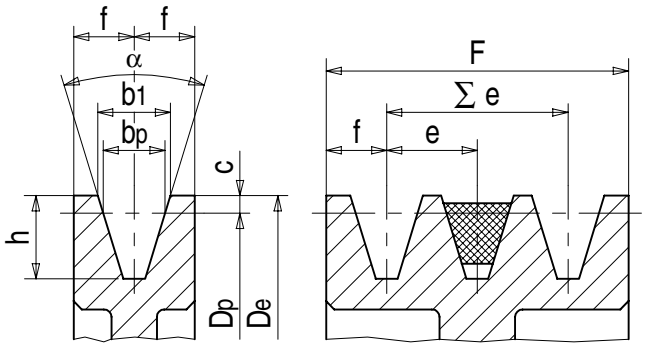


| **Sezione** - Section - Profil - Section - Perfil | | | **SPZ** | **SPA** | **SPB** | **SPC** |
|---|---|---|---|---|---|---|
| $b_p$ | | | 8,5 | 11 | 14 | 19 |
| $b_1 \approx$ | | | 9,7 | 12,7 | 16,3 | 22 |
| c | | | 2 | 2,8 | 3,5 | 4,8 |
| e | | | 12±0,3 | 15±0,3 | 19±0,3 | 25±0,3 |
| f | | | 8±0,6 | 10±0,6 | 12,5±0,8 | 16±1 |
| h | | | 11 | 14 | 18 | 24 |
| α = 34° | Dp = | | ≤80 | ≤118 | ≤190 | ≤315 |
| 38° | Dp = | | >80 | >118 | >190 | >315 |
| α **Tolleranza**-Tolerance-Fertigungstoleranz-Tolérance-Tolerancia | | | ±1° | ±1° | ±1° | ±30' |
| F | **N° Gole** Grooves Rillen Gorges Canales | 1 | 16 | 20 | 25 | - |
| | | 2 | 28 | 35 | 44 | 57 |
| | | 3 | 40 | 50 | 63 | 82 |
| | | 4 | 52 | 65 | 82 | 107 |
| | | 5 | 64 | 80 | 101 | 132 |
| | | 6 | 76 | - | 120 | 157 |
| | | 7 | - | - | - | - |
| | | 8 | - | - | 158 | 207 |
| | | 9 | - | - | - | - |
| | | 10 | - | - | 196 | 257 |
| | | 11 | - | - | - | - |
| | | 12 | - | - | - | - |
| ∑ e **Tolleranza**-Tolerance-Fertigungstoleranz-Tolérance-Tolerancia | | | ±0,6 | ±0,6 | ±0,6 | ±0,6 |

# Pulegge a gola PMA per bussola conica SYSTEM-P®

PMA V-belt pulleys for taperbushes SYSTEM-P®
PMA Keilriemenscheiben für Spannbuchse SYSTEM-P®
Poulies trapézoïdales PMA pour moyeu amovible SYSTEM-P®
Poleas trapeciales PMA para casquillo cónico SYSTEM-P®

**Diametro primitivo minimo delle pulegge raccomandato dalle norme ISO R 459 e DIN 2211:**
Minimum pulley pitch diametre recommended by ISO R 459 and DIN 2211:
Empfohlener Mindest-Wirkdurchmesser der Scheiben nach ISO R 459 und DIN 2211:
Diamètre primitif minimum des poulies recommandé par ISO R 459 et DIN 2211:
Diámetro primitivo mínimo de las poleas recomendado por ISO R 459 y DIN 2211:

| | | |
|---|---|---|
| **LINEA-X** | | **Dp 56** |
| **NORMAL®** | **Z** | **Dp 60** |
| **NORMALMEC®** | **SPZ** | **Dp 63** |
| **NORMALUSA®** | **3V** | **Dp 71** |

**Sono tenute a scorta solo le pulegge con 1-2-3-4-5 gole; per le pulegge a 6 gole, con diametri o numero di gole non indicati a catalogo, richiedere offerta e termini di consegna al NS/UFF. COMMERCIALE.**

• **Queste pulegge possono montare solo le cinghie NORMAL®.**

Only pulleys having 2-3-4-5 grooves are made for the stock. Please consult us for pulleys with 6 grooves and for pulleys having numbers of grooves or diameters not included in this catalogue.

• These pulleys can operate with NORMAL® belts only.

Nur Riemenscheiben, die 2-3-4-5 Rillen haben, sind ab Lager an vorrätig. Bitte wenden Sie sich uns für Riemenscheiben mit 6 Rillen und für Riemenscheiben, die nicht in diesem Katalog sind.

• Diese Scheiben können nur mit NORMAL® Keilriemen benutzt werden.

Nous ne fabriquons pour le stock que les poulies avec 2-3-4-5 gorges. Veuillez nous consulter pour les poulies ayant 6 gorges et pour les poulies avec des nombres de gorges ou des diamètres pas compris dans ce catalogue.

• Ces poulies ne permettent que l'assemblage avec le courroies NORMAL®.

Se fabrican para el stock sólo las poleas con 2-3-4-5 canales. Les rogamos consulten para las poleas con 6 canales y con números de canales y diámetros que no son incluidos en este catálogo.

• Estas poleas sólo pueden montar las correas NORMAL®.

## Z - SPZ - 3V

| **Materiale** Material Werkstoff Matériel Material | **Codice** Item number Codierung Code Código | **Descrizione** Designation Bezeichnung Désignation Referencia | Dp mm | **N° Gole** Grooves Rillen Gorges Canales | **Bussola** Bush Buchse Moyeu Casquillo | **Foro** Bore Bohrung Alésage Agujero max mm | F mm | R mm | S mm | **Peso** Weight Gewicht Poids Peso kg |
|---|---|---|---|---|---|---|---|---|---|---|
| **Ghisa** Cast iron - Grauguß - Fonte - Fundición | • 13Z005601 | B 1 Z 56 -type 2 | 56 | 1 | 2016 | 20 | 16 | - | 27 | 0,15 |
| | • 13Z006001 | B 1 Z 60 -type 2 | 60 | 1 | 2016 | 20 | 16 | - | 27 | 0,17 |
| | • 13Z006002 | B 2 Z 60 -type 3C | 60 | 2 | 2016 | 20 | 28 | 8,0 | 27 | 0,30 |
| | 13Z006301 | B 1 SPZ 63 -type 2 | 63 | 1 | 2016 | 20 | 16 | - | 27 | 0,20 |
| | 13Z006302 | B 2 SPZ 63 -type R | 63 | 2 | 2825 | 30 | - | 11,0 | 37 | 0,40 |
| | 13Z006701 | B 1 SPZ 67 -type 2 | 67 | 1 | 2016 | 20 | 16 | - | 27 | 0,25 |
| | 13Z006702 | B 2 SPZ 67 -type R | 67 | 2 | 2825 | 30 | - | 11,0 | 37 | 0,50 |
| | 13Z007101 | B 1 SPZ 71 -type 2 | 71 | 1 | 2825 | 30 | 16 | 9,0 | 37 | 0,40 |
| | 13Z007102 | B 2 SPZ 71 -type 3A | 71 | 2 | 2825 | 30 | 28 | 3,0 | 37 | 0,45 |
| | 13Z007103 | B 3 SPZ 71 -type 3A | 71 | 3 | 2825 | 30 | 40 | 15,0 | 37 | 0,60 |
| | 13Z007501 | B 1 SPZ 75 -type 2 | 75 | 1 | 2825 | 30 | 16 | 9,0 | 37 | 0,50 |
| | 13Z007502 | B 2 SPZ 75 -type 3A | 75 | 2 | 2825 | 30 | 28 | 3,0 | 37 | 0,53 |
| | 13Z007503 | B 3 SPZ 75 -type 3A | 75 | 3 | 2825 | 30 | 40 | 15,0 | 37 | 0,70 |
| | 13Z008001 | B 1 SPZ 80 -type 2 | 80 | 1 | 2825 | 30 | 16 | 9,0 | 37 | 0,56 |
| | 13Z008002 | B 2 SPZ 80 -type 3A | 80 | 2 | 2825 | 30 | 28 | 3,0 | 37 | 0,62 |
| | 13Z008003 | B 3 SPZ 80 -type 3A | 80 | 3 | 2825 | 30 | 40 | 15,0 | 37 | 0,87 |
| | 13Z008501 | B 1 SPZ 85 -type 2 | 85 | 1 | 2825 | 30 | 16 | 9,0 | 37 | 0,70 |
| | 13Z008502 | B 2 SPZ 85 -type 3B | 85 | 2 | 3825 | 40 | 28 | - | 37 | 0,60 |
| | 13Z008503 | B 3 SPZ 85 -type 3A | 85 | 3 | 3825 | 40 | 40 | 15,0 | 37 | 0,90 |
| | 13Z008504 | B 4 SPZ 85 -type 3A | 85 | 4 | 3825 | 40 | 52 | 27,0 | 37 | 1,20 |
| | 13Z009001 | B 1 SPZ 90 -type 2 | 90 | 1 | 3825 | 40 | 16 | 9,0 | 37 | 0,60 |
| | 13Z009002 | B 2 SPZ 90 -type 3B | 90 | 2 | 3825 | 40 | 28 | - | 37 | 0,70 |
| | 13Z009003 | B 3 SPZ 90 -type 3A | 90 | 3 | 3825 | 40 | 40 | 15,0 | 37 | 0,97 |
| | 13Z009004 | B 4 SPZ 90 -type 3A | 90 | 4 | 3825 | 40 | 52 | 27,0 | 37 | 1,30 |
| | 13Z009501 | B 1 SPZ 95 -type 2 | 95 | 1 | 3825 | 40 | 16 | 9,0 | 37 | 0,70 |
| | 13Z009502 | B 2 SPZ 95 -type 3B | 95 | 2 | 3825 | 40 | 28 | - | 37 | 0,85 |
| | 13Z009503 | B 3 SPZ 95 -type 3E | 95 | 3 | 3825 | 40 | 40 | - | 37 | 1,10 |
| | 13Z009504 | B 4 SPZ 95 -type 3E | 95 | 4 | 3825 | 40 | 52 | - | 37 | 1,23 |
| | 13Z010001 | B 1 SPZ 100 -type 2 | 100 | 1 | 3825 | 40 | 16 | 9,0 | 37 | 0,76 |
| | 13Z010002 | B 2 SPZ 100 -type 3B | 100 | 2 | 3825 | 40 | 28 | - | 37 | 0,99 |
| | 13Z010003 | B 3 SPZ 100 -type 3E | 100 | 3 | 3825 | 40 | 40 | - | 37 | 1,30 |
| | 13Z010004 | B 4 SPZ 100 -type 3E | 100 | 4 | 3825 | 40 | 52 | - | 37 | 1,48 |
| | 13Z010005 | B 5 SPZ 100 -type 3A | 100 | 5 | 4830 | 50 | 64 | 34,0 | 45 | 1,90 |
| | 13Z010601 | B 1 SPZ 106 -type 2 | 106 | 1 | 3825 | 40 | 16 | 9,0 | 37 | 0,86 |

# Pulegge a gola PMA per bussola conica SYSTEM-P®

PMA V-belt pulleys for taperbushes SYSTEM-P®
PMA Keilriemenscheiben für Spannbuchse SYSTEM-P®
Poulies trapézoïdales PMA pour moyeu amovible SYSTEM-P®
Poleas trapeciales PMA para casquillo cónico SYSTEM-P®

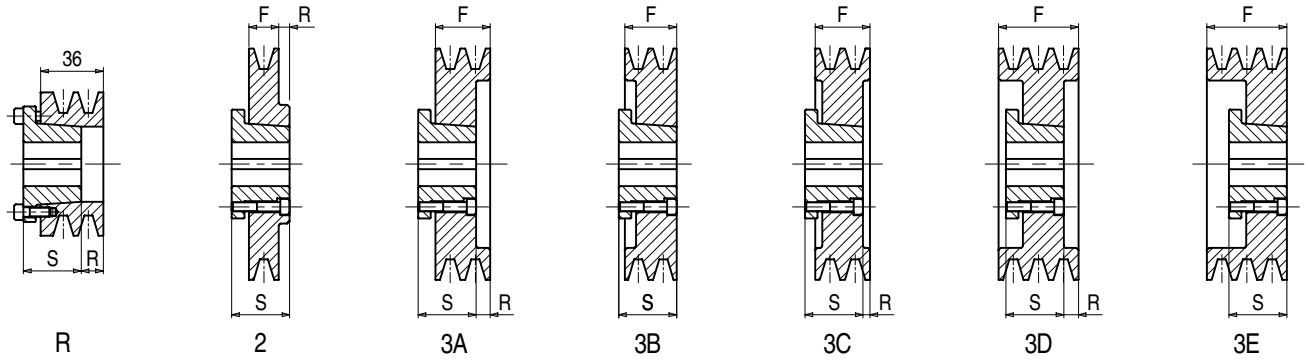


R 2 3A 3B 3C 3D 3E

## Z - SPZ - 3V

| **Materiale** Material Werkstoff Matériel Material | **Codice** Item number Codierung Code Código | **Descrizione** Designation Bezeichnung Désignation Referencia | Dp mm | **N° Gole** Grooves Rillen Gorges Canales | **Bussola** Bush Buchse Moyeu Casquillo | **Foro** Bore Bohrung Alésage Agujero max mm | F mm | R mm | S mm | **Peso** Weight Gewicht Poids Peso kg |
|---|---|---|---|---|---|---|---|---|---|---|
| **Ghisa** Cast iron - Grauguß - Fonte - Fundición | 13Z010602 | B 2 SPZ 106 -type 3B | 106 | 2 | 3825 | 40 | 28 | - | 37 | 1,20 |
| | 13Z010603 | B 3 SPZ 106 -type 3E | 106 | 3 | 3825 | 40 | 40 | - | 37 | 1,50 |
| | 13Z010604 | B 4 SPZ 106 -type 3A | 106 | 4 | 4830 | 50 | 52 | 22,0 | 45 | 1,55 |
| | 13Z010605 | B 5 SPZ 106 -type 3A | 106 | 5 | 4830 | 50 | 64 | 34,0 | 45 | 1,79 |
| | 13Z011201 | B 1 SPZ 112 -type 2 | 112 | 1 | 3825 | 40 | 16 | 9,0 | 37 | 1,00 |
| | 13Z011202 | B 2 SPZ 112 -type 3B | 112 | 2 | 3825 | 40 | 28 | - | 37 | 1,38 |
| | 13Z011203 | B 3 SPZ 112 -type 3A | 112 | 3 | 4830 | 50 | 40 | 10,0 | 45 | 1,56 |
| | 13Z011204 | B 4 SPZ 112 -type 3A | 112 | 4 | 4830 | 50 | 52 | 22,0 | 45 | 1,93 |
| | 13Z011205 | B 5 SPZ 112 -type 3A | 112 | 5 | 4830 | 50 | 64 | 34,0 | 45 | 2,50 |
| | 13Z011206 | B 6 SPZ 112 -type 3A * | 112 | 6 | 4830 | 50 | 76 | 46,0 | 45 | - |
| | 13Z011801 | B 1 SPZ 118 -type 2 | 118 | 1 | 3825 | 40 | 16 | 9,0 | 37 | 1,10 |
| | 13Z011802 | B 2 SPZ 118 -type 3B | 118 | 2 | 3825 | 40 | 28 | - | 37 | 1,60 |
| | 13Z011803 | B 3 SPZ 118 -type 3B | 118 | 3 | 4830 | 50 | 40 | - | 45 | 1,72 |
| | 13Z011804 | B 4 SPZ 118 -type 3E | 118 | 4 | 4830 | 50 | 52 | - | 45 | 2,05 |
| | 13Z011805 | B 5 SPZ 118 -type 3E | 118 | 5 | 4830 | 50 | 64 | - | 45 | 2,40 |
| | 13Z011806 | B 6 SPZ 118 -type 3D * | 118 | 6 | 4830 | 50 | 76 | 16,0 | 45 | - |
| | 13Z012501 | B 1 SPZ 125 -type 2 | 125 | 1 | 3825 | 40 | 16 | 9,0 | 37 | 1,25 |
| | 13Z012502 | B 2 SPZ 125 -type 3B | 125 | 2 | 3825 | 40 | 28 | - | 37 | 1,80 |
| | 13Z012503 | B 3 SPZ 125 -type 3B | 125 | 3 | 4830 | 50 | 40 | - | 45 | 2,06 |
| | 13Z012504 | B 4 SPZ 125 -type 3E | 125 | 4 | 4830 | 50 | 52 | - | 45 | 2,35 |
| | 13Z012505 | B 5 SPZ 125 -type 3E | 125 | 5 | 4830 | 50 | 64 | - | 45 | 2,74 |
| | 13Z012506 | B 6 SPZ 125 -type 3E * | 125 | 6 | 5040 | 55 | 76 | - | 58 | 4,00 |
| | 13Z013201 | B 1 SPZ 132 -type 2 | 132 | 1 | 3825 | 40 | 16 | 9,0 | 37 | 1,43 |
| | 13Z013202 | B 2 SPZ 132 -type 3B | 132 | 2 | 3825 | 40 | 28 | - | 37 | 2,13 |
| | 13Z013203 | B 3 SPZ 132 -type 3B | 132 | 3 | 4830 | 50 | 40 | - | 45 | 2,40 |
| | 13Z013204 | B 4 SPZ 132 -type 3E | 132 | 4 | 4830 | 50 | 52 | - | 45 | 2,70 |
| | 13Z013205 | B 5 SPZ 132 -type 3E | 132 | 5 | 4830 | 50 | 64 | - | 45 | 3,13 |
| | 13Z013206 | B 6 SPZ 132 -type 3E * | 132 | 6 | 5040 | 55 | 76 | - | 58 | 3,48 |
| | 13Z014001 | B 1 SPZ 140 -type 2 | 140 | 1 | 3825 | 40 | 16 | 9,0 | 37 | 1,62 |
| | 13Z014002 | B 2 SPZ 140 -type 3B | 140 | 2 | 3825 | 40 | 28 | - | 37 | 2,45 |
| | 13Z014003 | B 3 SPZ 140 -type 3B | 140 | 3 | 4830 | 50 | 40 | - | 45 | 2,60 |
| | 13Z014004 | B 4 SPZ 140 -type 3E | 140 | 4 | 4830 | 50 | 52 | - | 45 | 3,20 |
| | 13Z014005 | B 5 SPZ 140 -type 3E | 140 | 5 | 6035 | 65 | 64 | - | 53 | 3,30 |
| | 13Z014006 | B 6 SPZ 140 -type 3E * | 140 | 6 | 6035 | 65 | 76 | - | 53 | 3,60 |
| | 13Z015001 | B 1 SPZ 150 -type 2 | 150 | 1 | 3825 | 40 | 16 | 9,0 | 37 | 1,60 |
| | 13Z015002 | B 2 SPZ 150 -type 2 | 150 | 2 | 4830 | 50 | 28 | 2,0 | 45 | 2,80 |
| | 13Z015003 | B 3 SPZ 150 -type 3B | 150 | 3 | 4830 | 50 | 40 | - | 45 | 3,28 |

*** A richiesta** - On request - Auf Anfrage - Sur demande - Bajo consulta.

# Pulegge a gola PMA per bussola conica SYSTEM-P®

PMA V-belt pulleys for taperbushes SYSTEM-P®
PMA Keilriemenscheiben für Spannbuchse SYSTEM-P®
Poulies trapézoïdales PMA pour moyeu amovible SYSTEM-P®
Poleas trapeciales PMA para casquillo cónico SYSTEM-P®

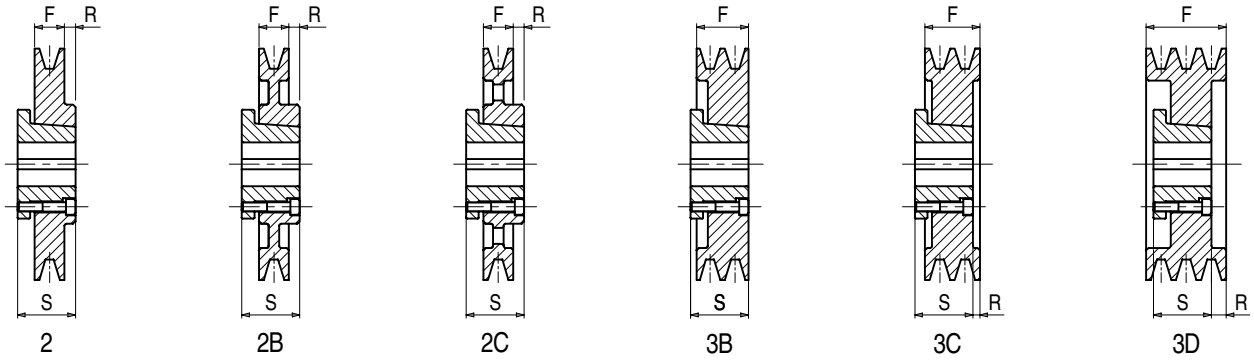


## Z - SPZ - 3V

| Materiale<br>Material<br>Werkstoff<br>Matériel<br>Material | Codice<br>Item number<br>Codierung<br>Code<br>Código | Descrizione<br>Designation<br>Bezeichnung<br>Désignation<br>Referencia | Dp<br>mm | N° Gole<br>Grooves<br>Rillen<br>Gorges<br>Canales | Bussola<br>Bush<br>Buchse<br>Moyeu<br>Casquillo | Foro<br>Bore<br>Bohrung<br>Alésage<br>Agujero<br>max<br>mm | F<br>mm | R<br>mm | S<br>mm | Peso<br>Weight<br>Gewicht<br>Poids<br>Peso<br>kg |
|---|---|---|---|---|---|---|---|---|---|---|
| Ghisa<br>Cast iron - Grauguß - Fonte - Fundición | 13Z015004 | B 4 SPZ 150 -type 3B | 150 | 4 | 6035 | 65 | 52 | - | 53 | 3,50 |
| | 13Z015005 | B 5 SPZ 150 -type 3E | 150 | 5 | 6035 | 65 | 64 | - | 53 | 4,00 |
| | 13Z015006 | B 6 SPZ 150 -type 3E * | 150 | 6 | 6035 | 65 | 76 | - | 53 | 4,30 |
| | 13Z016001 | B 1 SPZ 160 -type 2 | 160 | 1 | 3825 | 40 | 16 | 9,0 | 37 | 1,74 |
| | 13Z016002 | B 2 SPZ 160 -type 2 | 160 | 2 | 4830 | 50 | 28 | 2,0 | 45 | 3,23 |
| | 13Z016003 | B 3 SPZ 160 -type 4 | 160 | 3 | 4830 | 50 | 40 | - | 45 | 2,85 |
| | 13Z016004 | B 4 SPZ 160 -type 3B | 160 | 4 | 6035 | 65 | 52 | - | 53 | 4,33 |
| | 13Z016005 | B 5 SPZ 160 -type 3E | 160 | 5 | 6035 | 65 | 64 | - | 53 | 4,80 |
| | 13Z016006 | B 6 SPZ 160 -type 3E * | 160 | 6 | 6035 | 65 | 76 | - | 53 | 4,90 |
| | 13Z018001 | B 1 SPZ 180 -type 2B | 180 | 1 | 3825 | 40 | 16 | 4,5 | 37 | 2,77 |
| | 13Z018002 | B 2 SPZ 180 -type 2B | 180 | 2 | 4830 | 50 | 28 | 1,0 | 45 | 2,96 |
| | 13Z018003 | B 3 SPZ 180 -type 4 | 180 | 3 | 4830 | 50 | 40 | - | 45 | 3,80 |
| | 13Z018004 | B 4 SPZ 180 -type 3B | 180 | 4 | 6035 | 65 | 52 | - | 53 | 5,90 |
| | 13Z018005 | B 5 SPZ 180 -type 3E | 180 | 5 | 6035 | 65 | 64 | - | 53 | 6,20 |
| | 13Z018006 | B 6 SPZ 180 -type 3D * | 180 | 6 | 6035 | 65 | 76 | 21,0 | 53 | 6,30 |
| | 13Z020001 | B 1 SPZ 200 -type 2B | 200 | 1 | 3825 | 40 | 16 | 4,5 | 37 | 2,25 |
| | 13Z020002 | B 2 SPZ 200 -type 2B | 200 | 2 | 4830 | 50 | 28 | 1,0 | 45 | 3,50 |
| | 13Z020003 | B 3 SPZ 200 -type 8A | 200 | 3 | 6035 | 65 | 40 | 2,5 | 45 | 4,70 |
| | 13Z020004 | B 4 SPZ 200 -type 8A | 200 | 4 | 6035 | 65 | 52 | 8,5 | 53 | 7,20 |
| | 13Z020005 | B 5 SPZ 200 -type 3C | 200 | 5 | 6035 | 65 | 64 | 15,0 | 53 | 8,20 |
| | 13Z020006 | B 6 SPZ 200 -type 3D * | 200 | 6 | 6035 | 65 | 76 | 21,0 | 53 | 7,00 |
| | 13Z022401 | B 1 SPZ 224 -type 2C | 224 | 1 | 4830 | 50 | 16 | 7,0 | 45 | 2,60 |
| | 13Z022402 | B 2 SPZ 224 -type 2C | 224 | 2 | 4830 | 50 | 28 | 1,0 | 45 | 3,04 |
| | 13Z022403 | B 3 SPZ 224 -type 8B | 224 | 3 | 6035 | 65 | 40 | 2,5 | 53 | 4,70 |
| | 13Z022404 | B 4 SPZ 224 -type 8B | 224 | 4 | 6035 | 65 | 52 | 8,5 | 53 | 5,80 |
| | 13Z022405 | B 5 SPZ 224 -type 8B | 224 | 5 | 6035 | 65 | 64 | 14,5 | 53 | 6,50 |
| | 13Z022406 | B 6 SPZ 224 -type 9B * | 224 | 6 | 6035 | 65 | 76 | 20,5 | 53 | 8,50 |
| | 13Z025001 | B 1 SPZ 250 -type 2C | 250 | 1 | 4830 | 50 | 16 | 7,0 | 45 | 3,50 |
| | 13Z025002 | B 2 SPZ 250 -type 2C | 250 | 2 | 4830 | 50 | 28 | 1,0 | 45 | 4,05 |
| | 13Z025003 | B 3 SPZ 250 -type 8B | 250 | 3 | 6035 | 65 | 40 | 2,5 | 53 | 5,80 |
| | 13Z025004 | B 4 SPZ 250 -type 8B | 250 | 4 | 6035 | 65 | 52 | 8,5 | 53 | 6,00 |
| | 13Z025005 | B 5 SPZ 250 -type 8B | 250 | 5 | 6035 | 65 | 64 | 14,5 | 53 | 7,00 |
| | 13Z025006 | B 6 SPZ 250 -type 9B * | 250 | 6 | 6035 | 65 | 76 | 20,5 | 53 | - |
| | 13Z028001 | B 1 SPZ 280 -type 2C | 280 | 1 | 4830 | 50 | 16 | 7,0 | 45 | 3,65 |
| | 13Z028002 | B 2 SPZ 280 -type 2C | 280 | 2 | 4830 | 50 | 28 | 1,0 | 45 | 5,60 |
| | 13Z028003 | B 3 SPZ 280 -type 8B | 280 | 3 | 6035 | 65 | 40 | 2,5 | 53 | 7,00 |
| | 13Z028004 | B 4 SPZ 280 -type 8B | 280 | 4 | 6035 | 65 | 52 | 8,5 | 53 | 8,10 |
| | 13Z028005 | B 5 SPZ 280 -type 8B | 280 | 5 | 6035 | 65 | 64 | 14,5 | 53 | 7,50 |
| | 13Z028006 | B 6 SPZ 280 -type 9B * | 280 | 6 | 6035 | 65 | 76 | 20,5 | 53 | - |

# Pulegge a gola PMA per bussola conica SYSTEM-P®

PMA V-belt pulleys for taperbushes SYSTEM-P®
PMA Keilriemenscheiben für Spannbuchse SYSTEM-P®
Poulies trapézoïdales PMA pour moyeu amovible SYSTEM-P®
Poleas trapeciales PMA para casquillo cónico SYSTEM-P®

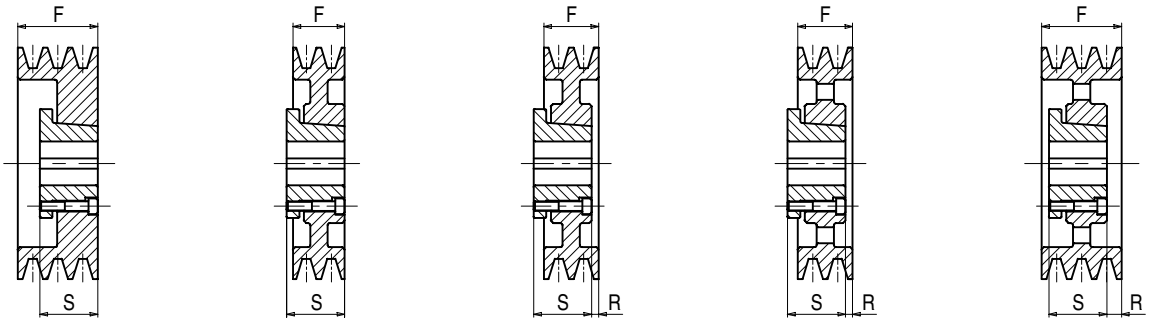


3E 4 8A 8B 9B

## Z - SPZ - 3V

| **Materiale** Material Werkstoff Matériel Material | **Codice** Item number Codierung Code Código | **Descrizione** Designation Bezeichnung Désignation Referencia | Dp mm | **N° Gole** Grooves Rillen Gorges Canales | **Bussola** Bush Buchse Moyeu Casquillo | **Foro** Bore Bohrung Alésage Agujero max mm | F mm | R mm | S mm | **Peso** Weight Gewicht Poids Peso kg |
|---|---|---|---|---|---|---|---|---|---|---|
| **Ghisa** Cast iron - Grauguß - Fonte - Fundición | 13Z031501 | B 1 SPZ 315 -type 2C | 315 | 1 | 4830 | 50 | 16 | 7,0 | 45 | 5,60 |
| | 13Z031502 | B 2 SPZ 315 -type 2C | 315 | 2 | 6035 | 65 | 28 | 3,5 | 53 | 6,90 |
| | 13Z031503 | B 3 SPZ 315 -type 8B | 315 | 3 | 6035 | 65 | 40 | 2,5 | 53 | 8,20 |
| | 13Z031504 | B 4 SPZ 315 -type 8B | 315 | 4 | 6035 | 65 | 52 | 8,5 | 53 | 9,60 |
| | 13Z031505 | B 5 SPZ 315 -type 8B | 315 | 5 | 6035 | 65 | 64 | 14,5 | 53 | 10,00 |
| | 13Z031506 | B 6 SPZ 315 -type 9B * | 315 | 6 | 6035 | 65 | 76 | 20,5 | 53 | 10,50 |
| | 13Z035501 | B 1 SPZ 355 -type 2C | 355 | 1 | 4830 | 50 | 16 | 7,0 | 45 | 5,90 |
| | 13Z035502 | B 2 SPZ 355 -type 2C | 355 | 2 | 6035 | 65 | 28 | 3,5 | 53 | 6,70 |
| | 13Z035503 | B 3 SPZ 355 -type 8B | 355 | 3 | 6035 | 65 | 40 | 2,5 | 53 | 9,00 |
| | 13Z035504 | B 4 SPZ 355 -type 8B | 355 | 4 | 6035 | 65 | 52 | 8,5 | 53 | 10,00 |
| | 13Z035505 | B 5 SPZ 355 -type 8B | 355 | 5 | 6035 | 65 | 64 | 14,5 | 53 | 11,00 |
| | 13Z035506 | B 6 SPZ 355 -type 9B * | 355 | 6 | 6035 | 65 | 76 | 20,5 | 53 | 12,00 |
| | 13Z040001 | B 1 SPZ 400 -type 2C | 400 | 1 | 4830 | 50 | 16 | 7,0 | 45 | 7,80 |
| | 13Z040002 | B 2 SPZ 400 -type 2C | 400 | 2 | 6035 | 65 | 28 | 3,5 | 53 | 10,00 |
| | 13Z040003 | B 3 SPZ 400 -type 8B | 400 | 3 | 6035 | 65 | 40 | 2,5 | 53 | 10,60 |
| | 13Z040004 | B 4 SPZ 400 -type 8B | 400 | 4 | 6035 | 65 | 52 | 8,5 | 53 | 11,00 |
| | 13Z040005 | B 5 SPZ 400 -type 8B | 400 | 5 | 7540 | 75 | 64 | 12,0 | 53 | 13,00 |
| | 13Z040006 | B 6 SPZ 400 -type 8B * | 400 | 6 | 7540 | 75 | 76 | 18,0 | 59 | 14,50 |
| | 13Z045004 | B 4 SPZ 450 -type 8B | 450 | 4 | 7540 | 75 | 52 | 6,0 | 59 | 13,00 |
| | 13Z045005 | B 5 SPZ 450 -type 8B | 450 | 5 | 7540 | 75 | 64 | 12,0 | 59 | 16,00 |
| | 13Z045006 | B 6 SPZ 450 -type 8B * | 450 | 6 | 7540 | 75 | 76 | 18,0 | 59 | 18,00 |
| | 13Z050003 | B 3 SPZ 500 -type 8B | 500 | 3 | 6035 | 65 | 40 | 2,5 | 53 | 13,80 |
| | 13Z050004 | B 4 SPZ 500 -type 8B | 500 | 4 | 7540 | 75 | 52 | 6,0 | 59 | 15,00 |
| | 13Z050005 | B 5 SPZ 500 -type 8B | 500 | 5 | 7540 | 75 | 64 | 12,0 | 59 | 20,00 |
| | 13Z050006 | B 6 SPZ 500 -type 8B * | 500 | 6 | 7540 | 75 | 76 | 18,0 | 59 | - |

*** A richiesta** - On request - Auf Anfrage - Sur demande - Bajo consulta.

# Pulegge a gola PMA per bussola conica SYSTEM-P®

PMA V-belt pulleys for taperbushes SYSTEM-P®
PMA Keilriemenscheiben für Spannbuchse SYSTEM-P®
Poulies trapézoïdales PMA pour moyeu amovible SYSTEM-P®
Poleas trapeciales PMA para casquillo cónico SYSTEM-P®

**Diametro primitivo minimo delle pulegge raccomandato dalle norme ISO R 459 e DIN 2211:**
Minimum pulley pitch diametre recommended by ISO R 459 and DIN 2211:
Empfohlener Mindest-Wirkdurchmesser der Scheiben nach ISO R 459 und DIN 2211:
Diamètre primitif minimum des poulies recommandé par ISO R 459 et DIN 2211:
Diámetro primitivo mínimo de las poleas recomendado por ISO R 459 y DIN 2211:

| | | |
|---|---|---|
| **LINEA-X** | | **Dp 80** |
| **NORMAL®** | **A** | **Dp 85** |
| **NORMALMEC®** | **SPA** | **Dp 90** |

- **Queste pulegge possono montare solo le cinghie NORMAL®.**
- These pulleys can operate with NORMAL® belts only.
- Diese Scheiben können nur mit NORMAL® Keilriemen benutzen werden.
- Ces poulies ne permettent que l'assemblage avec le courroies NORMAL®.
- Estas poleas sólo pueden montar las correas NORMAL®.

## A - SPA

| **Materiale** Material Werkstoff Matériel Material | **Codice** Item number Codierung Code Código | **Descrizione** Designation Bezeichnung Désignation Referencia | Dp mm | **N° Gole** Grooves Rillen Gorges Canales | **Bussola** Bush Buchse Moyeu Casquillo | **Foro** Bore Bohrung Alésage Agujero max mm | F mm | R mm | S mm | **Peso** Weight Gewicht Poids Peso kg |
|---|---|---|---|---|---|---|---|---|---|---|
| **Ghisa** Cast iron - Grauguß - Fonte - Fundición | • 13A006001 | B 1 A 60 -type 3B | 60 | 1 | 2016 | 20 | 20 | - | 27 | 0,22 |
| | • 13A006301 | B 1 A 63 -type 3B | 63 | 1 | 2016 | 20 | 20 | - | 27 | 0,26 |
| | • 13A006302 | B 2 A 63 -type 3C | 63 | 2 | 2016 | 20 | 35 | 15,0 | 27 | 0,40 |
| | • 13A006701 | B 1 A 67 -type 3B | 67 | 1 | 2016 | 20 | 20 | - | 27 | 0,30 |
| | • 13A006702 | B 2 A 67 -type 3C | 67 | 2 | 2016 | 20 | 35 | 15,0 | 27 | 0,50 |
| | • 13A007101 | B 1 A 71 -type 2 | 71 | 1 | 2825 | 30 | 20 | 5,0 | 37 | 0,40 |
| | • 13A007102 | B 2 A 71 -type 3A | 71 | 2 | 2825 | 30 | 35 | 10,0 | 37 | 0,50 |
| | • 13A007103 | B 3 A 71 -type 3A | 71 | 3 | 2825 | 30 | 50 | 25,0 | 37 | 0,72 |
| | • 13A007104 | B 4 A 71 -type 3A | 71 | 4 | 2825 | 30 | 65 | 40,0 | 37 | 0,91 |
| | • 13A007105 | B 5 A 71 -type 3A | 71 | 5 | 2825 | 30 | 80 | 55,0 | 37 | 1,00 |
| | • 13A007501 | B 1 A 75 -type 2 | 75 | 1 | 2825 | 30 | 20 | 5,0 | 37 | 0,50 |
| | • 13A007502 | B 2 A 75 -type 3A | 75 | 2 | 2825 | 30 | 35 | 10,0 | 37 | 0,60 |
| | • 13A007503 | B 3 A 75 -type 3A | 75 | 3 | 2825 | 30 | 50 | 25,0 | 37 | 0,90 |
| | • 13A007504 | B 4 A 75 -type 3A | 75 | 4 | 2825 | 30 | 65 | 40,0 | 37 | 1,10 |
| | • 13A007505 | B 5 A 75 -type 3A | 75 | 5 | 2825 | 30 | 80 | 55,0 | 37 | 1,20 |
| | • 13A008001 | B 1 A 80 -type 2 | 80 | 1 | 2825 | 30 | 20 | 5,0 | 37 | 0,55 |
| | • 13A008002 | B 2 A 80 -type 3A | 80 | 2 | 2825 | 30 | 35 | 10,0 | 37 | 0,74 |
| | • 13A008003 | B 3 A 80 -type 3A | 80 | 3 | 2825 | 30 | 50 | 25,0 | 37 | 0,98 |
| | • 13A008004 | B 4 A 80 -type 3A | 80 | 4 | 2825 | 30 | 65 | 40,0 | 37 | 1,20 |
| | • 13A008005 | B 5 A 80 -type 3A | 80 | 5 | 2825 | 30 | 80 | 55,0 | 37 | 1,30 |
| | • 13A008501 | B 1 A 85 -type 2 | 85 | 1 | 2825 | 30 | 20 | 5,0 | 37 | 0,67 |
| | • 13A008502 | B 2 A 85 -type 3B | 85 | 2 | 2825 | 30 | 35 | - | 37 | 0,83 |
| | • 13A008503 | B 3 A 85 -type 3E | 85 | 3 | 2825 | 30 | 50 | - | 37 | 1,04 |
| | • 13A008504 | B 4 A 85 -type 3E | 85 | 4 | 2825 | 30 | 65 | - | 37 | 1,30 |
| | • 13A008505 | B 5 A 85 -type 3E | 85 | 5 | 2825 | 30 | 80 | - | 37 | 1,50 |
| | 13A009001 | B 1 SPA 90 -type 2 | 90 | 1 | 3825 | 40 | 20 | 5,0 | 37 | 0,62 |
| | 13A009002 | B 2 SPA 90 -type 3A | 90 | 2 | 3825 | 40 | 35 | 10,0 | 37 | 0,85 |
| | 13A009003 | B 3 SPA 90 -type 3A | 90 | 3 | 3825 | 40 | 50 | 25,0 | 37 | 1,13 |
| | 13A009004 | B 4 SPA 90 -type 3A | 90 | 4 | 3825 | 40 | 65 | 40,0 | 37 | 1,50 |
| | 13A009005 | B 5 SPA 90 -type 3A | 90 | 5 | 3825 | 40 | 80 | 55,0 | 37 | 1,80 |
| | 13A009501 | B 1 SPA 95 -type 2 | 95 | 1 | 3825 | 40 | 20 | 5,0 | 37 | 0,72 |
| | 13A009502 | B 2 SPA 95 -type 3A | 95 | 2 | 3825 | 40 | 35 | 10,0 | 37 | 1,10 |
| | 13A009503 | B 3 SPA 95 -type 3A | 95 | 3 | 3825 | 40 | 50 | 25,0 | 37 | 1,40 |
| | 13A009504 | B 4 SPA 95 -type 3A | 95 | 4 | 3825 | 40 | 65 | 40,0 | 37 | 1,63 |
| | 13A009505 | B 5 SPA 95 -type 3A | 95 | 5 | 3825 | 40 | 80 | 55,0 | 37 | 1,90 |
| | 13A010001 | B 1 SPA 100 -type 2 | 100 | 1 | 3825 | 40 | 20 | 5,0 | 37 | 0,83 |
| | 13A010002 | B 2 SPA 100 -type 3B | 100 | 2 | 3825 | 40 | 35 | - | 37 | 1,20 |
| | 13A010003 | B 3 SPA 100 -type 3E | 100 | 3 | 3825 | 40 | 50 | - | 37 | 1,40 |
| | 13A010004 | B 4 SPA 100 -type 3E | 100 | 4 | 3825 | 40 | 65 | - | 37 | 1,63 |
| | 13A010005 | B 5 SPA 100 -type 3E | 100 | 5 | 3825 | 40 | 80 | - | 37 | 1,98 |
| | 13A010601 | B 1 SPA 106 -type 2 | 106 | 1 | 3825 | 40 | 20 | 5,0 | 37 | 0,96 |

# Pulegge a gola PMA per bussola conica SYSTEM-P®

PMA V-belt pulleys for taperbushes SYSTEM-P®
PMA Keilriemenscheiben für Spannbuchse SYSTEM-P®
Poulies trapézoïdales PMA pour moyeu amovible SYSTEM-P®
Poleas trapeciales PMA para casquillo cónico SYSTEM-P®

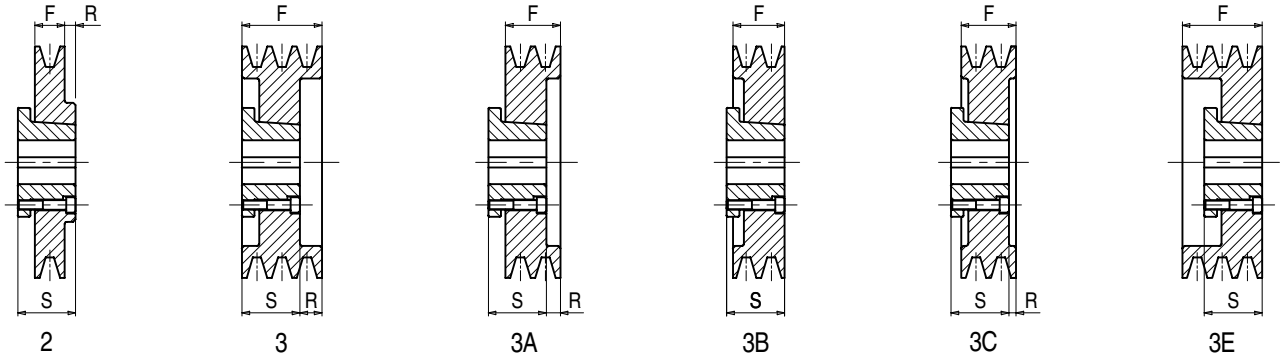


## A - SPA

| **Materiale** Material Werkstoff Matériel Material | **Codice** Item number Codierung Code Código | **Descrizione** Designation Bezeichnung Désignation Referencia | Dp mm | **N° Gole** Grooves Rillen Gorges Canales | **Bussola** Bush Buchse Moyeu Casquillo | **Foro** Bore Bohrung Alésage Agujero max mm | F mm | R mm | S mm | **Peso** Weight Gewicht Poids Peso kg |
|---|---|---|---|---|---|---|---|---|---|---|
| **Ghisa** Cast iron - Grauguß - Fonte - Fundición | 13A010602 | B 2 SPA 106 -type 3B | 106 | 2 | 3825 | 40 | 35 | - | 37 | 1,40 |
| | 13A010603 | B 3 SPA 106 -type 3E | 106 | 3 | 3825 | 40 | 50 | - | 37 | 1,65 |
| | 13A010604 | B 4 SPA 106 -type 3E | 106 | 4 | 3825 | 40 | 65 | - | 37 | 2,06 |
| | 13A010605 | B 5 SPA 106 -type 3A | 106 | 5 | 4830 | 50 | 80 | 50,0 | 45 | 2,10 |
| | 13A011201 | B 1 SPA 112 -type 2 | 112 | 1 | 3825 | 40 | 20 | 5,0 | 37 | 1,10 |
| | 13A011202 | B 2 SPA 112 -type 3B | 112 | 2 | 3825 | 40 | 35 | - | 37 | 1,50 |
| | 13A011203 | B 3 SPA 112 -type 3A | 112 | 3 | 4830 | 50 | 50 | 20,0 | 45 | 1,76 |
| | 13A011204 | B 4 SPA 112 -type 3A | 112 | 4 | 4830 | 50 | 65 | 35,0 | 45 | 2,30 |
| | 13A011205 | B 5 SPA 112 -type 3A | 112 | 5 | 4830 | 50 | 80 | 50,0 | 45 | 2,56 |
| | 13A011801 | B 1 SPA 118 -type 2 | 118 | 1 | 3825 | 40 | 20 | 5,0 | 37 | 1,30 |
| | 13A011802 | B 2 SPA 118 -type 3B | 118 | 2 | 4830 | 50 | 35 | - | 45 | 1,56 |
| | 13A011803 | B 3 SPA 118 -type 3A | 118 | 3 | 4830 | 50 | 50 | 20,0 | 45 | 2,10 |
| | 13A011804 | B 4 SPA 118 -type 3A | 118 | 4 | 4830 | 50 | 65 | 35,0 | 45 | 2,45 |
| | 13A011805 | B 5 SPA 118 -type 3A | 118 | 5 | 4830 | 50 | 80 | 50,0 | 45 | 3,10 |
| | 13A012501 | B 1 SPA 125 -type 2 | 125 | 1 | 3825 | 40 | 20 | 5,0 | 37 | 1,46 |
| | 13A012502 | B 2 SPA 125 -type 3B | 125 | 2 | 4830 | 50 | 35 | - | 45 | 1,88 |
| | 13A012503 | B 3 SPA 125 -type 3E | 125 | 3 | 4830 | 50 | 50 | - | 45 | 2,40 |
| | 13A012504 | B 4 SPA 125 -type 3E | 125 | 4 | 4830 | 50 | 65 | - | 45 | 2,60 |
| | 13A012505 | B 5 SPA 125 -type 3E | 125 | 5 | 4830 | 50 | 80 | - | 45 | 3,30 |
| | 13A013201 | B 1 SPA 132 -type 2 | 132 | 1 | 3825 | 40 | 20 | 5,0 | 37 | 1,65 |
| | 13A013202 | B 2 SPA 132 -type 3B | 132 | 2 | 4830 | 50 | 35 | - | 45 | 2,20 |
| | 13A013203 | B 3 SPA 132 -type 3E | 132 | 3 | 4830 | 50 | 50 | - | 45 | 2,64 |
| | 13A013204 | B 4 SPA 132 -type 3E | 132 | 4 | 4830 | 50 | 65 | - | 45 | 3,04 |
| | 13A013205 | B 5 SPA 132 -type 3 | 132 | 5 | 5040 | 55 | 80 | 22,0 | 58 | 3,67 |
| | 13A014001 | B 1 SPA 140 -type 2 | 140 | 1 | 3825 | 40 | 20 | 5,0 | 37 | 1,90 |
| | 13A014002 | B 2 SPA 140 -type 3B | 140 | 2 | 4830 | 50 | 35 | - | 45 | 2,59 |
| | 13A014003 | B 3 SPA 140 -type 3E | 140 | 3 | 4830 | 50 | 50 | - | 45 | 3,10 |
| | 13A014004 | B 4 SPA 140 -type 3E | 140 | 4 | 4830 | 50 | 65 | - | 45 | 3,50 |
| | 13A014005 | B 5 SPA 140 -type 3 | 140 | 5 | 5040 | 55 | 80 | 22,0 | 58 | 4,40 |
| | 13A015001 | B 1 SPA 150 -type 2 | 150 | 1 | 3825 | 40 | 20 | 5,0 | 37 | 1,75 |
| | 13A015002 | B 2 SPA 150 -type 3B | 150 | 2 | 4830 | 50 | 35 | - | 45 | 3,10 |
| | 13A015003 | B 3 SPA 150 -type 3E | 150 | 3 | 4830 | 50 | 50 | - | 45 | 3,58 |
| | 13A015004 | B 4 SPA 150 -type 3E | 150 | 4 | 4830 | 50 | 65 | - | 45 | 4,10 |
| | 13A015005 | B 5 SPA 150 -type 3 | 150 | 5 | 5040 | 55 | 80 | 22,0 | 58 | 5,00 |
| | 13A016001 | B 1 SPA 160 -type 2 | 160 | 1 | 3825 | 40 | 20 | 5,0 | 37 | 2,16 |
| | 13A016002 | B 2 SPA 160 -type 3B | 160 | 2 | 4830 | 50 | 35 | - | 45 | 3,60 |
| | 13A016003 | B 3 SPA 160 -type 3B | 160 | 3 | 6035 | 65 | 50 | - | 53 | 4,20 |
| | 13A016004 | B 4 SPA 160 -type 3E | 160 | 4 | 6035 | 65 | 65 | - | 53 | 4,70 |
| | 13A016005 | B 5 SPA 160 -type 3 | 160 | 5 | 6045 | 65 | 80 | 17,5 | 63 | 5,80 |
| | 13A017001 | B 1 SPA 170 -type 2 | 170 | 1 | 4830 | 50 | 20 | 10,0 | 45 | 2,36 |
| | 13A017002 | B 2 SPA 170 -type 3B | 170 | 2 | 4830 | 50 | 35 | - | 45 | 3,10 |
| | 13A017003 | B 3 SPA 170 -type 3B | 170 | 3 | 6035 | 65 | 50 | - | 53 | 4,90 |
| | 13A017004 | B 4 SPA 170 -type 3E | 170 | 4 | 6035 | 65 | 65 | - | 53 | 5,70 |

# Pulegge a gola PMA per bussola conica SYSTEM-P®

PMA V-belt pulleys for taperbushes SYSTEM-P®
PMA Keilriemenscheiben für Spannbuchse SYSTEM-P®
Poulies trapézoïdales PMA pour moyeu amovible SYSTEM-P®
Poleas trapeciales PMA para casquillo cónico SYSTEM-P®

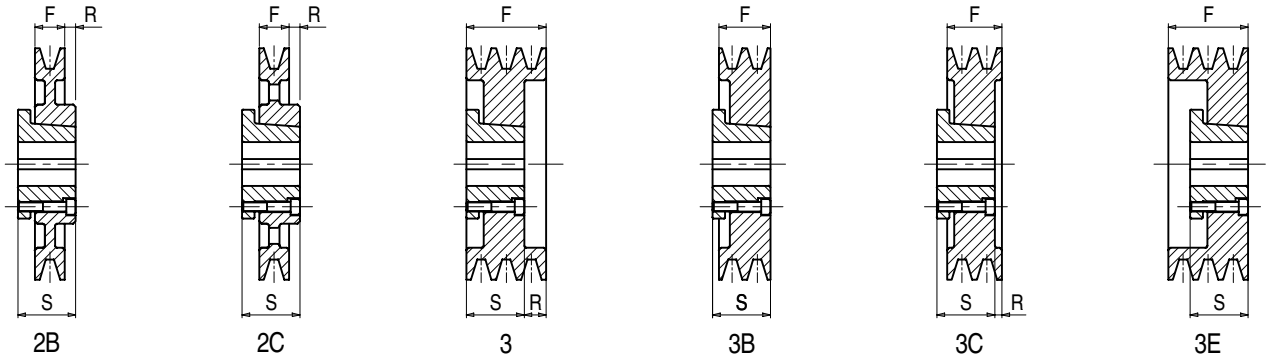


## A - SPA

| **Materiale** Material Werkstoff Matériel Material | **Codice** Item number Codierung Code Código | **Descrizione** Designation Bezeichnung Désignation Referencia | Dp mm | **N° Gole** Grooves Rillen Gorges Canales | **Bussola** Bush Buchse Moyeu Casquillo | **Foro** Bore Bohrung Alésage Agujero max mm | F mm | R mm | S mm | **Peso** Weight Gewicht Poids Peso kg |
|---|---|---|---|---|---|---|---|---|---|---|
| **Ghisa** Cast iron - Grauguß - Fonte - Fundición | 13A017005 | B 5 SPA 170 -type 3 | 170 | 5 | 6045 | 65 | 80 | 17,5 | 63 | 6,50 |
| | 13A018001 | B 1 SPA 180 -type 2B | 180 | 1 | 4830 | 50 | 20 | 5,0 | 45 | 2,85 |
| | 13A018002 | B 2 SPA 180 -type 8A | 180 | 2 | 4830 | 50 | 35 | 2,5 | 45 | 3,45 |
| | 13A018003 | B 3 SPA 180 -type 3C | 180 | 3 | 6035 | 65 | 50 | 7,5 | 53 | 5,50 |
| | 13A018004 | B 4 SPA 180 -type 3C | 180 | 4 | 6035 | 65 | 65 | 15,0 | 53 | 6,40 |
| | 13A018005 | B 5 SPA 180 -type 3 | 180 | 5 | 6045 | 65 | 80 | 17,5 | 63 | 7,40 |
| | 13A019001 | B 1 SPA 190 -type 2B | 190 | 1 | 4830 | 50 | 20 | 5,0 | 45 | 3,10 |
| | 13A019002 | B 2 SPA 190 -type 8A | 190 | 2 | 4830 | 50 | 35 | 2,5 | 45 | 3,49 |
| | 13A019003 | B 3 SPA 190 -type 8A | 190 | 3 | 6035 | 65 | 50 | 7,5 | 53 | 5,60 |
| | 13A019004 | B 4 SPA 190 -type 8A | 190 | 4 | 6035 | 65 | 65 | 15,0 | 53 | 6,60 |
| | 13A019005 | B 5 SPA 190 -type 5 | 190 | 5 | 6045 | 65 | 80 | 17,5 | 63 | 8,70 |
| | 13A020001 | B 1 SPA 200 -type 2B | 200 | 1 | 4830 | 50 | 20 | 5,0 | 45 | 2,97 |
| | 13A020002 | B 2 SPA 200 -type 8A | 200 | 2 | 4830 | 50 | 35 | 2,5 | 45 | 3,55 |
| | 13A020003 | B 3 SPA 200 -type 8A | 200 | 3 | 6035 | 65 | 50 | 7,5 | 53 | 6,00 |
| | 13A020004 | B 4 SPA 200 -type 8A | 200 | 4 | 6035 | 65 | 65 | 15,0 | 53 | 6,50 |
| | 13A020005 | B 5 SPA 200 -type 5 | 200 | 5 | 6045 | 65 | 80 | 17,5 | 63 | 8,30 |
| | 13A021201 | B 1 SPA 212 -type 2C | 212 | 1 | 4830 | 50 | 20 | 5,0 | 45 | 2,70 |
| | 13A021202 | B 2 SPA 212 -type 8B | 212 | 2 | 4830 | 50 | 35 | 2,5 | 45 | 3,90 |
| | 13A021203 | B 3 SPA 212 -type 8B | 212 | 3 | 6035 | 65 | 50 | 7,5 | 53 | 6,20 |
| | 13A021204 | B 4 SPA 212 -type 8A | 212 | 4 | 6035 | 65 | 65 | 15,0 | 53 | 7,40 |
| | 13A021205 | B 5 SPA 212 -type 5 | 212 | 5 | 6045 | 65 | 80 | 17,5 | 63 | 8,90 |
| | 13A022401 | B 1 SPA 224 -type 2C | 224 | 1 | 4830 | 50 | 20 | 5,0 | 45 | 3,10 |
| | 13A022402 | B 2 SPA 224 -type 8B | 224 | 2 | 4830 | 50 | 35 | 2,5 | 45 | 3,80 |
| | 13A022403 | B 3 SPA 224 -type 8B | 224 | 3 | 6035 | 65 | 50 | 7,5 | 53 | 6,00 |
| | 13A022404 | B 4 SPA 224 -type 8A | 224 | 4 | 6035 | 65 | 65 | 15,0 | 53 | 7,50 |
| | 13A022405 | B 5 SPA 224 -type 5 | 224 | 5 | 6045 | 65 | 80 | 17,5 | 63 | 9,60 |
| | 13A023601 | B 1 SPA 236 -type 2C | 236 | 1 | 4830 | 50 | 20 | 5,0 | 45 | 3,20 |
| | 13A023602 | B 2 SPA 236 -type 8B | 236 | 2 | 4830 | 50 | 35 | 2,5 | 45 | 4,34 |
| | 13A023603 | B 3 SPA 236 -type 8B | 236 | 3 | 6035 | 65 | 50 | 7,5 | 53 | 6,50 |
| | 13A023604 | B 4 SPA 236 -type 8A | 236 | 4 | 6035 | 65 | 65 | 15,0 | 53 | 6,80 |
| | 13A023605 | B 5 SPA 236 -type 5 | 236 | 5 | 6045 | 65 | 80 | 17,5 | 63 | 9,30 |
| | 13A025001 | B 1 SPA 250 -type 2C | 250 | 1 | 4830 | 50 | 20 | 5,0 | 45 | 3,60 |
| | 13A025002 | B 2 SPA 250 -type 8B | 250 | 2 | 6035 | 65 | 35 | - | 53 | 5,30 |
| | 13A025003 | B 3 SPA 250 -type 8B | 250 | 3 | 6035 | 65 | 50 | 7,5 | 53 | 6,10 |
| | 13A025004 | B 4 SPA 250 -type 8B | 250 | 4 | 6035 | 65 | 65 | 15,0 | 53 | 7,80 |
| | 13A025005 | B 5 SPA 250 -type 7 | 250 | 5 | 6045 | 65 | 80 | 17,5 | 63 | 10,20 |
| | 13A028001 | B 1 SPA 280 -type 2C | 280 | 1 | 4830 | 50 | 20 | 5,0 | 45 | 3,80 |
| | 13A028002 | B 2 SPA 280 -type 8B | 280 | 2 | 6035 | 65 | 35 | - | 53 | 6,00 |
| | 13A028003 | B 3 SPA 280 -type 8B | 280 | 3 | 6035 | 65 | 50 | 7,5 | 53 | 7,00 |
| | 13A028004 | B 4 SPA 280 -type 8B | 280 | 4 | 6035 | 65 | 65 | 15,0 | 53 | 9,20 |
| | 13A028005 | B 5 SPA 280 -type 9B | 280 | 5 | 7540 | 75 | 80 | 20,0 | 59 | 12,00 |
| | 13A031501 | B 1 SPA 315 -type 2C | 315 | 1 | 6035 | 65 | 20 | 7,5 | 53 | 5,50 |

# Pulegge a gola PMA per bussola conica SYSTEM-P®

PMA V-belt pulleys for taperbushes SYSTEM-P®
PMA Keilriemenscheiben für Spannbuchse SYSTEM-P®
Poulies trapézoïdales PMA pour moyeu amovible SYSTEM-P®
Poleas trapeciales PMA para casquillo cónico SYSTEM-P®

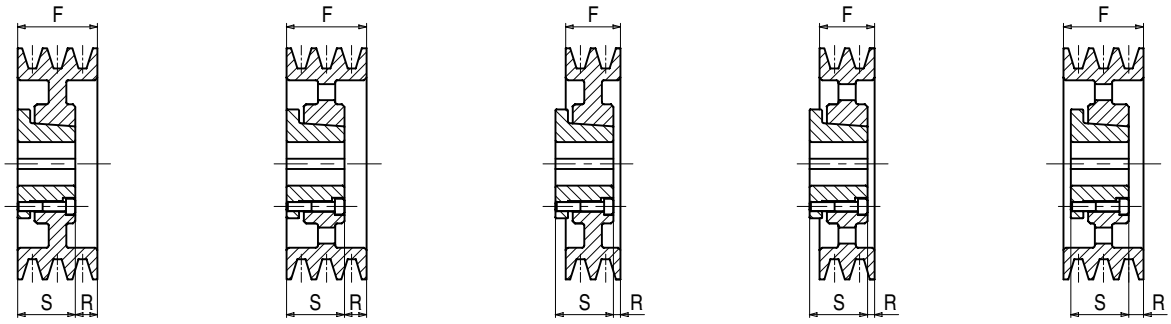


5 7 8A 8B 9B

## A - SPA

| **Materiale** Material Werkstoff Matériel Material | **Codice** Item number Codierung Code Código | **Descrizione** Designation Bezeichnung Désignation Referencia | Dp mm | **N° Gole** Grooves Rillen Gorges Canales | **Bussola** Bush Buchse Moyeu Casquillo | **Foro** Bore Bohrung Alésage Agujero max mm | F mm | R mm | S mm | **Peso** Weight Gewicht Poids Peso kg |
|---|---|---|---|---|---|---|---|---|---|---|
| **Ghisa** Cast iron - Grauguß - Fonte - Fundición | 13A031502 | B 2 SPA 315 -type 8B | 315 | 2 | 6035 | 65 | 35 | - | 53 | 7,20 |
| | 13A031503 | B 3 SPA 315 -type 8B | 315 | 3 | 6035 | 65 | 50 | 7,5 | 53 | 8,80 |
| | 13A031504 | B 4 SPA 315 -type 8B | 315 | 4 | 6035 | 65 | 65 | 15,0 | 53 | 10,20 |
| | 13A031505 | B 5 SPA 315 -type 9B | 315 | 5 | 7540 | 75 | 80 | 20,0 | 59 | 12,00 |
| | 13A035501 | B 1 SPA 355 -type 2C | 355 | 1 | 6035 | 65 | 20 | 7,5 | 53 | 5,90 |
| | 13A035502 | B 2 SPA 355 -type 8B | 355 | 2 | 6035 | 65 | 35 | - | 53 | 8,00 |
| | 13A035503 | B 3 SPA 355 -type 8B | 355 | 3 | 6035 | 65 | 50 | 7,5 | 53 | 9,60 |
| | 13A035504 | B 4 SPA 355 -type 8B | 355 | 4 | 7540 | 75 | 65 | 12,5 | 59 | 12,00 |
| | 13A035505 | B 5 SPA 355 -type 9B | 355 | 5 | 7540 | 75 | 80 | 20,0 | 59 | 15,45 |
| | 13A040001 | B 1 SPA 400 -type 2C | 400 | 1 | 6035 | 65 | 20 | 7,5 | 53 | 6,80 |
| | 13A040002 | B 2 SPA 400 -type 8B | 400 | 2 | 6035 | 65 | 35 | - | 53 | 10,80 |
| | 13A040003 | B 3 SPA 400 -type 8B | 400 | 3 | 6035 | 65 | 50 | 7,5 | 53 | 12,00 |
| | 13A040004 | B 4 SPA 400 -type 8B | 400 | 4 | 7540 | 75 | 65 | 12,5 | 59 | 15,40 |
| | 13A040005 | B 5 SPA 400 -type 9B | 400 | 5 | 7540 | 75 | 80 | 20,0 | 59 | 16,80 |
| | 13A045001 | B 1 SPA 450 -type 2C | 450 | 1 | 6035 | 65 | 20 | 7,5 | 53 | 7,80 |
| | 13A045002 | B 2 SPA 450 -type 8B | 450 | 2 | 6035 | 65 | 35 | - | 53 | 10,00 |
| | 13A045003 | B 3 SPA 450 -type 8B | 450 | 3 | 7540 | 75 | 50 | 5,0 | 59 | 14,80 |
| | 13A045004 | B 4 SPA 450 -type 8B | 450 | 4 | 7540 | 75 | 65 | 12,5 | 59 | 17,80 |
| | 13A045005 | B 5 SPA 450 -type 9B | 450 | 5 | 7540 | 75 | 80 | 20,0 | 59 | 19,00 |
| | 13A050001 | B 1 SPA 500 -type 2C | 500 | 1 | 6035 | 65 | 20 | 7,5 | 53 | 9,50 |
| | 13A050002 | B 2 SPA 500 -type 8B | 500 | 2 | 6035 | 65 | 35 | - | 53 | 12,60 |
| | 13A050003 | B 3 SPA 500 -type 8B | 500 | 3 | 7540 | 75 | 50 | 5,0 | 59 | 17,60 |
| | 13A050004 | B 4 SPA 500 -type 8B | 500 | 4 | 7540 | 75 | 65 | 12,5 | 59 | 19,00 |
| | 13A050005 | B 5 SPA 500 -type 9B | 500 | 5 | 7540 | 75 | 80 | 20,0 | 59 | 21,00 |
| | 13A056002 | B 2 SPA 560 -type 8B | 560 | 2 | 6035 | 65 | 35 | - | 53 | 14,00 |
| | 13A056003 | B 3 SPA 560 -type 8B | 560 | 3 | 7540 | 75 | 50 | 5,0 | 59 | 18,00 |
| | 13A056004 | B 4 SPA 560 -type 8B | 560 | 4 | 7540 | 75 | 65 | 12,5 | 59 | 22,00 |
| | 13A056005 | B 5 SPA 560 -type 9B | 560 | 5 | 7540 | 75 | 80 | 20,0 | 59 | 24,00 |
| | 13A063002 | B 2 SPA 630 -type 2C | 630 | 2 | 7540 | 75 | 35 | 5,0 | 59 | 16,00 |
| | 13A063003 | B 3 SPA 630 -type 8B | 630 | 3 | 7540 | 75 | 50 | 5,0 | 59 | 21,00 |
| | 13A063004 | B 4 SPA 630 -type 8B | 630 | 4 | 7540 | 75 | 65 | 12,5 | 59 | 24,00 |
| | 13A063005 | B 5 SPA 630 -type 8B | 630 | 5 | 9560 | 95 | 80 | 10,0 | 80 | 29,00 |
| | 13A071002 | B 2 SPA 710 -type 2C * | 710 | 2 | 7540 | 75 | 35 | 5,0 | 59 | 18,00 |
| | 13A071003 | B 3 SPA 710 -type 8B | 710 | 3 | 7540 | 75 | 50 | 5,0 | 59 | 24,00 |
| | 13A071004 | B 4 SPA 710 -type 8B | 710 | 4 | 7540 | 75 | 65 | 12,5 | 59 | 27,00 |
| | 13A071005 | B 5 SPA 710 -type 8B | 710 | 5 | 9560 | 95 | 80 | 10,0 | 80 | 32,00 |
| | 13A080003 | B 3 SPA 800 -type 8B | 800 | 3 | 7540 | 75 | 50 | 5,0 | 59 | 30,00 |
| | 13A080004 | B 4 SPA 800 -type 8B | 800 | 4 | 9560 | 95 | 65 | 5,0 | 80 | 39,00 |
| | 13A080005 | B 5 SPA 800 -type 8B | 800 | 5 | 9560 | 95 | 80 | 10,0 | 80 | 48,00 |

*** A richiesta** - On request - Auf Anfrage - Sur demande - Bajo consulta.

# Pulegge a gola PMA per bussola conica SYSTEM-P®

PMA V-belt pulleys for taperbushes SYSTEM-P®
PMA Keilriemenscheiben für Spannbuchse SYSTEM-P®
Poulies trapézoïdales PMA pour moyeu amovible SYSTEM-P®
Poleas trapeciales PMA para casquillo cónico SYSTEM-P®

**Diametro primitivo minimo delle pulegge raccomandato dalle norme ISO R 459 e DIN 2211:**
Minimum pulley pitch diametre recommended by ISO R 459 and DIN 2211:
Empfohlener Mindest-Wirkdurchmesser der Scheiben nach ISO R 459 und DIN 2211:
Diamètre primitif minimum des poulies recommandé par ISO R 459 et DIN 2211:
Diámetro primitivo mínimo de las poleas recomendado por ISO R 459 y DIN 2211:

| | | |
|---|---|---|
| **LINEA-X** | | **Dp 112** |
| **NORMAL®** | **B** | **Dp 125** |
| **NORMALMEC®** | **SPB** | **Dp 140** |
| **NORMALUSA®** | **5V** | **Dp 170** |

- **Queste pulegge possono montare solo le cinghie NORMAL®.**
- These pulleys can operate with NORMAL® belts only.
- Diese Scheiben können nur mit NORMAL® Keilriemen benutzen werden.
- Ces poulies ne permettent que l'assemblage avec le courroies NORMAL®.
- Estas poleas sólo pueden montar las correas NORMAL®.

## B - SPB - 5V

| **Materiale** Material Werkstoff Matériel Material | **Codice** Item number Codierung Code Código | **Descrizione** Designation Bezeichnung Désignation Referencia | Dp mm | **N° Gole** Grooves Rillen Gorges Canales | **Bussola** Bush Buchse Moyeu Casquillo | **Foro** Bore Bohrung Alésage Agujero max mm | F mm | R mm | S mm | **Peso** Weight Gewicht Poids Peso kg |
|---|---|---|---|---|---|---|---|---|---|---|
| **Ghisa** Cast iron - Grauguß - Fonte - Fundición | • 13B010001 | B 1 B 100 -type 3B | 100 | 1 | 3825 | 40 | 25 | - | 37 | 0,90 |
| | • 13B010002 | B 2 B 100 -type 3E | 100 | 2 | 3825 | 40 | 44 | - | 37 | 1,20 |
| | • 13B010003 | B 3 B 100 -type 3E | 100 | 3 | 3825 | 40 | 63 | - | 37 | 1,60 |
| | • 13B010601 | B 1 B 106 -type 3B | 106 | 1 | 3825 | 40 | 25 | - | 37 | 1,06 |
| | • 13B010602 | B 2 B 106 -type 3E | 106 | 2 | 3825 | 40 | 44 | - | 37 | 1,60 |
| | • 13B010603 | B 3 B 106 -type 3E | 106 | 3 | 3825 | 40 | 63 | - | 37 | 2,00 |
| | • 13B010604 | B 4 B 106 -type 3D | 106 | 4 | 3825 | 40 | 82 | 22,0 | 37 | 2,43 |
| | • 13B010605 | B 5 B 106 -type 3D | 106 | 5 | 3825 | 40 | 101 | 41,0 | 37 | 3,10 |
| | • 13B011201 | B 1 B 112 -type 3B | 112 | 1 | 3825 | 40 | 25 | - | 37 | 1,30 |
| | • 13B011202 | B 2 B 112 -type 3E | 112 | 2 | 3825 | 40 | 44 | - | 37 | 1,70 |
| | • 13B011203 | B 3 B 112 -type 3E | 112 | 3 | 3825 | 40 | 63 | - | 37 | 2,78 |
| | • 13B011204 | B 4 B 112 -type 3D | 112 | 4 | 3825 | 40 | 82 | 22,0 | 37 | 2,80 |
| | • 13B011205 | B 5 B 112 -type 3D | 112 | 5 | 3825 | 40 | 101 | 41,0 | 37 | 3,60 |
| | • 13B011206 | B 6 B 112 -type 3D | 112 | 6 | 3825 | 40 | 120 | 60,0 | 37 | 4,00 |
| | • 13B011801 | B 1 B 118 -type 3B | 118 | 1 | 3825 | 40 | 25 | - | 37 | 1,38 |
| | • 13B011802 | B 2 B 118 -type 3B | 118 | 2 | 4830 | 50 | 44 | - | 45 | 1,80 |
| | • 13B011803 | B 3 B 118 -type 3E | 118 | 3 | 4830 | 50 | 63 | - | 45 | 2,27 |
| | • 13B011804 | B 4 B 118 -type 3D | 118 | 4 | 4830 | 50 | 82 | 22,0 | 45 | 2,61 |
| | • 13B011805 | B 5 B 118 -type 3D | 118 | 5 | 4830 | 50 | 101 | 41,0 | 45 | 3,20 |
| | • 13B011806 | B 6 B 118 -type 3D | 118 | 6 | 4830 | 50 | 120 | 60,0 | 45 | 3,40 |
| | • 13B012501 | B 1 B 125 -type 3B | 125 | 1 | 3825 | 40 | 25 | - | 37 | 1,60 |
| | • 13B012502 | B 2 B 125 -type 3B | 125 | 2 | 4830 | 50 | 44 | - | 45 | 2,12 |
| | • 13B012503 | B 3 B 125 -type 3E | 125 | 3 | 4830 | 50 | 63 | - | 45 | 2,65 |
| | • 13B012504 | B 4 B 125 -type 3D | 125 | 4 | 4830 | 50 | 82 | 22,0 | 45 | 3,20 |
| | • 13B012505 | B 5 B 125 -type 3D | 125 | 5 | 4830 | 50 | 101 | 41,0 | 45 | 3,65 |
| | • 13B012506 | B 6 B 125 -type 3D | 125 | 6 | 4830 | 50 | 120 | 60,0 | 45 | 4,35 |
| | • 13B013201 | B 1 B 132 -type 3B | 132 | 1 | 3825 | 40 | 25 | - | 37 | 1,90 |
| | • 13B013202 | B 2 B 132 -type 3B | 132 | 2 | 4830 | 50 | 44 | - | 45 | 2,50 |
| | • 13B013203 | B 3 B 132 -type 3E | 132 | 3 | 4830 | 50 | 63 | - | 45 | 3,20 |
| | • 13B013204 | B 4 B 132 -type 3D | 132 | 4 | 4830 | 50 | 82 | 22,0 | 45 | 4,02 |
| | • 13B013205 | B 5 B 132 -type 3A | 132 | 5 | 5040 | 55 | 101 | 61,0 | 58 | 4,70 |
| | • 13B013206 | B 6 B 132 -type 3D | 132 | 6 | 5040 | 55 | 120 | 60,0 | 58 | 5,60 |
| | 13B014001 | B 1 SPB 140 -type 2 | 140 | 1 | 4830 | 50 | 25 | 5,0 | 45 | 2,06 |
| | 13B014002 | B 2 SPB 140 -type 3B | 140 | 2 | 4830 | 50 | 44 | - | 45 | 2,80 |
| | 13B014003 | B 3 SPB 140 -type 3 | 140 | 3 | 5040 | 55 | 63 | 5,0 | 58 | 3,60 |
| | 13B014004 | B 4 SPB 140 -type 3 | 140 | 4 | 5040 | 55 | 82 | 24,0 | 58 | 4,00 |
| | 13B014005 | B 5 SPB 140 -type 3 | 140 | 5 | 5040 | 55 | 101 | 43,0 | 58 | 5,00 |
| | 13B014006 | B 6 SPB 140 -type 3 | 140 | 6 | 5040 | 55 | 120 | 62,0 | 58 | 5,50 |

# Pulegge a gola PMA per bussola conica SYSTEM-P®

PMA V-belt pulleys for taperbushes SYSTEM-P®
PMA Keilriemenscheiben für Spannbuchse SYSTEM-P®
Poulies trapézoïdales PMA pour moyeu amovible SYSTEM-P®
Poleas trapeciales PMA para casquillo cónico SYSTEM-P®

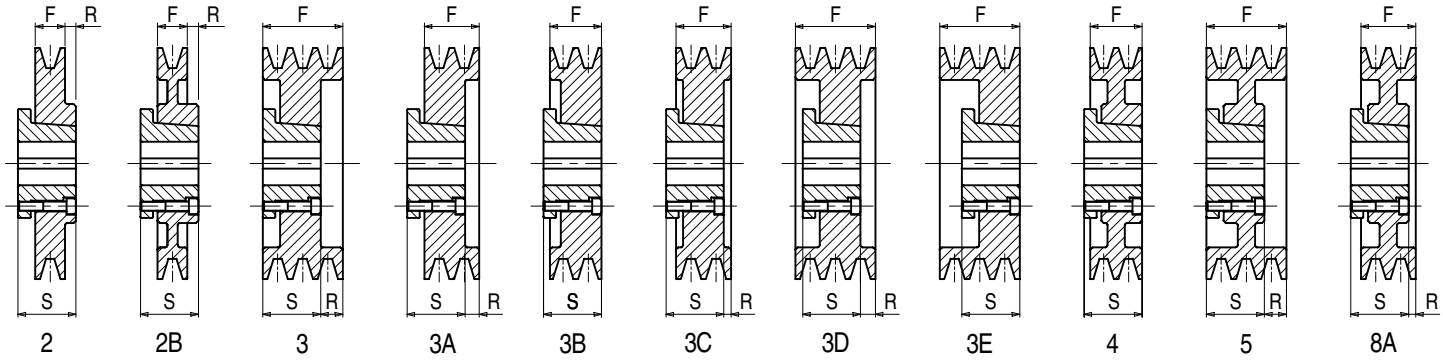


## B - SPB - 5V

| **Materiale** Material Werkstoff Matériel Material | **Codice** Item number Codierung Code Código | **Descrizione** Designation Bezeichnung Désignation Referencia | Dp mm | **N° Gole** Grooves Rillen Gorges Canales | **Bussola** Bush Buchse Moyeu Casquillo | **Foro** Bore Bohrung Alésage Agujero max mm | F mm | R mm | S mm | **Peso** Weight Gewicht Poids Peso kg |
|---|---|---|---|---|---|---|---|---|---|---|
| **Ghisa** Cast iron - Grauguß - Fonte - Fundición | 13B015001 | B 1 SPB 150 -type 2 | 150 | 1 | 4830 | 50 | 25 | 5,0 | 45 | 2,43 |
| | 13B015002 | B 2 SPB 150 -type 3B | 150 | 2 | 4830 | 50 | 44 | - | 45 | 3,47 |
| | 13B015003 | B 3 SPB 150 -type 3 | 150 | 3 | 5040 | 55 | 63 | 5,0 | 58 | 4,40 |
| | 13B015004 | B 4 SPB 150 -type 3 | 150 | 4 | 5040 | 55 | 82 | 24,0 | 58 | 5,10 |
| | 13B015005 | B 5 SPB 150 -type 3 | 150 | 5 | 5040 | 55 | 101 | 43,0 | 58 | 6,00 |
| | 13B015006 | B 6 SPB 150 -type 3 | 150 | 6 | 5040 | 55 | 120 | 62,0 | 58 | 7,00 |
| | 13B016001 | B 1 SPB 160 -type 2 | 160 | 1 | 4830 | 50 | 25 | 5,0 | 45 | 3,00 |
| | 13B016002 | B 2 SPB 160 -type 3B | 160 | 2 | 4830 | 50 | 44 | - | 45 | 3,87 |
| | 13B016003 | B 3 SPB 160 -type 3 | 160 | 3 | 5040 | 55 | 63 | 5,0 | 58 | 5,20 |
| | 13B016004 | B 4 SPB 160 -type 3 | 160 | 4 | 5040 | 55 | 82 | 24,0 | 58 | 5,80 |
| | 13B016005 | B 5 SPB 160 -type 3 | 160 | 5 | 6045 | 65 | 101 | 38,0 | 63 | 5,80 |
| | 13B016006 | B 6 SPB 160 -type 3 | 160 | 6 | 6045 | 65 | 120 | 57,0 | 63 | 7,80 |
| | 13B016008 | B 8 SPB 160 -type 3D | 160 | 8 | 6045 | 65 | 158 | 92,0 | 63 | 10,00 |
| | 13B017001 | B 1 SPB 170 -type 2 | 170 | 1 | 4830 | 50 | 25 | 5,0 | 45 | 3,28 |
| | 13B017002 | B 2 SPB 170 -type 3B | 170 | 2 | 4830 | 50 | 44 | - | 45 | 4,40 |
| | 13B017003 | B 3 SPB 170 -type 3 | 170 | 3 | 5040 | 55 | 63 | 5,0 | 58 | 6,00 |
| | 13B017004 | B 4 SPB 170 -type 3 | 170 | 4 | 5040 | 55 | 82 | 24,0 | 58 | 6,70 |
| | 13B017005 | B 5 SPB 170 -type 3 | 170 | 5 | 6045 | 65 | 101 | 38,0 | 63 | 8,00 |
| | 13B017006 | B 6 SPB 170 -type 3 | 170 | 6 | 6045 | 65 | 120 | 57,0 | 63 | 8,90 |
| | 13B017008 | B 8 SPB 170 -type 3D | 170 | 8 | 6045 | 65 | 158 | 92,0 | 63 | 10,80 |
| | 13B018001 | B 1 SPB 180 -type 2 | 180 | 1 | 4830 | 50 | 25 | 5,0 | 45 | 3,80 |
| | 13B018002 | B 2 SPB 180 -type 3B | 180 | 2 | 6035 | 65 | 44 | - | 53 | 5,00 |
| | 13B018003 | B 3 SPB 180 -type 3C | 180 | 3 | 6035 | 65 | 63 | 14,0 | 53 | 5,90 |
| | 13B018004 | B 4 SPB 180 -type 3 | 180 | 4 | 6045 | 65 | 82 | 18,5 | 63 | 7,80 |
| | 13B018005 | B 5 SPB 180 -type 3D | 180 | 5 | 6045 | 65 | 101 | 28,0 | 63 | 9,00 |
| | 13B018006 | B 6 SPB 180 -type 3D | 180 | 6 | 6045 | 65 | 120 | 37,5 | 63 | 9,80 |
| | 13B018008 | B 8 SPB 180 -type 3D | 180 | 8 | 7060 | 75 | 158 | 57,0 | 79 | 11,20 |
| | 13B018010 | B 10 SPB 180 -type 3D | 180 | 10 | 7060 | 75 | 196 | 89,0 | 79 | 13,00 |
| | 13B019001 | B 1 SPB 190 -type 2B | 190 | 1 | 4830 | 50 | 25 | 5,0 | 45 | 3,15 |
| | 13B019002 | B 2 SPB 190 -type 3B | 190 | 2 | 6035 | 65 | 44 | - | 53 | 5,90 |
| | 13B019003 | B 3 SPB 190 -type 3C | 190 | 3 | 6035 | 65 | 63 | 14,0 | 53 | 7,00 |
| | 13B019004 | B 4 SPB 190 -type 3 | 190 | 4 | 6045 | 65 | 82 | 18,5 | 63 | 8,60 |
| | 13B019005 | B 5 SPB 190 -type 3D | 190 | 5 | 6045 | 65 | 101 | 28,0 | 63 | 10,00 |
| | 13B019006 | B 6 SPB 190 -type 3D | 190 | 6 | 6045 | 65 | 120 | 37,5 | 63 | 11,00 |
| | 13B019008 | B 8 SPB 190 -type 3D | 190 | 8 | 7060 | 75 | 158 | 57,0 | 79 | 14,30 |
| | 13B019010 | B 10 SPB 190 -type 3D | 190 | 10 | 7060 | 75 | 196 | 89,0 | 79 | 16,80 |
| | 13B020001 | B 1 SPB 200 -type 2B | 200 | 1 | 4830 | 50 | 25 | 5,0 | 45 | 3,51 |
| | 13B020002 | B 2 SPB 200 -type 4 | 200 | 2 | 6035 | 65 | 44 | - | 53 | 5,70 |
| | 13B020003 | B 3 SPB 200 -type 8A | 200 | 3 | 6035 | 65 | 63 | 14,0 | 53 | 7,20 |
| | 13B020004 | B 4 SPB 200 -type 5 | 200 | 4 | 6045 | 65 | 82 | 18,5 | 63 | 8,90 |

# Pulegge a gola PMA per bussola conica SYSTEM-P®

PMA V-belt pulleys for taperbushes SYSTEM-P®
PMA Keilriemenscheiben für Spannbuchse SYSTEM-P®
Poulies trapézoïdales PMA pour moyeu amovible SYSTEM-P®
Poleas trapeciales PMA para casquillo cónico SYSTEM-P®

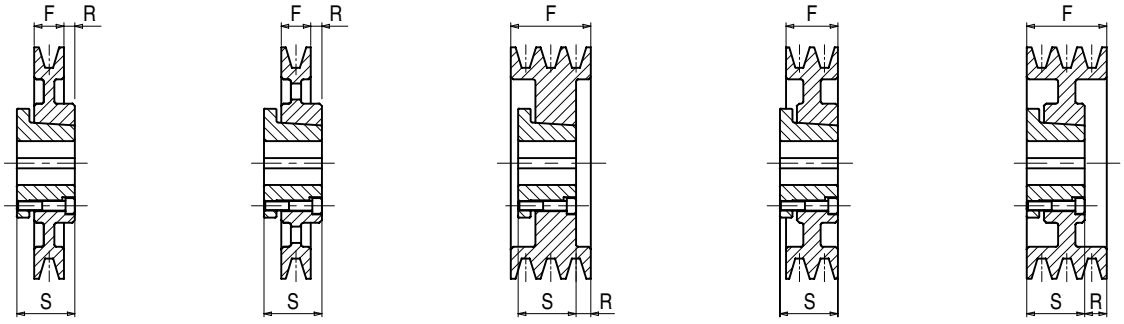


## B - SPB - 5V

| **Materiale** Material Werkstoff Matériel Material | **Codice** Item number Codierung Code Código | **Descrizione** Designation Bezeichnung Désignation Referencia | Dp mm | **N° Gole** Grooves Rillen Gorges Canales | **Bussola** Bush Buchse Moyeu Casquillo | **Foro** Bore Bohrung Alésage Agujero max mm | F mm | R mm | S mm | **Peso** Weight Gewicht Poids Peso kg |
|---|---|---|---|---|---|---|---|---|---|---|
| **Ghisa** Cast iron - Grauguß - Fonte - Fundición | 13B020005 | B 5 SPB 200 -type 9A | 200 | 5 | 6045 | 65 | 101 | 28,0 | 63 | 10,80 |
| | 13B020006 | B 6 SPB 200 -type 3D | 200 | 6 | 7060 | 75 | 120 | 30,0 | 79 | 13,00 |
| | 13B020008 | B 8 SPB 200 -type 3D | 200 | 8 | 7060 | 75 | 158 | 57,0 | 79 | 15,40 |
| | 13B020010 | B 10 SPB 200 -type 3D | 200 | 10 | 8070 | 80 | 196 | 89,0 | 88 | 19,40 |
| | 13B021201 | B 1 SPB 212 -type 2B | 212 | 1 | 4830 | 50 | 25 | 5,0 | 45 | 4,00 |
| | 13B021202 | B 2 SPB 212 -type 4 | 212 | 2 | 6035 | 65 | 44 | - | 53 | 6,50 |
| | 13B021203 | B 3 SPB 212 -type 8A | 212 | 3 | 6035 | 65 | 63 | 14,0 | 53 | 7,60 |
| | 13B021204 | B 4 SPB 212 -type 5 | 212 | 4 | 6045 | 65 | 82 | 18,5 | 63 | 9,50 |
| | 13B021205 | B 5 SPB 212 -type 9A | 212 | 5 | 6045 | 65 | 101 | 28,0 | 63 | 11,40 |
| | 13B021206 | B 6 SPB 212 -type 3D | 212 | 6 | 7060 | 75 | 120 | 30,0 | 79 | 15,00 |
| | 13B021208 | B 8 SPB 212 -type 3D | 212 | 8 | 7060 | 75 | 158 | 57,0 | 79 | 18,00 |
| | 13B021210 | B 10 SPB 212 -type 3D | 212 | 10 | 8070 | 80 | 196 | 89,0 | 88 | 21,80 |
| | 13B022401 | B 1 SPB 224 -type 2B | 224 | 1 | 4830 | 50 | 25 | 5,0 | 45 | 4,10 |
| | 13B022402 | B 2 SPB 224 -type 4 | 224 | 2 | 6035 | 65 | 44 | - | 53 | 6,60 |
| | 13B022403 | B 3 SPB 224 -type 8A | 224 | 3 | 6035 | 65 | 63 | 14,0 | 53 | 7,50 |
| | 13B022404 | B 4 SPB 224 -type 5 | 224 | 4 | 6045 | 65 | 82 | 18,5 | 63 | 9,80 |
| | 13B022405 | B 5 SPB 224 -type 9A | 224 | 5 | 7060 | 75 | 101 | 20,5 | 79 | 13,60 |
| | 13B022406 | B 6 SPB 224 -type 9A | 224 | 6 | 7060 | 75 | 120 | 30,0 | 79 | 15,50 |
| | 13B022408 | B 8 SPB 224 -type 3D | 224 | 8 | 9085 | 95 | 158 | 36,5 | 105 | 20,50 |
| | 13B022410 | B 10 SPB 224 -type 3D | 224 | 10 | 9085 | 95 | 196 | 55,5 | 105 | 24,00 |
| | 13B023601 | B 1 SPB 236 -type 2B | 236 | 1 | 4830 | 50 | 25 | 5,0 | 45 | 4,60 |
| | 13B023602 | B 2 SPB 236 -type 4 | 236 | 2 | 6035 | 65 | 44 | - | 53 | 7,20 |
| | 13B023603 | B 3 SPB 236 -type 8A | 236 | 3 | 6035 | 65 | 63 | 14,0 | 53 | 8,20 |
| | 13B023604 | B 4 SPB 236 -type 9A | 236 | 4 | 7540 | 75 | 82 | 21,0 | 59 | 11,20 |
| | 13B023605 | B 5 SPB 236 -type 9A | 236 | 5 | 7060 | 75 | 101 | 20,5 | 79 | 14,60 |
| | 13B023606 | B 6 SPB 236 -type 9A | 236 | 6 | 7060 | 75 | 120 | 30,0 | 79 | 17,50 |
| | 13B023608 | B 8 SPB 236 -type 3D | 236 | 8 | 9085 | 95 | 158 | 36,5 | 105 | 24,00 |
| | 13B023610 | B 10 SPB 236 -type 3D | 236 | 10 | 9085 | 95 | 196 | 55,5 | 105 | 27,80 |
| | 13B025001 | B 1 SPB 250 -type 2C | 250 | 1 | 4830 | 50 | 25 | 2,5 | 45 | 3,95 |
| | 13B025002 | B 2 SPB 250 -type 8B | 250 | 2 | 6035 | 65 | 44 | 4,5 | 53 | 7,00 |
| | 13B025003 | B 3 SPB 250 -type 8B | 250 | 3 | 6035 | 65 | 63 | 14,0 | 53 | 9,00 |
| | 13B025004 | B 4 SPB 250 -type 9B | 250 | 4 | 7540 | 75 | 82 | 21,0 | 59 | 11,20 |
| | 13B025005 | B 5 SPB 250 -type 9B | 250 | 5 | 7060 | 75 | 101 | 20,5 | 79 | 14,00 |
| | 13B025006 | B 6 SPB 250 -type 9A | 250 | 6 | 7060 | 75 | 120 | 30,0 | 79 | 16,90 |
| | 13B025008 | B 8 SPB 250 -type 3D | 250 | 8 | 9085 | 95 | 158 | 36,5 | 105 | 26,00 |
| | 13B025010 | B 10 SPB 250 -type 3D | 250 | 10 | 10095 | 100 | 196 | 58,0 | 119 | 28,00 |
| | 13B026501 | B 1 SPB 265 -type 2C | 265 | 1 | 4830 | 50 | 25 | 2,5 | 45 | 4,60 |
| | 13B026502 | B 2 SPB 265 -type 8B | 265 | 2 | 6035 | 65 | 44 | 4,5 | 53 | 6,30 |
| | 13B026503 | B 3 SPB 265 -type 8B | 265 | 3 | 6035 | 65 | 63 | 14,0 | 53 | 9,00 |
| | 13B026504 | B 4 SPB 265 -type 9B | 265 | 4 | 7540 | 75 | 82 | 21,0 | 59 | 12,80 |

# Pulegge a gola PMA per bussola conica SYSTEM-P®

PMA V-belt pulleys for taperbushes SYSTEM-P®
PMA Keilriemenscheiben für Spannbuchse SYSTEM-P®
Poulies trapézoïdales PMA pour moyeu amovible SYSTEM-P®
Poleas trapeciales PMA para casquillo cónico SYSTEM-P®

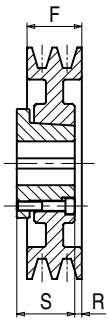

8A

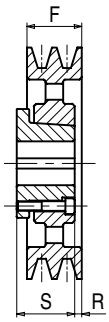

8B

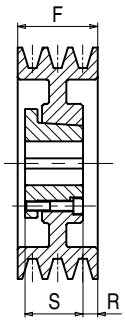

9A

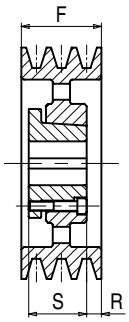

9B

## B - SPB - 5V

| **Materiale** Material Werkstoff Matériel Material | **Codice** Item number Codierung Code Código | **Descrizione** Designation Bezeichnung Désignation Referencia | Dp mm | **N° Gole** Grooves Rillen Gorges Canales | **Bussola** Bush Buchse Moyeu Casquillo | **Foro** Bore Bohrung Alésage Agujero max mm | F mm | R mm | S mm | **Peso** Weight Gewicht Poids Peso kg |
|---|---|---|---|---|---|---|---|---|---|---|
| **Ghisa** Cast iron - Grauguß - Fonte - Fundición | 13B026505 | B 5 SPB 265 -type 9A | 265 | 5 | 7060 | 75 | 101 | 20,5 | 79 | 17,00 |
| | 13B026506 | B 6 SPB 265 -type 9A | 265 | 6 | 7060 | 75 | 120 | 30,0 | 79 | 18,60 |
| | 13B026508 | B 8 SPB 265 -type 3D | 265 | 8 | 9085 | 95 | 158 | 36,5 | 105 | 30,20 |
| | 13B026510 | B 10 SPB 265 -type 3D | 265 | 10 | 10095 | 100 | 196 | 58,0 | 119 | 31,00 |
| | 13B028001 | B 1 SPB 280 -type 2C | 280 | 1 | 4830 | 50 | 25 | 2,5 | 45 | 1,36 |
| | 13B028002 | B 2 SPB 280 -type 8B | 280 | 2 | 6035 | 65 | 44 | 4,5 | 53 | 7,85 |
| | 13B028003 | B 3 SPB 280 -type 8B | 280 | 3 | 6035 | 65 | 63 | 14,0 | 53 | 9,60 |
| | 13B028004 | B 4 SPB 280 -type 9B | 280 | 4 | 7540 | 75 | 82 | 21,0 | 59 | 12,20 |
| | 13B028005 | B 5 SPB 280 -type 9B | 280 | 5 | 7060 | 75 | 101 | 20,5 | 79 | 15,60 |
| | 13B028006 | B 6 SPB 280 -type 9A | 280 | 6 | 7060 | 75 | 120 | 30,0 | 79 | 20,80 |
| | 13B028008 | B 8 SPB 280 -type 9A | 280 | 8 | 9085 | 95 | 158 | 36,5 | 105 | 34,00 |
| | 13B028010 | B 10 SPB 280 -type 3D | 280 | 10 | 115105 | 115 | 196 | 58,0 | 130 | 33,00 |
| | 13B030001 | B 1 SPB 300 -type 2C | 300 | 1 | 4830 | 50 | 25 | 2,5 | 45 | 5,80 |
| | 13B030002 | B 2 SPB 300 -type 8B | 300 | 2 | 6035 | 65 | 44 | 4,5 | 53 | 7,40 |
| | 13B030003 | B 3 SPB 300 -type 8B | 300 | 3 | 6035 | 65 | 63 | 14,0 | 53 | 9,00 |
| | 13B030004 | B 4 SPB 300 -type 9B | 300 | 4 | 7540 | 75 | 82 | 21,0 | 59 | 13,50 |
| | 13B030005 | B 5 SPB 300 -type 9B | 300 | 5 | 7060 | 75 | 101 | 20,5 | 79 | 17,00 |
| | 13B030006 | B 6 SPB 300 -type 9B | 300 | 6 | 7060 | 75 | 120 | 30,0 | 79 | 18,80 |
| | 13B030008 | B 8 SPB 300 -type 9A | 300 | 8 | 9085 | 95 | 158 | 36,5 | 105 | 30,00 |
| | 13B030010 | B 10 SPB 300 -type 3D | 300 | 10 | 115105 | 115 | 196 | 58,0 | 130 | 44,60 |
| | 13B031501 | B 1 SPB 315 -type 2C | 315 | 1 | 4830 | 50 | 25 | 2,5 | 45 | 6,50 |
| | 13B031502 | B 2 SPB 315 -type 8B | 315 | 2 | 6035 | 65 | 44 | 4,5 | 53 | 10,00 |
| | 13B031503 | B 3 SPB 315 -type 8B | 315 | 3 | 7540 | 75 | 63 | 11,5 | 59 | 12,00 |
| | 13B031504 | B 4 SPB 315 -type 9B | 315 | 4 | 7540 | 75 | 82 | 21,0 | 59 | 14,90 |
| | 13B031505 | B 5 SPB 315 -type 9B | 315 | 5 | 7060 | 75 | 101 | 20,5 | 79 | 18,00 |
| | 13B031506 | B 6 SPB 315 -type 9B | 315 | 6 | 7060 | 75 | 120 | 30,0 | 79 | 20,00 |
| | 13B031508 | B 8 SPB 315 -type 9A | 315 | 8 | 9085 | 95 | 158 | 36,5 | 105 | 32,60 |
| | 13B031510 | B 10 SPB 315 -type 3D | 315 | 10 | 115105 | 115 | 196 | 58,0 | 130 | 52,00 |
| | 13B033503 | B 3 SPB 335 -type 8B | 335 | 3 | 7540 | 75 | 63 | 11,5 | 59 | 13,00 |
| | 13B033504 | B 4 SPB 335 -type 9B | 335 | 4 | 7540 | 75 | 82 | 21,0 | 59 | 15,80 |
| | 13B033505 | B 5 SPB 335 -type 9B | 335 | 5 | 7060 | 75 | 101 | 20,5 | 79 | 20,50 |
| | 13B033506 | B 6 SPB 335 -type 9B | 335 | 6 | 7060 | 75 | 120 | 30,0 | 79 | 21,75 |
| | 13B033508 | B 8 SPB 335 -type 9A | 335 | 8 | 10095 | 100 | 158 | 31,5 | 119 | 42,00 |
| | 13B033510 | B 10 SPB 335 -type 3D | 335 | 10 | 115105 | 115 | 196 | 58,0 | 130 | 54,00 |
| | 13B035502 | B 2 SPB 355 -type 2C | 355 | 2 | 6045 | 65 | 44 | 1,0 | 63 | 9,00 |
| | 13B035503 | B 3 SPB 355 -type 8B | 355 | 3 | 7540 | 75 | 63 | 11,5 | 59 | 13,90 |
| | 13B035504 | B 4 SPB 355 -type 9B | 355 | 4 | 7540 | 75 | 82 | 21,0 | 59 | 15,80 |
| | 13B035505 | B 5 SPB 355 -type 9B | 355 | 5 | 7060 | 75 | 101 | 20,5 | 79 | 20,40 |
| | 13B035506 | B 6 SPB 355 -type 8B | 355 | 6 | 9085 | 95 | 120 | 17,5 | 105 | 31,00 |
| | 13B035508 | B 8 SPB 355 -type 9B | 355 | 8 | 10095 | 100 | 158 | 31,5 | 119 | 40,50 |

# Pulegge a gola PMA per bussola conica SYSTEM-P®

PMA V-belt pulleys for taperbushes SYSTEM-P®
PMA Keilriemenscheiben für Spannbuchse SYSTEM-P®
Poulies trapézoïdales PMA pour moyeu amovible SYSTEM-P®
Poleas trapeciales PMA para casquillo cónico SYSTEM-P®

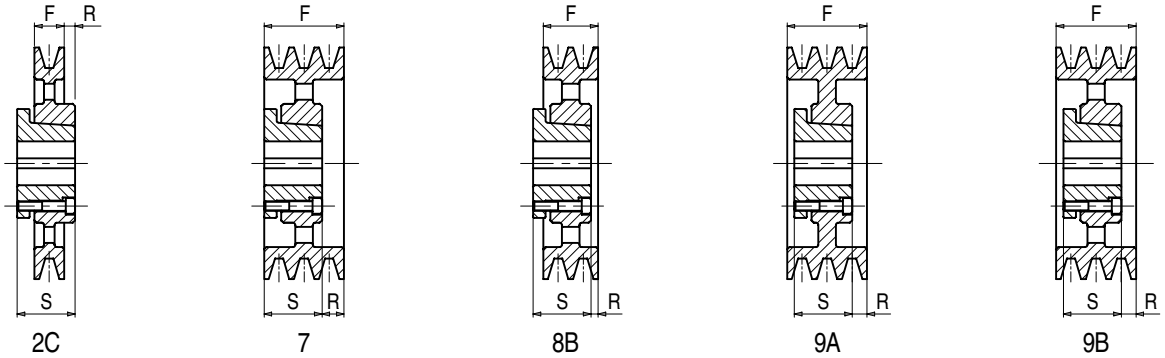


## B - SPB - 5V

| **Materiale** Material Werkstoff Matériel Material | **Codice** Item number Codierung Code Código | **Descrizione** Designation Bezeichnung Désignation Referencia | Dp mm | **N° Gole** Grooves Rillen Gorges Canales | **Bussola** Bush Buchse Moyeu Casquillo | **Foro** Bore Bohrung Alésage Agujero max mm | F mm | R mm | S mm | **Peso** Weight Gewicht Poids Peso kg |
|---|---|---|---|---|---|---|---|---|---|---|
| **Ghisa** Cast iron - Grauguß - Fonte - Fundición | 13B035510 | B 10 SPB 355 -type 9A | 355 | 10 | 115105 | 115 | 196 | 58,0 | 130 | 58,00 |
| | 13B040002 | B 2 SPB 400 -type 2C | 400 | 2 | 6045 | 65 | 44 | 1,0 | 63 | 13,10 |
| | 13B040003 | B 3 SPB 400 -type 8B | 400 | 3 | 7540 | 75 | 63 | 11,5 | 59 | 16,80 |
| | 13B040004 | B 4 SPB 400 -type 9B | 400 | 4 | 7540 | 75 | 82 | 21,0 | 59 | 18,60 |
| | 13B040005 | B 5 SPB 400 -type 7 | 400 | 5 | 9560 | 95 | 101 | 20,5 | 80 | 27,00 |
| | 13B040006 | B 6 SPB 400 -type 8B | 400 | 6 | 9085 | 95 | 120 | 17,5 | 105 | 34,50 |
| | 13B040008 | B 8 SPB 400 -type 9B | 400 | 8 | 10095 | 100 | 158 | 31,5 | 119 | 45,00 |
| | 13B040010 | B 10 SPB 400 -type 9A | 400 | 10 | 115105 | 115 | 196 | 58,0 | 130 | 65,00 |
| | 13B045002 | B 2 SPB 450 -type 2C | 450 | 2 | 6045 | 65 | 44 | 1,0 | 63 | 14,50 |
| | 13B045003 | B 3 SPB 450 -type 8B | 450 | 3 | 7540 | 75 | 63 | 11,5 | 59 | 18,30 |
| | 13B045004 | B 4 SPB 450 -type 9B | 450 | 4 | 7540 | 75 | 82 | 21,0 | 59 | 19,00 |
| | 13B045005 | B 5 SPB 450 -type 7 | 450 | 5 | 9560 | 95 | 101 | 20,5 | 80 | 31,50 |
| | 13B045006 | B 6 SPB 450 -type 8B | 450 | 6 | 9085 | 95 | 120 | 17,5 | 105 | 32,00 |
| | 13B045008 | B 8 SPB 450 -type 9B | 450 | 8 | 10095 | 100 | 158 | 31,5 | 119 | 49,40 |
| | 13B045010 | B 10 SPB 450 -type 9B | 450 | 10 | 115105 | 115 | 196 | 45,5 | 130 | 63,00 |
| | 13B050002 | B 2 SPB 500 -type 2C | 500 | 2 | 6045 | 65 | 44 | 1,0 | 63 | 17,50 |
| | 13B050003 | B 3 SPB 500 -type 8B | 500 | 3 | 7540 | 75 | 63 | 11,5 | 59 | 22,80 |
| | 13B050004 | B 4 SPB 500 -type 8B | 500 | 4 | 9560 | 95 | 82 | 11,0 | 80 | 28,00 |
| | 13B050005 | B 5 SPB 500 -type 7 | 500 | 5 | 9560 | 95 | 101 | 20,5 | 80 | 31,00 |
| | 13B050006 | B 6 SPB 500 -type 8B | 500 | 6 | 9085 | 95 | 120 | 17,5 | 105 | 38,80 |
| | 13B050008 | B 8 SPB 500 -type 9B | 500 | 8 | 10095 | 100 | 158 | 31,5 | 119 | 55,50 |
| | 13B050010 | B 10 SPB 500 -type 9B | 500 | 10 | 115105 | 115 | 196 | 45,5 | 130 | 70,00 |
| | 13B056003 | B 3 SPB 560 -type 8B | 560 | 3 | 7540 | 75 | 63 | 11,5 | 59 | 27,70 |
| | 13B056004 | B 4 SPB 560 -type 8B | 560 | 4 | 9560 | 95 | 82 | 11,0 | 80 | 34,40 |
| | 13B056005 | B 5 SPB 560 -type 7 | 560 | 5 | 9560 | 95 | 101 | 20,5 | 80 | 39,50 |
| | 13B056006 | B 6 SPB 560 -type 8B | 560 | 6 | 9085 | 95 | 120 | 17,5 | 105 | 49,50 |
| | 13B056008 | B 8 SPB 560 -type 9B | 560 | 8 | 10095 | 100 | 158 | 31,5 | 119 | 58,00 |
| | 13B056010 | B 10 SPB 560 -type 9B | 560 | 10 | 115105 | 115 | 196 | 45,5 | 130 | 81,80 |
| | 13B063003 | B 3 SPB 630 -type 8B | 630 | 3 | 7540 | 75 | 63 | 11,5 | 59 | 25,00 |
| | 13B063004 | B 4 SPB 630 -type 8B | 630 | 4 | 9560 | 95 | 82 | 11,0 | 80 | 38,50 |
| | 13B063005 | B 5 SPB 630 -type 7 | 630 | 5 | 9560 | 95 | 101 | 20,5 | 80 | 44,50 |
| | 13B063006 | B 6 SPB 630 -type 8B | 630 | 6 | 10095 | 100 | 120 | 12,5 | 119 | 60,00 |
| | 13B063008 | B 8 SPB 630 -type 9B | 630 | 8 | 115105 | 115 | 158 | 26,5 | 130 | 75,00 |
| | 13B063010 | B 10 SPB 630 -type 9B | 630 | 10 | 115105 | 115 | 196 | 45,5 | 130 | 105,00 |
| | 13B071003 | B 3 SPB 710 -type 8B | 710 | 3 | 9560 | 95 | 63 | 1,5 | 80 | 35,50 |
| | 13B071004 | B 4 SPB 710 -type 8B | 710 | 4 | 9560 | 95 | 82 | 11,0 | 80 | 40,00 |
| | 13B071005 | B 5 SPB 710 -type 7 | 710 | 5 | 9560 | 95 | 101 | 20,5 | 80 | 52,20 |
| | 13B071006 | B 6 SPB 710 -type 8B | 710 | 6 | 10095 | 100 | 120 | 12,5 | 119 | 61,40 |
| | 13B071008 | B 8 SPB 710 -type 9B | 710 | 8 | 115105 | 115 | 158 | 26,5 | 130 | 86,50 |

# Pulegge a gola PMA per bussola conica SYSTEM-P®

PMA V-belt pulleys for taperbushes SYSTEM-P®
PMA Keilriemenscheiben für Spannbuchse SYSTEM-P®
Poulies trapézoïdales PMA pour moyeu amovible SYSTEM-P®
Poleas trapeciales PMA para casquillo cónico SYSTEM-P®

## B - SPB - 5V

| **Materiale** Material Werkstoff Matériel Material | **Codice** Item number Codierung Code Código | **Descrizione** Designation Bezeichnung Désignation Referencia | Dp mm | **N° Gole** Grooves Rillen Gorges Canales | **Bussola** Bush Buchse Moyeu Casquillo | **Foro** Bore Bohrung Alésage Agujero max mm | F mm | R mm | S mm | **Peso** Weight Gewicht Poids Peso kg |
|---|---|---|---|---|---|---|---|---|---|---|
| **Ghisa** Cast iron - Grauguß - Fonte - Fundición | 13B071010 | B 10 SPB 710 -type 9B | 710 | 10 | 115105 | 115 | 196 | 45,5 | 130 | 109,00 |
| | 13B080003 | B 3 SPB 800 -type 8B | 800 | 3 | 9560 | 95 | 63 | 1,5 | 80 | 42,20 |
| | 13B080004 | B 4 SPB 800 -type 8B | 800 | 4 | 9560 | 95 | 82 | 11,0 | 80 | 53,60 |
| | 13B080005 | B 5 SPB 800 -type 8B | 800 | 5 | 10095 | 100 | 101 | 3,0 | 119 | 70,60 |
| | 13B080006 | B 6 SPB 800 -type 8B | 800 | 6 | 10095 | 100 | 120 | 12,5 | 119 | 80,00 |
| | 13B080008 | B 8 SPB 800 -type 9B | 800 | 8 | 115105 | 115 | 158 | 26,5 | 130 | 104,00 |
| | 13B080010 | B 10 SPB 800 -type 9B | 800 | 10 | 115105 | 115 | 196 | 45,5 | 130 | 120,00 |
| | 13B090003 | B 3 SPB 900 -type 8B | 900 | 3 | 9560 | 95 | 63 | 1,5 | 80 | 58,00 |
| | 13B090004 | B 4 SPB 900 -type 8B | 900 | 4 | 9560 | 95 | 82 | 11,0 | 80 | 57,00 |
| | 13B090005 | B 5 SPB 900 -type 8B | 900 | 5 | 10095 | 100 | 101 | 3,0 | 119 | 79,60 |
| | 13B090006 | B 6 SPB 900 -type 8B | 900 | 6 | 115105 | 115 | 120 | 7,5 | 130 | 90,00 |
| | 13B090008 | B 8 SPB 900 -type 9B | 900 | 8 | 115105 | 115 | 158 | 26,5 | 130 | 100,00 |
| | 13B090010 | B 10 SPB 900 -type 9B | 900 | 10 | 130120 | 130 | 196 | 38,0 | 145 | 143,00 |
| | 13B100003 | B 3 SPB 1000 -type 8B | 1000 | 3 | 9560 | 95 | 63 | 1,5 | 80 | 55,00 |
| | 13B100004 | B 4 SPB 1000 -type 8B | 1000 | 4 | 9560 | 95 | 82 | 11,0 | 80 | 64,50 |
| | 13B100005 | B 5 SPB 1000 -type 8B | 1000 | 5 | 10095 | 100 | 101 | 3,0 | 119 | 78,00 |
| | 13B100006 | B 6 SPB 1000 -type 8B | 1000 | 6 | 115105 | 115 | 120 | 7,5 | 130 | 100,00 |
| | 13B100008 | B 8 SPB 1000 -type 9B | 1000 | 8 | 115105 | 115 | 158 | 26,5 | 130 | 139,00 |
| | 13B100010 | B 10 SPB 1000 -type 9B | 1000 | 10 | 130120 | 130 | 196 | 38,0 | 145 | 212,00 |
| | 13B112003 | B 3 SPB 1120 -type 8B * | 1120 | 3 | 9560 | 95 | 63 | 1,5 | 80 | 59,50 |
| | 13B112004 | B 4 SPB 1120 -type 8B * | 1120 | 4 | 9560 | 95 | 82 | 11,0 | 80 | - |
| | 13B112005 | B 5 SPB 1120 -type 8B | 1120 | 5 | 10095 | 100 | 101 | 3,0 | 119 | 93,00 |
| | 13B112006 | B 6 SPB 1120 -type 8B | 1120 | 6 | 115105 | 115 | 120 | 7,5 | 130 | 120,00 |
| | 13B112008 | B 8 SPB 1120 -type 9B | 1120 | 8 | 130120 | 130 | 158 | 12,0 | 145 | 135,00 |
| | 13B112010 | B 10 SPB 1120 -type 9B | 1120 | 10 | 130120 | 130 | 196 | 38,0 | 145 | 190,00 |
| | 13B125003 | B 3 SPB 1250 -type 8B * | 1250 | 3 | 9560 | 95 | 63 | 1,5 | 80 | - |
| | 13B125004 | B 4 SPB 1250 -type 8B * | 1250 | 4 | 9560 | 95 | 82 | 11,0 | 80 | - |
| | 13B125005 | B 5 SPB 1250 -type 8B | 1250 | 5 | 10095 | 100 | 101 | 3,0 | 119 | 122,00 |
| | 13B125006 | B 6 SPB 1250 -type 8B | 1250 | 6 | 115105 | 115 | 120 | 7,5 | 130 | 157,00 |
| | 13B125008 | B 8 SPB 1250 -type 9B | 1250 | 8 | 130120 | 130 | 158 | 12,0 | 145 | 170,00 |
| | 13B125010 | B 10 SPB 1250 -type 9B | 1250 | 10 | 130120 | 130 | 196 | 38,0 | 145 | 210,00 |

*** A richiesta** - On request - Auf Anfrage - Sur demande - Bajo consulta.

# Pulegge a gola PMA per bussola conica SYSTEM-P®

PMA V-belt pulleys for taperbushes SYSTEM-P®
PMA Keilriemenscheiben für Spannbuchse SYSTEM-P®
Poulies trapézoïdales PMA pour moyeu amovible SYSTEM-P®
Poleas trapeciales PMA para casquillo cónico SYSTEM-P®

**Diametro primitivo minimo delle pulegge raccomandato dalle norme ISO R 459 e DIN 2211:**
Minimum pulley pitch diametre recommended by ISO R 459 and DIN 2211:
Empfohlener Mindest-Wirkdurchmesser der Scheiben nach ISO R 459 und DIN 2211:
Diamètre primitif minimum des poulies recommandé par ISO R 459 et DIN 2211:
Diámetro primitivo mínimo de las poleas recomendado por ISO R 459 y DIN 2211:

| | | |
|---|---|---|
| **LINEA-X** | | **Dp 140** |
| **NORMAL®** | **C** | **Dp 180** |
| **NORMALMEC®** | **SPC** | **Dp 224** |

**Sono tenute a scorta solo le pulegge con 2-3-4-5-6-8 gole; per le pulegge a 10-12 gole, con diametri o numero di gole non indicati a catalogo, richiedere offerta e termini di consegna al NS/UFF. COMMERCIALE.**

Only pulleys having 2-3-4-5-6-8 grooves are made for the stock. Please consult us for pulleys with 10-12 grooves and for pulleys having numbers of grooves or diameters not included in this catalogue.

Nur Riemenscheiben, die 2-3-4-5-6-7-8 Rillen haben, sind ab Lager an vorrätig. Bitte wenden Sie sich uns für Riemenscheiben mit 10-12 Rillen und für Riemenscheiben, die nicht in diesem Katalog sind.

Nous ne fabriquons pour le stock que les poulies avec 2-3-4-5-6-8 gorges. Veuillez nous consulter pour les poulies ayant 10-12 gorges et pour les poulies avec des nombres de gorges ou des diamètres pas compris dans ce catalogue.

Se fabrican para el stock sólo las poleas con 2-3-4-5-6-8 canales. Les rogamos consulten para las poleas con 10-12 canales y con números de canales y diámetros que no son incluidos en este catálogo.

• **Queste pulegge possono montare solo le cinghie NORMAL®.**

• These pulleys can operate with NORMAL® belts only.

• Diese Scheiben können nur mit NORMAL® Keilriemen benutzen werden.

• Ces poulies ne permettent que l'assemblage avec le courroies NORMAL®.

• Estas poleas sólo pueden montar las correas NORMAL®.

## C - SPC

| **Materiale** Material Werkstoff Matériel Material | **Codice** Item number Codierung Code Código | **Descrizione** Designation Bezeichnung Désignation Referencia | Dp mm | **N° Gole** Grooves Rillen Gorges Canales | **Bussola** Bush Buchse Moyeu Casquillo | **Foro** Bore Bohrung Alésage Agujero max mm | F mm | R mm | S mm | **Peso** Weight Gewicht Poids Peso kg |
|---|---|---|---|---|---|---|---|---|---|---|
| **Ghisa** Cast iron - Grauguß - Fonte - Fundición | • 13C016002 | B 2 C 160 -type 3E | 160 | 2 | 6035 | 65 | 57 | - | 53 | 4,22 |
| | • 13C016003 | B 3 C 160 -type 3D | 160 | 3 | 6045 | 65 | 82 | 17,0 | 63 | 5,90 |
| | • 13C016004 | B 4 C 160 -type 3D | 160 | 4 | 6045 | 65 | 107 | 42,0 | 63 | 7,00 |
| | • 13C016005 | B 5 C 160 -type 3D | 160 | 5 | 6045 | 65 | 132 | 67,0 | 63 | 7,80 |
| | • 13C016006 | B 6 C 160 -type 3D | 160 | 6 | 6045 | 65 | 157 | 91,0 | 63 | 9,00 |
| | 13C017002 | B 2 SPC 170 -type 3E | 170 | 2 | 6035 | 65 | 57 | - | 53 | 5,80 |
| | • 13C017003 | B 3 C 170 -type 3D | 170 | 3 | 6045 | 65 | 82 | 17,0 | 63 | 6,80 |
| | • 13C017004 | B 4 C 170 -type 3D | 170 | 4 | 6045 | 65 | 107 | 42,0 | 63 | 8,50 |
| | 13C017005 | B 5 SPC 170 -type 3D | 170 | 5 | 6045 | 65 | 132 | 67,0 | 63 | 9,60 |
| | • 13C017006 | B 6 C 170 -type 3D | 170 | 6 | 6045 | 65 | 157 | 91,0 | 63 | 10,90 |
| | 13C018002 | B 2 SPC 180 -type 3E | 180 | 2 | 6035 | 65 | 57 | - | 53 | 6,30 |
| | 13C018003 | B 3 SPC 180 -type 3D | 180 | 3 | 6045 | 65 | 82 | 17,0 | 63 | 7,70 |
| | 13C018004 | B 4 SPC 180 -type 3D | 180 | 4 | 6045 | 65 | 107 | 42,0 | 63 | 10,20 |
| | 13C018005 | B 5 SPC 180 -type 3D | 180 | 5 | 6045 | 65 | 132 | 67,0 | 63 | 11,70 |
| | • 13C018006 | B 6 C 180 -type 3D | 180 | 6 | 7060 | 75 | 157 | 56,0 | 79 | 11,00 |
| | • 13C018008 | B 8 C 180 -type 3D | 180 | 8 | 7060 | 75 | 207 | 94,0 | 79 | 13,00 |
| | 13C019002 | B 2 SPC 190 -type 3E | 190 | 2 | 6035 | 65 | 57 | - | 53 | 7,00 |
| | 13C019003 | B 3 SPC 190 -type 3D | 190 | 3 | 6045 | 65 | 82 | 17,0 | 63 | 8,70 |
| | 13C019004 | B 4 SPC 190 -type 3D | 190 | 4 | 6045 | 65 | 107 | 42,0 | 63 | 11,00 |
| | 13C019005 | B 5 SPC 190 -type 3D | 190 | 5 | 6045 | 65 | 132 | 67,0 | 63 | 13,00 |
| | 13C019006 | B 6 SPC 190 -type 3D | 190 | 6 | 7060 | 75 | 157 | 56,0 | 79 | 12,40 |
| | • 13C019008 | B 8 C 190 -type 3D | 190 | 8 | 7060 | 75 | 207 | 94,0 | 79 | 15,00 |
| | 13C020002 | B 2 SPC 200 -type 3E | 200 | 2 | 6035 | 65 | 57 | - | 53 | 7,10 |
| | 13C020003 | B 3 SPC 200 -type 3D | 200 | 3 | 6045 | 65 | 82 | 17,0 | 63 | 10,00 |
| | 13C020004 | B 4 SPC 200 -type 3D | 200 | 4 | 6045 | 65 | 107 | 42,0 | 63 | 12,20 |
| | 13C020005 | B 5 SPC 200 -type 3D | 200 | 5 | 7060 | 75 | 132 | 52,0 | 79 | 13,00 |
| | 13C020006 | B 6 SPC 200 -type 3D | 200 | 6 | 7060 | 75 | 157 | 56,0 | 79 | 15,80 |
| | • 13C020008 | B 8 C 200 -type 3D | 200 | 8 | 8070 | 80 | 207 | 94,0 | 88 | 17,40 |
| | 13C021202 | B 2 SPC 212 -type 3E | 212 | 2 | 6035 | 65 | 57 | - | 53 | 8,00 |
| | 13C021203 | B 3 SPC 212 -type 3D | 212 | 3 | 6045 | 65 | 82 | 17,0 | 63 | 11,80 |
| | 13C021204 | B 4 SPC 212 -type 3D | 212 | 4 | 6045 | 65 | 107 | 42,0 | 63 | 13,90 |
| | 13C021205 | B 5 SPC 212 -type 3D | 212 | 5 | 7060 | 75 | 132 | 52,0 | 79 | 15,00 |
| | 13C021206 | B 6 SPC 212 -type 3D | 212 | 6 | 7060 | 75 | 157 | 56,0 | 79 | 18,60 |
| | 13C021208 | B 8 SPC 212 -type 3D | 212 | 8 | 8070 | 80 | 207 | 94,0 | 88 | 19,00 |
| | 13C022402 | B 2 SPC 224 -type 3E | 224 | 2 | 6035 | 65 | 57 | - | 53 | 9,00 |
| | 13C022403 | B 3 SPC 224 -type 3E | 224 | 3 | 7060 | 75 | 82 | - | 79 | 13,75 |
| | 13C022404 | B 4 SPC 224 -type 3 | 224 | 4 | 8070 | 80 | 107 | 18,5 | 88 | 17,00 |
| | 13C022405 | B 5 SPC 224 -type 3D | 224 | 5 | 8070 | 80 | 132 | 31,0 | 88 | 17,90 |
| | 13C022406 | B 6 SPC 224 -type 3D | 224 | 6 | 8070 | 80 | 157 | 43,5 | 88 | 20,50 |
| | 13C022408 | B 8 SPC 224 -type 3D | 224 | 8 | 9085 | 95 | 207 | 97,0 | 105 | 24,00 |
| | 13C022410 | B 10 SPC 224 -type 3D * | 224 | 10 | 9085 | 95 | 257 | 147,0 | 105 | 26,50 |

# Pulegge a gola PMA per bussola conica SYSTEM-P®

PMA V-belt pulleys for taperbushes SYSTEM-P®
PMA Keilriemenscheiben für Spannbuchse SYSTEM-P®
Poulies trapézoïdales PMA pour moyeu amovible SYSTEM-P®
Poleas trapeciales PMA para casquillo cónico SYSTEM-P®

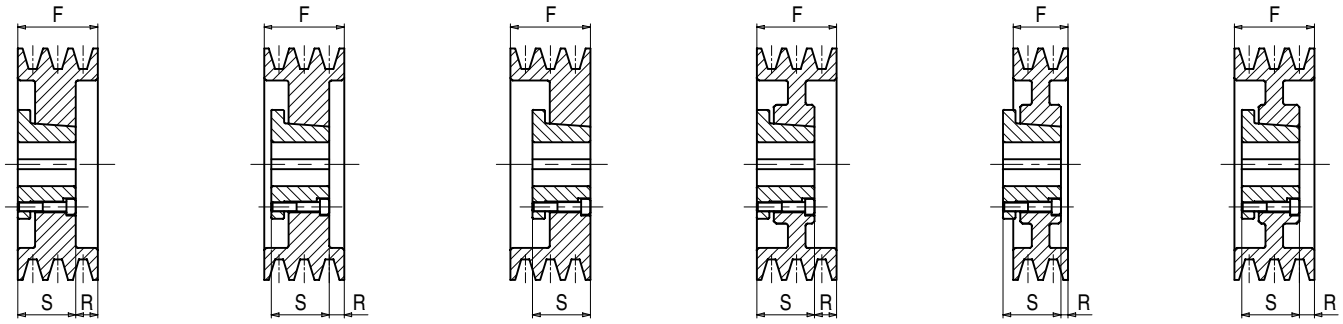


3 3D 3E 5 8A 9A

## C - SPC

| **Materiale** Material Werkstoff Matériel Material | **Codice** Item number Codierung Code Código | **Descrizione** Designation Bezeichnung Désignation Referencia | Dp mm | **N° Gole** Grooves Rillen Gorges Canales | **Bussola** Bush Buchse Moyeu Casquillo | **Foro** Bore Bohrung Alésage Agujero max mm | F mm | R mm | S mm | **Peso** Weight Gewicht Poids Peso kg |
|---|---|---|---|---|---|---|---|---|---|---|
| **Ghisa** Cast iron - Grauguß - Fonte - Fundición | 13C023602 | B 2 SPC 236 -type 9A | 236 | 2 | 6035 | 65 | 57 | - | 53 | 11,00 |
| | 13C023603 | B 3 SPC 236 -type 3E | 236 | 3 | 7060 | 75 | 82 | - | 79 | 15,00 |
| | 13C023604 | B 4 SPC 236 -type 3 | 236 | 4 | 8070 | 80 | 107 | 18,5 | 88 | 18,05 |
| | 13C023605 | B 5 SPC 236 -type 3D | 236 | 5 | 8070 | 80 | 132 | 31,0 | 88 | 20,00 |
| | 13C023606 | B 6 SPC 236 -type 3D | 236 | 6 | 8070 | 80 | 157 | 43,5 | 88 | 22,80 |
| | 13C023608 | B 8 SPC 236 -type 3D | 236 | 8 | 9085 | 95 | 207 | 97,0 | 105 | 27,00 |
| | 13C023610 | B 10 SPC 236 -type 3D * | 236 | 10 | 9085 | 95 | 257 | 147,0 | 105 | 31,80 |
| | 13C025002 | B 2 SPC 250 -type 9A | 250 | 2 | 6035 | 65 | 57 | - | 53 | 10,00 |
| | 13C025003 | B 3 SPC 250 -type 3E | 250 | 3 | 7060 | 75 | 82 | - | 79 | 18,00 |
| | 13C025004 | B 4 SPC 250 -type 3 | 250 | 4 | 8070 | 80 | 107 | 18,5 | 88 | 20,60 |
| | 13C025005 | B 5 SPC 250 -type 3D | 250 | 5 | 8070 | 80 | 132 | 31,0 | 88 | 23,00 |
| | 13C025006 | B 6 SPC 250 -type 3D | 250 | 6 | 8070 | 80 | 157 | 43,5 | 88 | 25,20 |
| | 13C025008 | B 8 SPC 250 -type 3D | 250 | 8 | 9085 | 95 | 207 | 97,0 | 105 | 31,20 |
| | 13C025010 | B 10 SPC 250 -type 3D * | 250 | 10 | 9085 | 95 | 257 | 147,0 | 105 | 35,50 |
| | 13C026502 | B 2 SPC 265 -type 9A | 265 | 2 | 6035 | 65 | 57 | - | 53 | 12,00 |
| | 13C026503 | B 3 SPC 265 -type 9A | 265 | 3 | 7060 | 75 | 82 | - | 79 | 18,00 |
| | 13C026504 | B 4 SPC 265 -type 3 | 265 | 4 | 8070 | 80 | 107 | 18,5 | 88 | 21,00 |
| | 13C026505 | B 5 SPC 265 -type 3D | 265 | 5 | 9085 | 95 | 132 | 23,5 | 105 | 28,00 |
| | 13C026506 | B 6 SPC 265 -type 3D | 265 | 6 | 9085 | 95 | 157 | 36,0 | 105 | 25,00 |
| | 13C026508 | B 8 SPC 265 -type 3D | 265 | 8 | 10095 | 100 | 207 | 67,0 | 119 | 36,00 |
| | 13C026510 | B 10 SPC 265 -type 3D * | 265 | 10 | 10095 | 100 | 257 | 117,0 | 119 | 39,20 |
| | 13C028002 | B 2 SPC 280 -type 8A | 280 | 2 | 7540 | 75 | 57 | - | 59 | 14,00 |
| | 13C028003 | B 3 SPC 280 -type 9A | 280 | 3 | 7060 | 75 | 82 | - | 79 | 19,50 |
| | 13C028004 | B 4 SPC 280 -type 5 | 280 | 4 | 8070 | 80 | 107 | 18,5 | 88 | 20,00 |
| | 13C028005 | B 5 SPC 280 -type 3D | 280 | 5 | 9085 | 95 | 132 | 23,5 | 105 | 32,50 |
| | 13C028006 | B 6 SPC 280 -type 3D | 280 | 6 | 9085 | 95 | 157 | 36,0 | 105 | 35,80 |
| | 13C028008 | B 8 SPC 280 -type 3D | 280 | 8 | 10095 | 100 | 207 | 67,0 | 119 | 41,00 |
| | 13C028010 | B 10 SPC 280 -type 3D * | 280 | 10 | 115105 | 115 | 257 | 119,0 | 130 | 42,00 |
| | 13C030002 | B 2 SPC 300 -type 8A | 300 | 2 | 7540 | 75 | 57 | - | 59 | 15,00 |
| | 13C030003 | B 3 SPC 300 -type 9A | 300 | 3 | 7060 | 75 | 82 | - | 79 | 20,80 |
| | 13C030004 | B 4 SPC 300 -type 5 | 300 | 4 | 8070 | 80 | 107 | 18,5 | 88 | 22,00 |
| | 13C030005 | B 5 SPC 300 -type 9A | 300 | 5 | 9085 | 95 | 132 | 23,5 | 105 | 34,70 |
| | 13C030006 | B 6 SPC 300 -type 9A | 300 | 6 | 9085 | 95 | 157 | 36,0 | 105 | 36,80 |
| | 13C030008 | B 8 SPC 300 -type 3D | 300 | 8 | 10095 | 100 | 207 | 67,0 | 119 | 48,20 |
| | 13C030010 | B 10 SPC 300 -type 3D * | 300 | 10 | 115105 | 115 | 257 | 119,0 | 130 | 51,50 |
| | 13C031502 | B 2 SPC 315 -type 8A | 315 | 2 | 7540 | 75 | 57 | - | 59 | 16,00 |
| | 13C031503 | B 3 SPC 315 -type 9A | 315 | 3 | 7060 | 75 | 82 | - | 79 | 21,50 |
| | 13C031504 | B 4 SPC 315 -type 9A | 315 | 4 | 9560 | 95 | 107 | 23,5 | 80 | 28,20 |
| | 13C031505 | B 5 SPC 315 -type 9A | 315 | 5 | 9085 | 95 | 132 | 23,5 | 105 | 31,20 |

*** A richiesta** - On request - Auf Anfrage - Sur demande - Bajo consulta.

# Pulegge a gola PMA per bussola conica SYSTEM-P®

PMA V-belt pulleys for taperbushes SYSTEM-P®
PMA Keilriemenscheiben für Spannbuchse SYSTEM-P®
Poulies trapézoïdales PMA pour moyeu amovible SYSTEM-P®
Poleas trapeciales PMA para casquillo cónico SYSTEM-P®

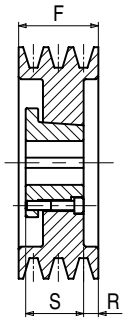

3D

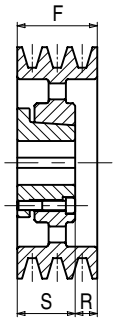

7

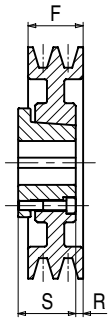

8A

## C - SPC

| **Materiale** Material Werkstoff Matériel Material | **Codice** Item number Codierung Code Código | **Descrizione** Designation Bezeichnung Désignation Referencia | Dp mm | **N° Gole** Grooves Rillen Gorges Canales | **Bussola** Bush Buchse Moyeu Casquillo | **Foro** Bore Bohrung Alésage Agujero max mm | F mm | R mm | S mm | **Peso** Weight Gewicht Poids Peso kg |
|---|---|---|---|---|---|---|---|---|---|---|
| **Ghisa** Cast iron - Grauguß - Fonte - Fundición | 13C031506 | B 6 SPC 315 -type 9A | 315 | 6 | 9085 | 95 | 157 | 36,0 | 105 | 34,80 |
| | 13C031508 | B 8 SPC 315 -type 3D | 315 | 8 | 10095 | 100 | 207 | 67,0 | 119 | 39,00 |
| | 13C031510 | B 10 SPC 315 -type 3D * | 315 | 10 | 115105 | 115 | 257 | 119,0 | 130 | 55,80 |
| | 13C033502 | B 2 SPC 335 -type 8A | 335 | 2 | 7540 | 75 | 57 | - | 59 | 17,00 |
| | 13C033503 | B 3 SPC 335 -type 9A | 335 | 3 | 7060 | 75 | 82 | - | 79 | 23,00 |
| | 13C033504 | B 4 SPC 335 -type 9A | 335 | 4 | 9560 | 95 | 107 | 23,5 | 80 | 24,00 |
| | 13C033505 | B 5 SPC 335 -type 9A | 335 | 5 | 9085 | 95 | 132 | 23,5 | 105 | 36,00 |
| | 13C033506 | B 6 SPC 335 -type 9A | 335 | 6 | 9085 | 95 | 157 | 36,0 | 105 | 40,40 |
| | 13C033508 | B 8 SPC 335 -type 9A | 335 | 8 | 10095 | 100 | 207 | 56,0 | 119 | 51,00 |
| | 13C033510 | B 10 SPC 335 -type 3D * | 335 | 10 | 115105 | 115 | 257 | 119,0 | 130 | 68,40 |
| | 13C035502 | B 2 SPC 355 -type 8A | 355 | 2 | 7540 | 75 | 57 | - | 59 | 18,00 |
| | 13C035503 | B 3 SPC 355 -type 9A | 355 | 3 | 7060 | 75 | 82 | - | 79 | 25,50 |
| | 13C035504 | B 4 SPC 355 -type 9A | 355 | 4 | 9560 | 95 | 107 | 23,5 | 80 | 33,50 |
| | 13C035505 | B 5 SPC 355 -type 9A | 355 | 5 | 9085 | 95 | 132 | 23,5 | 105 | 41,50 |
| | 13C035506 | B 6 SPC 355 -type 9A | 355 | 6 | 9085 | 95 | 157 | 36,0 | 105 | 44,80 |
| | 13C035508 | B 8 SPC 355 -type 9A | 355 | 8 | 10095 | 100 | 207 | 56,0 | 119 | 53,60 |
| | 13C035510 | B 10 SPC 355 -type 9A * | 355 | 10 | 115105 | 115 | 257 | 119,0 | 130 | 70,40 |
| | 13C037502 | B 2 SPC 375 -type 8A | 375 | 2 | 7540 | 75 | | - | 59 | 20,00 |
| | 13C037503 | B 3 SPC 375 -type 9A | 375 | 3 | 9560 | 95 | 82 | - | 80 | 22,00 |
| | 13C037504 | B 4 SPC 375 -type 9A | 375 | 4 | 9560 | 95 | 107 | 23,5 | 80 | 36,50 |
| | 13C037505 | B 5 SPC 375 -type 9A | 375 | 5 | 9085 | 95 | 132 | 23,5 | 105 | 41,80 |
| | 13C037506 | B 6 SPC 375 -type 9A | 375 | 6 | 10095 | 100 | 157 | 31,0 | 119 | 50,00 |
| | 13C037508 | B 8 SPC 375 -type 9A | 375 | 8 | 10095 | 100 | 207 | 56,0 | 119 | 60,00 |
| | 13C037510 | B 10 SPC 375 -type 9A * | 375 | 10 | 115105 | 115 | 257 | 119,0 | 130 | 70,70 |
| | 13C040002 | B 2 SPC 400 -type 8B | 400 | 2 | 7540 | 75 | 57 | 8,5 | 59 | 22,00 |
| | 13C040003 | B 3 SPC 400 -type 8B | 400 | 3 | 9560 | 95 | 82 | 11,0 | 80 | 25,60 |
| | 13C040004 | B 4 SPC 400 -type 9B | 400 | 4 | 9560 | 95 | 107 | 23,5 | 80 | 33,20 |
| | 13C040005 | B 5 SPC 400 -type 9B | 400 | 5 | 9085 | 95 | 132 | 23,5 | 105 | 43,00 |
| | 13C040006 | B 6 SPC 400 -type 9B | 400 | 6 | 10095 | 100 | 157 | 31,0 | 119 | 50,20 |
| | 13C040008 | B 8 SPC 400 -type 9A | 400 | 8 | 10095 | 100 | 207 | 56,0 | 119 | 69,00 |
| | 13C040010 | B 10 SPC 400 -type 9A * | 400 | 10 | 115105 | 115 | 257 | 87,0 | 130 | 79,00 |
| | 13C045002 | B 2 SPC 450 -type 8B | 450 | 2 | 7540 | 75 | 57 | 8,5 | 59 | 24,00 |
| | 13C045003 | B 3 SPC 450 -type 8B | 450 | 3 | 9560 | 95 | 82 | 11,0 | 80 | 30,00 |
| | 13C045004 | B 4 SPC 450 -type 9B | 450 | 4 | 9560 | 95 | 107 | 23,5 | 80 | 42,00 |
| | 13C045005 | B 5 SPC 450 -type 8B | 450 | 5 | 10095 | 100 | 132 | 18,5 | 119 | 50,60 |
| | 13C045006 | B 6 SPC 450 -type 9B | 450 | 6 | 10095 | 100 | 157 | 31,0 | 119 | 54,00 |
| | 13C045008 | B 8 SPC 450 -type 9A | 450 | 8 | 115105 | 115 | 207 | 51,0 | 130 | 73,80 |
| | 13C045010 | B 10 SPC 450 -type 9A * | 450 | 10 | 115105 | 115 | 257 | 87,0 | 130 | 86,00 |
| | 13C050003 | B 3 SPC 500 -type 8B | 500 | 3 | 9560 | 95 | 82 | 11,0 | 80 | 33,00 |
| | 13C050004 | B 4 SPC 500 -type 9B | 500 | 4 | 9560 | 95 | 107 | 23,5 | 80 | 44,20 |
| | 13C050005 | B 5 SPC 500 -type 8B | 500 | 5 | 10095 | 100 | 132 | 18,5 | 119 | 55,80 |

# Pulegge a gola PMA per bussola conica SYSTEM-P®

PMA V-belt pulleys for taperbushes SYSTEM-P®
PMA Keilriemenscheiben für Spannbuchse SYSTEM-P®
Poulies trapézoïdales PMA pour moyeu amovible SYSTEM-P®
Poleas trapeciales PMA para casquillo cónico SYSTEM-P®

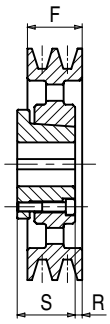

8B

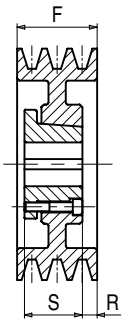

9A

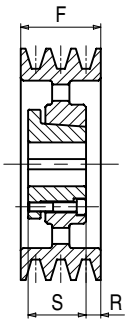

9B

## C - SPC

| **Materiale** Material Werkstoff Matériel Material | **Codice** Item number Codierung Code Código | **Descrizione** Designation Bezeichnung Désignation Referencia | Dp mm | **N° Gole** Grooves Rillen Gorges Canales | **Bussola** Bush Buchse Moyeu Casquillo | **Foro** Bore Bohrung Alésage Agujero max mm | F mm | R mm | S mm | **Peso** Weight Gewicht Poids Peso kg |
|---|---|---|---|---|---|---|---|---|---|---|
| **Ghisa** Cast iron - Grauguß - Fonte - Fundición | 13C050006 | B 6 SPC 500 -type 9B | 500 | 6 | 10095 | 100 | 157 | 31,0 | 119 | 58,00 |
| | 13C050008 | B 8 SPC 500 -type 9B | 500 | 8 | 115105 | 115 | 207 | 51,0 | 130 | 83,50 |
| | 13C050010 | B 10 SPC 500 -type 9A * | 500 | 10 | 115105 | 115 | 257 | 87,0 | 130 | 104,40 |
| | 13C056003 | B 3 SPC 560 -type 8B | 560 | 3 | 9560 | 95 | 82 | 11,0 | 80 | 38,00 |
| | 13C056004 | B 4 SPC 560 -type 8B | 560 | 4 | 10095 | 100 | 107 | 6,0 | 119 | 58,00 |
| | 13C056005 | B 5 SPC 560 -type 8B | 560 | 5 | 10095 | 100 | 132 | 18,5 | 119 | 66,00 |
| | 13C056006 | B 6 SPC 560 -type 9B | 560 | 6 | 115105 | 115 | 157 | 26,0 | 130 | 73,00 |
| | 13C056008 | B 8 SPC 560 -type 9B | 560 | 8 | 115105 | 115 | 207 | 51,0 | 130 | 95,50 |
| | 13C056010 | B 10 SPC 560 -type 9B * | 560 | 10 | 130120 | 130 | 257 | 69,0 | 145 | 100,00 |
| | 13C063003 | B 3 SPC 630 -type 8B | 630 | 3 | 9560 | 95 | 82 | 11,0 | 80 | 45,00 |
| | 13C063004 | B 4 SPC 630 -type 8B | 630 | 4 | 10095 | 100 | 107 | 6,0 | 119 | 50,00 |
| | 13C063005 | B 5 SPC 630 -type 8B | 630 | 5 | 115105 | 115 | 132 | 13,5 | 130 | 74,00 |
| | 13C063006 | B 6 SPC 630 -type 9B | 630 | 6 | 115105 | 115 | 157 | 26,0 | 130 | 82,80 |
| | 13C063008 | B 8 SPC 630 -type 9B | 630 | 8 | 115105 | 115 | 207 | 51,0 | 130 | 106,00 |
| | 13C063010 | B 10 SPC 630 -type 9B * | 630 | 10 | 130120 | 130 | 257 | 69,0 | 145 | 128,60 |
| | 13C071003 | B 3 SPC 710 -type 8B | 710 | 3 | 9560 | 95 | 82 | 11,0 | 80 | 51,00 |
| | 13C071004 | B 4 SPC 710 -type 8B | 710 | 4 | 115105 | 115 | 107 | 1,0 | 130 | 58,00 |
| | 13C071005 | B 5 SPC 710 -type 8B | 710 | 5 | 115105 | 115 | 132 | 13,5 | 130 | 88,20 |
| | 13C071006 | B 6 SPC 710 -type 9B | 710 | 6 | 115105 | 115 | 157 | 26,0 | 130 | 96,40 |
| | 13C071008 | B 8 SPC 710 -type 9B | 710 | 8 | 130120 | 130 | 207 | 43,5 | 145 | 127,00 |
| | 13C071010 | B 10 SPC 710 -type 9B * | 710 | 10 | 130120 | 130 | 257 | 69,0 | 145 | - |
| | 13C080003 | B 3 SPC 800 -type 8B | 800 | 3 | 9560 | 95 | 82 | 11,0 | 80 | 59,00 |
| | 13C080004 | B 4 SPC 800 -type 8B | 800 | 4 | 115105 | 115 | 107 | 1,0 | 130 | 66,00 |
| | 13C080005 | B 5 SPC 800 -type 8B | 800 | 5 | 115105 | 115 | 132 | 13,5 | 130 | 104,00 |
| | 13C080006 | B 6 SPC 800 -type 9B | 800 | 6 | 115105 | 115 | 157 | 26,0 | 130 | 118,00 |
| | 13C080008 | B 8 SPC 800 -type 9B | 800 | 8 | 130120 | 130 | 207 | 43,5 | 145 | 154,00 |
| | 13C080010 | B 10 SPC 800 -type 9B * | 800 | 10 | 130120 | 130 | 257 | 69,0 | 145 | - |
| | 13C100004 | B 4 SPC 1000 -type 8B | 1000 | 4 | 115105 | 115 | 107 | 1,0 | 130 | 97,00 |
| | 13C100005 | B 5 SPC 1000 -type 8B | 1000 | 5 | 130120 | 130 | 132 | 6,0 | 145 | 115,00 |
| | 13C100006 | B 6 SPC 1000 -type 7 | 1000 | 6 | 130120 | 130 | 157 | 12,0 | 145 | 128,00 |
| | 13C100008 | B 8 SPC 1000 -type 9B | 1000 | 8 | 130120 | 130 | 207 | 43,5 | 145 | 196,00 |
| | 13C100010 | B 10 SPC 1000 -type 9B * | 1000 | 10 | 130120 | 130 | 257 | 69,0 | 145 | 202,50 |
| | 13C125004 | B 4 SPC 1250 -type 8B | 1250 | 4 | 115105 | 115 | 107 | 1,0 | 130 | 135,00 |
| | 13C125005 | B 5 SPC 1250 -type 8B | 1250 | 5 | 130120 | 130 | 132 | 6,0 | 145 | 175,00 |
| | 13C125006 | B 6 SPC 1250 -type 7 | 1250 | 6 | 130120 | 130 | 157 | 12,0 | 145 | 195,00 |
| | 13C125008 | B 8 SPC 1250 -type 9B | 1250 | 8 | 130120 | 130 | 207 | 43,5 | 145 | 235,00 |
| | 13C125010 | B 10 SPC 1250 -type 9B * | 1250 | 10 | 160140 | 160 | 257 | 59,0 | 180 | - |

*** A richiesta** - On request - Auf Anfrage - Sur demande - Bajo consulta.

# Pulegge a gola PMA per bussola conica SYSTEM-P®

## PMA V-belt pulleys for taperbushes SYSTEM-P®
## PMA Keilriemenscheiben für Spannbuchse SYSTEM-P®
## Poulies trapézoïdales PMA pour moyeu amovible SYSTEM-P®
## Poleas trapeciales PMA para casquillo cónico SYSTEM-P®

### Equilibratura

**Le pulegge sono equilibrate a norme ISO 254 e ISO 1940, qualità G16, alla velocità periferica di 30 m/s con un limite minimo di 5 g o 0,2% della massa equivalente della puleggia. Nelle tabelle sottostanti sono indicati i valori approssimati dello squilibrio residuo.**

**Nelle pulegge con diametro inferiore ai 200 mm e con fascia fino a 63 mm non viene effettuata l'equilibratura in quanto sono normalmente lavorate d'utensile su tutte le superfici.**

### Pulley balance

The pulleys are balanced to ISO specifications 254 and 1940, quality is G16 at a max. rim speed of 30 m/s, within the limit of 5 g or 0,2% of the equivalent pulley mass.

The pulleys with diameter up to 200 mm and face lower than 63 mm are not balanced because they are machined on all surfaces.

### Auswuchten

Die Zahnscheiben werden nach ISO 254 und ISO 1940 ausgewuchtet. Qualität ist G16 mit einer Umfangsgeschwindigkeit unter 30 m/s innerhalb des Grenzwertes von 5 g oder 0,2% der gleichwertige Scheibemasse.

Die Zahnscheiben mit Durchmesser bis 200 mm und Flanke bis 63 mm werden nicht ausgewuchtet.

### Èquilibrage

Les poulies sont equilibrées selon les normes ISO 254 et ISO 1940, qualité G16 à la vitesse périphérique v = 30 m/s, dans la limite de 5 g ou 0,2% de la masse equivalente de la poulie.

L'équilibrage n'est pas effectué pour les poulies avec diamètre inférieur à 200 mm et avec jante jusqu'à 63 mm car elles sont normalement usinées sur toutes les surfaces.

### Equilibrado

Las poleas se equilibran según normas ISO 254 y ISO 1940, calidad G16 con velocidad periférica v = 30 m/s, dentro del limite de 5 g o 0,2% de la masa equivalente de la polea.

No se efectúa el equilibrado para las poleas con diámetro inferior a 200 mm y con banda hasta 63 mm, siendo estas poleas completamente mecanizadas.

| **Diametro esterno**<br>Outside diameter<br>Außendurchmesser<br>Diamètre extérieur<br>Diámetro exterior<br>mm | **Larghezza puleggia**<br>Pulley width<br>Scheibenbreite<br>Largeur poulie<br>Ancho polea<br>mm | **Massimo squilibrio**<br>Max unbalance<br>Max Unwucht<br>Max déséquilibre<br>Max desequilibrio<br>g |
|---|---|---|
| 200 ÷ 300<br>300 ÷ 600 | 63<br>63 | 6<br>10 |
| 200 ÷ 300<br>300 ÷ 600<br>600 ÷ 1000<br>> 1000 | 63 ÷ 100 | 10<br>15<br>20<br>30 |

| **Diametro esterno**<br>Outside diameter<br>Außendurchmesser<br>Diamètre extérieur<br>Diámetro exterior<br>mm | **Larghezza puleggia**<br>Pulley width<br>Scheibenbreite<br>Largeur poulie<br>Ancho polea<br>mm | **Massimo squilibrio**<br>Max unbalance<br>Max Unwucht<br>Max déséquilibre<br>Max desequilibrio<br>g |
|---|---|---|
| 200 ÷ 300<br>300 ÷ 600<br>600 ÷ 1000<br>> 1000 | 100 ÷ 200 | 20<br>30<br>40<br>60 |
| 200 ÷ 300<br>300 ÷ 600<br>600 ÷ 1000<br>> 1000 | > 200 | 30<br>45<br>60<br>90 |

### Fosfatazione

**Questo trattamento viene eseguito sulle pulegge al fine di ottenere una buona protezione antiossidante senza modificare dimensionalmente i profili e le forme dei particolari trattati. Il procedimento di fosfatazione, che genera sulle superfici dei pezzi un fine deposito microcristallino a base di fosfati di manganese e ferro, viene completato con una impregnazione in olii protettivi che accrescono la resistenza agli agenti ossidanti dello strato microcristallino stesso. Oltre a ciò la fosfatazione conferisce ai particolari trattati un gradevole aspetto estetico per il colore grigionero che genera sulla superficie degli stessi.**

### Phosphating

Aimed to reduce oxidisation, this surface treatment does not alter the dimensions of the profiles and the shapes of the related parts. The phosphating process, providing the unit surface a thin, microcrystalline manganese phosphate protection shield, is finished by wetting the unit in protective oils capable of giving additional resistance to the microcrystalline shield against the oxidising agents. Moreover, the black-grey dyestuff ensures a very good-looking pulley surface for the benefit of the entire system.

### Phosphatieren

Um einen guten Antioxidationsschutz zu erhalten werden alle Zahnriemenscheiben phosphatiert. Diese Oberflächenbehandlung verändert nicht die Abmessungen der Profilen und die Ausführungen der behandelten Teile. Das Phosphatverfahren bildet auf der Scheibeoberfläche einen mikro-kristallinen Bodensatz aus Mangan-und Eisenphosphaten. Dieser Bodensatz wird mit einer Ölschicht imprägniert, um eine Sonderbeständigkeit des mikrokristallinen Schutz gegen das Oxidationsmittel zu erreichen. Dank seinem Grauschwarzfarbton sichert dieser Verfahren ein besonderes gut Aussehen der Scheibeoberfläche.

### Phosphatation

Ce traitement est exécuté sur les poulies pour obtenir une bonne protection antioxydante sans modifier dimensionnellement les profils et les formes des piéces traitées. Le procédé de phosphatation, qui produit sur les surfaces des piéces un fin dépôt microcristallin à base de phosphates de manganése et de fer, est completé par une imprégnation dans d'huiles protectrices qui augmente la résistance aux agents oxydants de la couche microcristalline même. En plus de cela, la phosphatation donne aux piéces traitées un agréable aspect esthétique dû à la couleur grise-noire qu'elle produit sur leur surface.

### Fosfatación

Este tratamiento se efectúa sobre las poleas con el fin de obtener una buena protección antioxidante sin modificar dimensionalmente los perfiles y las formas de los particulares tratados. El procedimiento de fosfatación que genera sobre las superficies un fino deposito microcristallino a base de fosfatos de manganeso y hierro, es completado con una impregnación de aceites protectivos que aumenta la resistencia a los agentes oxidantes del mismo estrato microcristallino. Además de esto, la fosfatación confiere a los particulares tratados un agradable aspecto estético debido al color gris-negro que genera sobre su superficie.

# Pulegge a gola PL per bussola conica POGGILOCK®

PL V-belt pulleys for taperbushes POGGILOCK®
PL Keilriemenscheiben für Spannbuchse POGGILOCK®
Poulies trapézoïdales PL pour moyeu amovible POGGILOCK®
Poleas trapeciales PL para casquillo cónico POGGILOCK®

# Pulegge a gola PL per bussola conica POGGILOCK®

PL V-belt pulleys for taperbushes POGGILOCK®
PL Keilriemenscheiben für Spannbuchse POGGILOCK®
Poulies trapézoïdales PL pour moyeu amovible POGGILOCK®
Poleas trapeciales PL para casquillo cónico POGGILOCK®

## Forme costruttive

Designe features - Konstruktionsmerkmale - Caractéristiques - Características

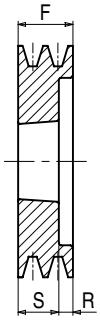

2

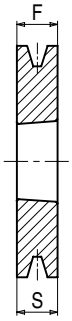

3

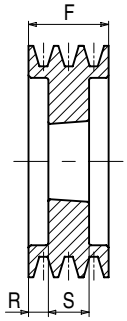

4

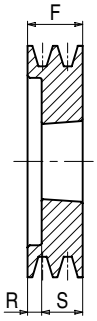

5

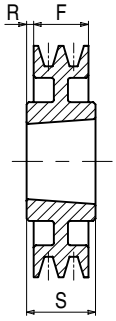

7W

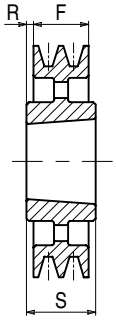

7A

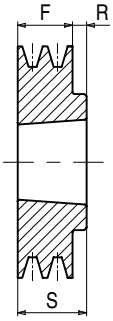

8

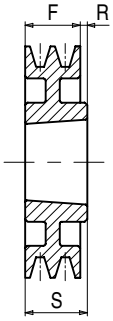

8W

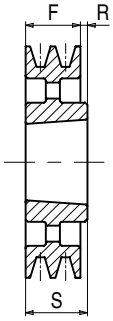

8A

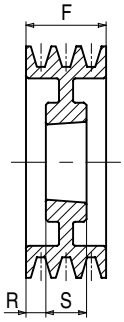

9W

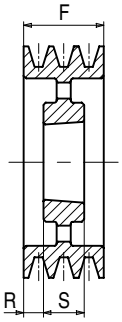

9A

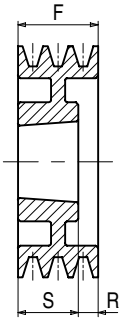

10W

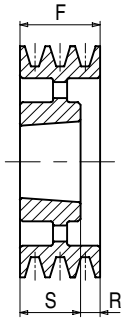

10A

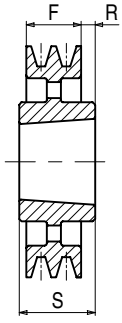

11A

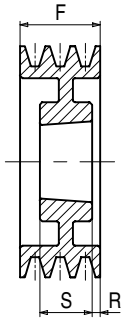

12W

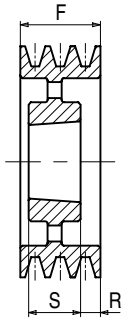

12A

# Pulegge a gola PL per bussola conica POGGILOCK®

PL V-belt pulleys for taperbushes POGGILOCK®
PL Keilriemenscheiben für Spannbuchse POGGILOCK®
Poulies trapézoïdales PL pour moyeu amovible POGGILOCK®
Poleas trapeciales PL para casquillo cónico POGGILOCK®

**Le pulegge a gola PL sono realizzate con materiale di qualità. Hanno un grado di finitura tale da assicurare un perfetto accoppiamento con le cinghie e garantire l'ottimo funzionamento della trasmissione. Il dimensionamento delle gole è stato realizzato in modo che si possano montare le cinghie:**
**NORMAL®**
**NORMALUSA®**
**NORMALMEC® e LINEA-X.**

**Le pulegge sono predisposte per il montaggio della bussola conica di serraggio POGGILOCK®, le cui caratteristiche si trovano a pag. 131.**
**Tutte le dimensioni sono in mm.**

All PL V-belt pulleys are made from high quality material. The very accurate finishing enables the perfect matching with the belts and assures the best running of the drive.
The dimensions of the grooves allow the mounting of the following belts:
**NORMAL®**
**NORMALUSA®**
**NORMALMEC®** and **LINEA-X.**

The pulleys are fit for the mounting of POGGILOCK® bushes. Their features can be found at page 131.

All dimensions are in mm.

Alle PL-Keilriemenscheiben sind aus Material von hoher Qualität gemacht.
Der sehr genaue Fertigstellung ermöglicht das perfekte Anpassen mit den Riemen und sichert das beste Laufen des Antriebes. Die Abmessungen von den Rillen erlauben das Aufstellen von den folgenden Riemen:
**NORMAL®**
**NORMALUSA®**
**NORMALMEC®** und **LINEA-X**.
Die Riemenscheiben sind fähig für den Aufstellen von POGGILOCK® Buchsen. Ihre Kennzeichen können auf Seite 131 gefunden werden.
Alle Abmessungen sind in mm.

Les poulies trapézoïdales PL sont fabriquées en utilisant un matériel de haute qualité. Elles ont un degré de finition qui assure un parfait assemblage avec les courroies et qui garantit le fonctionnement optimal de la transmission.
Les dimensions des gorges permettent le montage des ces courroies:
**NORMAL®**
**NORMALUSA®**
**NORMALMEC®** et **LINEA-X.**
Les poulies sont aptes pour le montage des moyeux POGGILOCK®, dont les caractéristiques se trouvent à la page 131.
Toutes les dimensions sont en mm.

Las poleas trapeciales PL se fabrican en un material de la más alta calidad.
Tienen un grado de acabado tal que puede asegurar un perfecto encaje con las correas y el funcionamiento impecable de la transmisión.
Las dimensiones de los canales permiten el montaje de las siguientes correas:
**NORMAL®**
**NORMALUSA®**
**NORMALMEC®** y **LINEA-X.**
Las poleas son aptas para el montaje con el casquillo POGGILOCK®, cuyas características se hallan en la página 131.
Todas las dimensiones son en mm.

## Dimensioni delle gole

Dimensions of grooves
Abmessungen der Rillen
Dimensions des gorges
Dimensiones de los canales

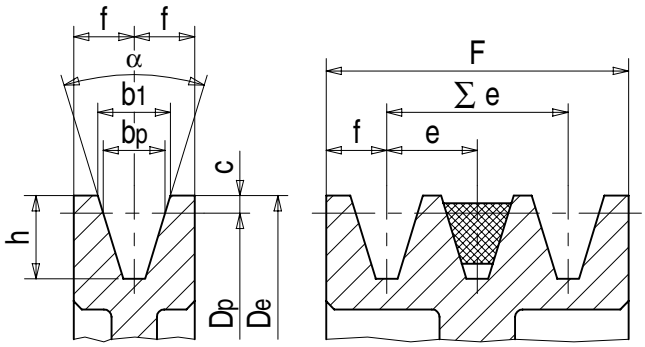


| **Sezione** - Section - Profil - Section - Perfil | | | **SPZ** | **SPA** | **SPB** | **SPC** |
|---|---|---|---|---|---|---|
| $b_p$ | | | 8,5 | 11 | 14 | 19 |
| $b_1 \approx$ | | | 9,7 | 12,7 | 16,3 | 22 |
| c | | | 2 | 2,8 | 3,5 | 4,8 |
| e | | | 12±0,3 | 15±0,3 | 19±0,4 | 25,5±0,5 |
| f | | | 8±0,6 | 10±0,6 | 12,5±0,8 | 17±1 |
| h | | | 11 | 14 | 18 | 24 |
| α = 34° | Dp = | | ≤80 | ≤118 | ≤190 | ≤315 |
| 38° | Dp = | | >80 | >118 | >190 | >315 |
| α **Tolleranza**-Tolerance-Fertigungstoleranz-Tolérance-Tolerancia | | | ±1° | ±1° | ±1° | ±30' |
| F | **N° Gole** Grooves Rillen Gorges Canales | 1 | 16 | 20 | 25 | - |
| | | 2 | 28 | 35 | 44 | 59,5 |
| | | 3 | 40 | 50 | 63 | 85 |
| | | 4 | 52 | 65 | 82 | 110,5 |
| | | 5 | 64 | 80 | 101 | 136 |
| | | 6 | - | - | 120 | 161,5 |
| | | 7 | - | - | - | - |
| | | 8 | - | - | 158 | 212,5 |
| | | 9 | - | - | - | - |
| | | 10 | - | - | - | 263,5 |
| | | 11 | - | - | - | - |
| | | 12 | - | - | - | - |
| ∑ e **Tolleranza**-Tolerance-Fertigungstoleranz-Tolérance-Tolerancia | | | ±0,6 | ±0,6 | ±0,6 | ±0,6 |

# Pulegge a gola PL per bussola conica POGGILOCK®

PL V-belt pulleys for taperbushes POGGILOCK®
PL Keilriemenscheiben für Spannbuchse POGGILOCK®
Poulies trapézoïdales PL pour moyeu amovible POGGILOCK®
Poleas trapeciales PL para casquillo cónico POGGILOCK®

**Diametro primitivo minimo delle pulegge raccomandato dalle norme ISO R 459 e DIN 2211:**
Minimum pulley pitch diametre recommended by ISO R 459 and DIN 2211:
Empfohlener Mindest-Wirkdurchmesser der Scheiben nach ISO R 459 und DIN 2211:
Diamètre primitif minimum des poulies recommandé par ISO R 459 et DIN 2211:
Diámetro primitivo mínimo de las poleas recomendado por ISO R 459 y DIN 2211:

| | | |
|---|---|---|
| **LINEA-X** | | **Dp 56** |
| **NORMAL®** | **Z** | **Dp 60** |
| **NORMALMEC®** | **SPZ** | **Dp 63** |
| **NORMALUSA®** | **3V** | **Dp 71** |

## Z - SPZ - 3V

| **Materiale** Material Werkstoff Matériel Material | **Codice** Item number Codierung Code Código | **Descrizione** Designation Bezeichnung Désignation Referencia | Dp mm | **N° Gole** Grooves Rillen Gorges Canales | **Bussola** Bush Buchse Moyeu Casquillo | **Foro** Bore Bohrung Alésage Agujero max mm | F mm | R mm | S mm | **Peso** Weight Gewicht Poids Peso kg |
|---|---|---|---|---|---|---|---|---|---|---|
| **Ghisa** Cast iron - Grauguß - Fonte - Fundición | 20Z006001 | PL 1 SPZ 60 -type 3 | 60 | 1 | 1008 | 25 | 22 | - | 22 | 0,28 |
| | 20Z006002 | PL 2 SPZ 60 -type 5 | 60 | 2 | 1108 | 28 | 49 | 27,0 | 22 | 0,62 |
| | 20Z006301 | PL 1 SPZ 63 -type 8 | 63 | 1 | 1108 | 28 | 16 | 6,0 | 22 | 0,27 |
| | 20Z006302 | PL 2 SPZ 63 -type 5 | 63 | 2 | 1108 | 28 | 28 | 6,0 | 22 | 0,29 |
| | 20Z006303 | PL 3 SPZ 63 -type 5 | 63 | 3 | 1108 | 28 | 40 | 18,0 | 22 | 0,43 |
| | 20Z006701 | PL 1 SPZ 67 -type 8 | 67 | 1 | 1108 | 28 | 16 | 6,0 | 22 | 0,32 |
| | 20Z006702 | PL 2 SPZ 67 -type 5 | 67 | 2 | 1108 | 28 | 28 | 6,0 | 22 | 0,38 |
| | 20Z006703 | PL 3 SPZ 67 -type 5 | 67 | 3 | 1108 | 28 | 40 | 18,0 | 22 | 0,60 |
| | 20Z007101 | PL 1 SPZ 71 -type 8 | 71 | 1 | 1108 | 28 | 16 | 6,0 | 22 | 0,38 |
| | 20Z007102 | PL 2 SPZ 71 -type 5 | 71 | 2 | 1108 | 28 | 28 | 6,0 | 22 | 0,46 |
| | 20Z007103 | PL 3 SPZ 71 -type 5 | 71 | 3 | 1108 | 28 | 40 | 18,0 | 22 | 0,60 |
| | 20Z007501 | PL 1 SPZ 75 -type 8 | 75 | 1 | 1108 | 28 | 16 | 6,0 | 22 | 0,42 |
| | 20Z007502 | PL 2 SPZ 75 -type 5 | 75 | 2 | 1210 | 32 | 28 | 3,0 | 25 | 0,40 |
| | 20Z007503 | PL 3 SPZ 75 -type 5 | 75 | 3 | 1210 | 32 | 40 | 15,0 | 25 | 0,58 |
| | 20Z008001 | PL 1 SPZ 80 -type 8 | 80 | 1 | 1210 | 32 | 16 | 9,0 | 25 | 0,52 |
| | 20Z008002 | PL 2 SPZ 80 -type 5 | 80 | 2 | 1210 | 32 | 28 | 3,0 | 25 | 0,50 |
| | 20Z008003 | PL 3 SPZ 80 -type 5 | 80 | 3 | 1210 | 32 | 40 | 15,0 | 25 | 0,80 |
| | 20Z008004 | PL 4 SPZ 80 -type 5 | 80 | 4 | 1210 | 32 | 52 | 27,0 | 25 | 0,85 |
| | 20Z008501 | PL 1 SPZ 85 -type 8 | 85 | 1 | 1210 | 32 | 16 | 9,0 | 25 | 0,59 |
| | 20Z008502 | PL 2 SPZ 85 -type 5 | 85 | 2 | 1610 | 42 | 28 | 3,0 | 25 | 0,52 |
| | 20Z008503 | PL 3 SPZ 85 -type 5 | 85 | 3 | 1610 | 42 | 40 | 15,0 | 25 | 0,80 |
| | 20Z008504 | PL 4 SPZ 85 -type 5 | 85 | 4 | 1610 | 42 | 52 | 27,0 | 25 | 0,85 |
| | 20Z008505 | PL 5 SPZ 85 -type 5 | 85 | 5 | 1610 | 42 | 64 | 39,0 | 25 | 1,00 |
| | 20Z009001 | PL 1 SPZ 90 -type 8 | 90 | 1 | 1210 | 32 | 16 | 9,0 | 25 | 0,66 |
| | 20Z009002 | PL 2 SPZ 90 -type 5 | 90 | 2 | 1610 | 42 | 28 | 3,0 | 25 | 0,63 |
| | 20Z009003 | PL 3 SPZ 90 -type 5 | 90 | 3 | 1610 | 42 | 40 | 15,0 | 25 | 1,00 |
| | 20Z009004 | PL 4 SPZ 90 -type 5 | 90 | 4 | 1610 | 42 | 52 | 27,0 | 25 | 1,00 |
| | 20Z009005 | PL 5 SPZ 90 -type 5 | 90 | 5 | 1610 | 42 | 64 | 39,0 | 25 | 1,20 |
| | 20Z009501 | PL 1 SPZ 95 -type 8 | 95 | 1 | 1210 | 32 | 16 | 9,0 | 25 | 1,00 |
| | 20Z009502 | PL 2 SPZ 95 -type 5 | 95 | 2 | 1610 | 42 | 28 | 3,0 | 25 | 0,77 |
| | 20Z009503 | PL 3 SPZ 95 -type 5 | 95 | 3 | 1610 | 42 | 40 | 15,0 | 25 | 1,05 |
| | 20Z009504 | PL 4 SPZ 95 -type 5 | 95 | 4 | 1610 | 42 | 52 | 27,0 | 25 | 1,30 |
| | 20Z009505 | PL 5 SPZ 95 -type 5 | 95 | 5 | 1610 | 42 | 64 | 39,0 | 25 | 1,40 |
| | 20Z010001 | PL 1 SPZ 100 -type 8 | 100 | 1 | 1210 | 32 | 16 | 9,0 | 25 | 1,00 |
| | 20Z010002 | PL 2 SPZ 100 -type 5 | 100 | 2 | 1610 | 42 | 28 | 3,0 | 25 | 1,05 |
| | 20Z010003 | PL 3 SPZ 100 -type 5 | 100 | 3 | 1610 | 42 | 40 | 15,0 | 25 | 1,14 |

# Pulegge a gola PL per bussola conica POGGILOCK®

PL V-belt pulleys for taperbushes POGGILOCK®
PL Keilriemenscheiben für Spannbuchse POGGILOCK®
Poulies trapézoïdales PL pour moyeu amovible POGGILOCK®
Poleas trapeciales PL para casquillo cónico POGGILOCK®

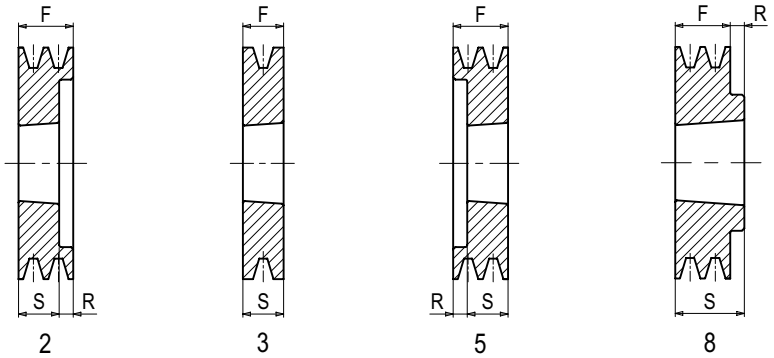


## Z - SPZ - 3V

| **Materiale** Material Werkstoff Matériel Material | **Codice** Item number Codierung Code Código | **Descrizione** Designation Bezeichnung Désignation Referencia | Dp mm | **N° Gole** Grooves Rillen Gorges Canales | **Bussola** Bush Buchse Moyeu Casquillo | **Foro** Bore Bohrung Alésage Agujero max mm | F mm | R mm | S mm | **Peso** Weight Gewicht Poids Peso kg |
|---|---|---|---|---|---|---|---|---|---|---|
| **Ghisa** Cast iron - Grauguß - Fonte - Fundición | 20Z010004 | PL 4 SPZ 100 -type 5 | 100 | 4 | 1610 | 42 | 52 | 27,0 | 25 | 1,45 |
| | 20Z010005 | PL 5 SPZ 100 -type 5 | 100 | 5 | 2012 | 50 | 64 | 32,0 | 32 | 1,50 |
| | 20Z010601 | PL 1 SPZ 106 -type 8 | 106 | 1 | 1610 | 42 | 16 | 9,0 | 25 | 0,95 |
| | 20Z010602 | PL 2 SPZ 106 -type 5 | 106 | 2 | 1610 | 42 | 28 | 3,0 | 25 | 1,10 |
| | 20Z010603 | PL 3 SPZ 106 -type 5 | 106 | 3 | 1610 | 42 | 40 | 15,0 | 25 | 1,40 |
| | 20Z010604 | PL 4 SPZ 106 -type 5 | 106 | 4 | 1610 | 42 | 52 | 27,0 | 25 | 1,55 |
| | 20Z010605 | PL 5 SPZ 106 -type 5 | 106 | 5 | 2012 | 50 | 64 | 32,0 | 32 | 1,75 |
| | 20Z011201 | PL 1 SPZ 112 -type 8 | 112 | 1 | 1610 | 42 | 16 | 9,0 | 25 | 1,00 |
| | 20Z011202 | PL 2 SPZ 112 -type 5 | 112 | 2 | 1610 | 42 | 28 | 3,0 | 25 | 1,25 |
| | 20Z011203 | PL 3 SPZ 112 -type 5 | 112 | 3 | 2012 | 50 | 40 | 8,0 | 32 | 1,38 |
| | 20Z011204 | PL 4 SPZ 112 -type 5 | 112 | 4 | 2012 | 50 | 52 | 20,0 | 32 | 1,70 |
| | 20Z011205 | PL 5 SPZ 112 -type 5 | 112 | 5 | 2012 | 50 | 64 | 32,0 | 32 | 1,95 |
| | 20Z011801 | PL 1 SPZ 118 -type 8 | 118 | 1 | 1610 | 42 | 16 | 9,0 | 25 | 1,20 |
| | 20Z011802 | PL 2 SPZ 118 -type 5 | 118 | 2 | 1610 | 42 | 28 | 3,0 | 25 | 1,45 |
| | 20Z011803 | PL 3 SPZ 118 -type 5 | 118 | 3 | 2012 | 50 | 40 | 8,0 | 32 | 1,50 |
| | 20Z011804 | PL 4 SPZ 118 -type 5 | 118 | 4 | 2012 | 50 | 52 | 20,0 | 32 | 2,00 |
| | 20Z011805 | PL 5 SPZ 118 -type 5 | 118 | 5 | 2012 | 50 | 64 | 32,0 | 32 | 2,35 |
| | 20Z012501 | PL 1 SPZ 125 -type 8 | 125 | 1 | 1610 | 42 | 16 | 9,0 | 25 | 1,19 |
| | 20Z012502 | PL 2 SPZ 125 -type 5 | 125 | 2 | 1610 | 42 | 28 | 3,0 | 25 | 1,60 |
| | 20Z012503 | PL 3 SPZ 125 -type 2 | 125 | 3 | 2012 | 50 | 40 | 8,0 | 32 | 1,80 |
| | 20Z012504 | PL 4 SPZ 125 -type 2 | 125 | 4 | 2012 | 50 | 52 | 20,0 | 32 | 2,25 |
| | 20Z012505 | PL 5 SPZ 125 -type 5 | 125 | 5 | 2012 | 50 | 64 | 32,0 | 32 | 2,60 |
| | 20Z013201 | PL 1 SPZ 132 -type 8 | 132 | 1 | 1610 | 42 | 16 | 9,0 | 25 | 1,37 |
| | 20Z013202 | PL 2 SPZ 132 -type 5 | 132 | 2 | 1610 | 42 | 28 | 3,0 | 25 | 2,00 |
| | 20Z013203 | PL 3 SPZ 132 -type 2 | 132 | 3 | 2012 | 50 | 40 | 8,0 | 32 | 2,25 |
| | 20Z013204 | PL 4 SPZ 132 -type 2 | 132 | 4 | 2012 | 50 | 52 | 20,0 | 32 | 2,45 |
| | 20Z013205 | PL 5 SPZ 132 -type 5 | 132 | 5 | 2517 | 60 | 64 | 19,0 | 45 | 2,80 |
| | 20Z014001 | PL 1 SPZ 140 -type 8 | 140 | 1 | 1610 | 42 | 16 | 9,0 | 25 | 1,60 |
| | 20Z014002 | PL 2 SPZ 140 -type 5 | 140 | 2 | 1610 | 42 | 28 | 3,0 | 25 | 2,05 |
| | 20Z014003 | PL 3 SPZ 140 -type 2 | 140 | 3 | 2012 | 50 | 40 | 8,0 | 32 | 2,64 |
| | 20Z014004 | PL 4 SPZ 140 -type 2 | 140 | 4 | 2012 | 50 | 52 | 20,0 | 32 | 3,00 |
| | 20Z014005 | PL 5 SPZ 140 -type 2 | 140 | 5 | 2517 | 60 | 64 | 19,0 | 45 | 3,30 |
| | 20Z015001 | PL 1 SPZ 150 -type 8 | 150 | 1 | 1610 | 42 | 16 | 9,0 | 25 | 1,82 |
| | 20Z015002 | PL 2 SPZ 150 -type 8 | 150 | 2 | 2012 | 50 | 28 | 4,0 | 32 | 2,72 |
| | 20Z015003 | PL 3 SPZ 150 -type 2 | 150 | 3 | 2012 | 50 | 40 | 8,0 | 32 | 3,20 |
| | 20Z015004 | PL 4 SPZ 150 -type 2 | 150 | 4 | 2517 | 60 | 52 | 7,0 | 45 | 3,60 |
| | 20Z015005 | PL 5 SPZ 150 -type 2 | 150 | 5 | 2517 | 60 | 64 | 19,0 | 45 | 4,15 |

# Pulegge a gola PL per bussola conica POGGILOCK®

PL V-belt pulleys for taperbushes POGGILOCK®
PL Keilriemenscheiben für Spannbuchse POGGILOCK®
Poulies trapézoïdales PL pour moyeu amovible POGGILOCK®
Poleas trapeciales PL para casquillo cónico POGGILOCK®

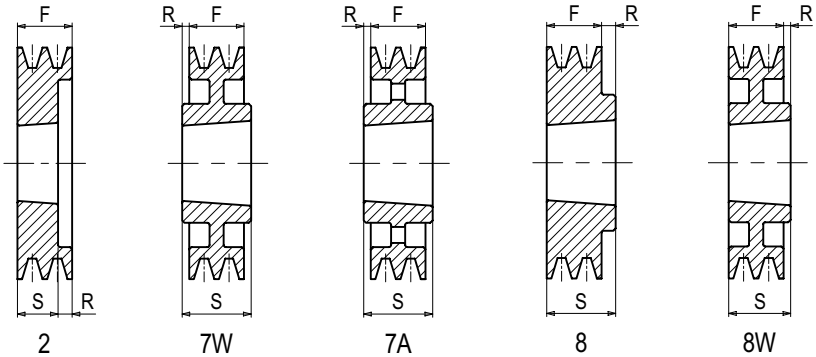


## Z - SPZ - 3V

| **Materiale** Material Werkstoff Matériel Material | **Codice** Item number Codierung Code Código | **Descrizione** Designation Bezeichnung Désignation Referencia | Dp mm | **N° Gole** Grooves Rillen Gorges Canales | **Bussola** Bush Buchse Moyeu Casquillo | **Foro** Bore Bohrung Alésage Agujero max mm | F mm | R mm | S mm | **Peso** Weight Gewicht Poids Peso kg |
|---|---|---|---|---|---|---|---|---|---|---|
| **Ghisa** Cast iron - Grauguß - Fonte - Fundición | 20Z016001 | PL 1 SPZ 160 -type 8 | 160 | 1 | 1610 | 42 | 16 | 9,0 | 25 | 2,15 |
| | 20Z016002 | PL 2 SPZ 160 -type 8W | 160 | 2 | 2012 | 50 | 28 | 4,0 | 32 | 2,94 |
| | 20Z016003 | PL 3 SPZ 160 -type 2 | 160 | 3 | 2012 | 50 | 40 | 8,0 | 32 | 3,80 |
| | 20Z016004 | PL 4 SPZ 160 -type 2 | 160 | 4 | 2517 | 60 | 52 | 7,0 | 45 | 4,48 |
| | 20Z016005 | PL 5 SPZ 160 -type 2 | 160 | 5 | 2517 | 60 | 64 | 19,0 | 45 | 4,90 |
| | 20Z018001 | PL 1 SPZ 180 -type 8W | 180 | 1 | 1610 | 42 | 16 | 9,0 | 25 | 1,90 |
| | 20Z018002 | PL 2 SPZ 180 -type 8W | 180 | 2 | 2012 | 50 | 28 | 4,0 | 32 | 3,10 |
| | 20Z018003 | PL 3 SPZ 180 -type 10W | 180 | 3 | 2012 | 50 | 40 | 8,0 | 32 | 3,40 |
| | 20Z018004 | PL 4 SPZ 180 -type 10W | 180 | 4 | 2517 | 60 | 52 | 7,0 | 45 | 5,10 |
| | 20Z018005 | PL 5 SPZ 180 -type 10W | 180 | 5 | 2517 | 60 | 64 | 19,0 | 45 | 6,40 |
| | 20Z020001 | PL 1 SPZ 200 -type 7W | 200 | 1 | 2012 | 50 | 16 | 8,0 | 32 | 2,80 |
| | 20Z020002 | PL 2 SPZ 200 -type 8W | 200 | 2 | 2012 | 50 | 28 | 4,0 | 32 | 3,40 |
| | 20Z020003 | PL 3 SPZ 200 -type 9W | 200 | 3 | 2012 | 50 | 40 | 4,0 | 32 | 3,80 |
| | 20Z020004 | PL 4 SPZ 200 -type 9W | 200 | 4 | 2517 | 60 | 52 | 3,5 | 45 | 5,20 |
| | 20Z020005 | PL 5 SPZ 200 -type 9W | 200 | 5 | 2517 | 60 | 64 | 9,5 | 45 | 6,45 |
| | 20Z022401 | PL 1 SPZ 224 -type 8W | 224 | 1 | 2012 | 50 | 16 | 16,0 | 32 | 3,20 |
| | 20Z022402 | PL 2 SPZ 224 -type 8W | 224 | 2 | 2012 | 50 | 28 | 4,0 | 32 | 3,80 |
| | 20Z022403 | PL 3 SPZ 224 -type 9W | 224 | 3 | 2012 | 50 | 40 | 4,0 | 32 | 4,50 |
| | 20Z022404 | PL 4 SPZ 224 -type 9W | 224 | 4 | 2517 | 60 | 52 | 3,5 | 45 | 7,00 |
| | 20Z022405 | PL 5 SPZ 224 -type 9W | 224 | 5 | 2517 | 60 | 64 | 9,5 | 45 | 8,50 |
| | 20Z025001 | PL 1 SPZ 250 -type 7A | 250 | 1 | 2012 | 50 | 16 | 8,0 | 32 | 3,45 |
| | 20Z025002 | PL 2 SPZ 250 -type 7A | 250 | 2 | 2012 | 50 | 28 | 2,0 | 32 | 3,90 |
| | 20Z025003 | PL 3 SPZ 250 -type 9A | 250 | 3 | 2012 | 50 | 40 | 4,0 | 32 | 4,55 |
| | 20Z025004 | PL 4 SPZ 250 -type 9A | 250 | 4 | 2517 | 60 | 52 | 3,5 | 45 | 6,20 |
| | 20Z025005 | PL 5 SPZ 250 -type 9A | 250 | 5 | 2517 | 60 | 64 | 9,5 | 45 | 7,30 |
| | 20Z028001 | PL 1 SPZ 280 -type 7A | 280 | 1 | 2012 | 50 | 16 | 8,0 | 32 | 3,60 |
| | 20Z028002 | PL 2 SPZ 280 -type 7A | 280 | 2 | 2012 | 50 | 28 | 2,0 | 32 | 4,30 |
| | 20Z028003 | PL 3 SPZ 280 -type 7A | 280 | 3 | 2517 | 60 | 40 | 2,5 | 45 | 6,30 |
| | 20Z028004 | PL 4 SPZ 280 -type 9A | 280 | 4 | 2517 | 60 | 52 | 3,5 | 45 | 6,60 |
| | 20Z028005 | PL 5 SPZ 280 -type 9A | 280 | 5 | 2517 | 60 | 64 | 9,5 | 45 | 9,80 |
| | 20Z030001 | PL 1 SPZ 300 -type 8A | 300 | 1 | 2012 | 50 | 16 | 16,0 | 32 | 4,50 |
| | 20Z030002 | PL 2 SPZ 300 -type 8A | 300 | 2 | 2012 | 50 | 28 | 4,0 | 32 | 5,20 |
| | 20Z030003 | PL 3 SPZ 300 -type 8A | 300 | 3 | 2517 | 60 | 40 | 5,0 | 45 | 7,00 |
| | 20Z030004 | PL 4 SPZ 300 -type 8A | 300 | 4 | 2517 | 60 | 52 | 7,0 | 45 | 8,20 |
| | 20Z030005 | PL 5 SPZ 300 -type 10A | 300 | 5 | 2517 | 60 | 64 | 19,0 | 45 | 9,50 |
| | 20Z031501 | PL 1 SPZ 315 -type 7A | 315 | 1 | 2012 | 50 | 16 | 8,0 | 32 | 3,80 |
| | 20Z031502 | PL 2 SPZ 315 -type 7A | 315 | 2 | 2012 | 50 | 28 | 2,0 | 32 | 5,50 |
| | 20Z031503 | PL 3 SPZ 315 -type 7A | 315 | 3 | 2517 | 60 | 40 | 2,5 | 45 | 7,40 |

# Pulegge a gola PL per bussola conica POGGILOCK®

PL V-belt pulleys for taperbushes POGGILOCK®
PL Keilriemenscheiben für Spannbuchse POGGILOCK®
Poulies trapézoïdales PL pour moyeu amovible POGGILOCK®
Poleas trapeciales PL para casquillo cónico POGGILOCK®

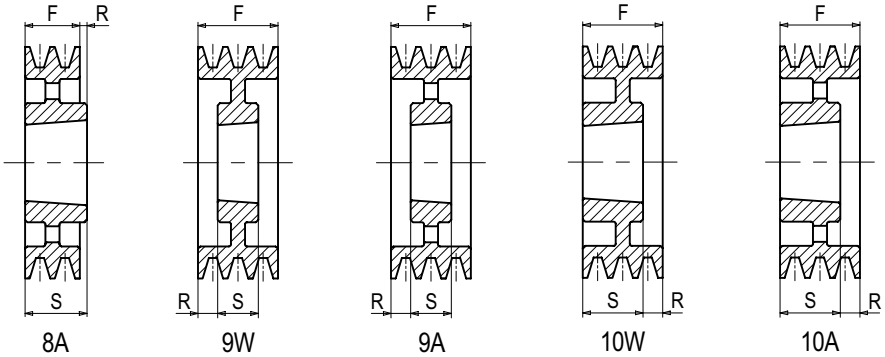


## Z - SPZ - 3V

| **Materiale** Material Werkstoff Matériel Material | **Codice** Item number Codierung Code Código | **Descrizione** Designation Bezeichnung Désignation Referencia | Dp mm | **N° Gole** Grooves Rillen Gorges Canales | **Bussola** Bush Buchse Moyeu Casquillo | **Foro** Bore Bohrung Alésage Agujero max mm | F mm | R mm | S mm | **Peso** Weight Gewicht Poids Peso kg |
|---|---|---|---|---|---|---|---|---|---|---|
| **Ghisa** Cast iron - Grauguß - Fonte - Fundición | 20Z031504 | PL 4 SPZ 315 -type 9A | 315 | 4 | 2517 | 60 | 52 | 3,5 | 45 | 8,70 |
| | 20Z031505 | PL 5 SPZ 315 -type 9A | 315 | 5 | 2517 | 60 | 64 | 9,5 | 45 | 10,00 |
| | 20Z035501 | PL 1 SPZ 355 -type 7A | 355 | 1 | 2012 | 50 | 16 | 8,0 | 32 | 6,00 |
| | 20Z035502 | PL 2 SPZ 355 -type 7A | 355 | 2 | 2012 | 50 | 28 | 2,0 | 32 | 6,40 |
| | 20Z035503 | PL 3 SPZ 355 -type 7A | 355 | 3 | 2517 | 60 | 40 | 2,5 | 45 | 8,50 |
| | 20Z035504 | PL 4 SPZ 355 -type 9A | 355 | 4 | 2517 | 60 | 52 | 3,5 | 45 | 10,40 |
| | 20Z035505 | PL 5 SPZ 355 -type 9A | 355 | 5 | 2517 | 60 | 64 | 9,5 | 45 | 12,20 |
| | 20Z040001 | PL 1 SPZ 400 -type 7A | 400 | 1 | 2012 | 50 | 16 | 8,0 | 32 | 7,10 |
| | 20Z040002 | PL 2 SPZ 400 -type 7A | 400 | 2 | 2517 | 60 | 28 | 8,5 | 45 | 7,80 |
| | 20Z040003 | PL 3 SPZ 400 -type 7A | 400 | 3 | 2517 | 60 | 40 | 2,5 | 45 | 9,50 |
| | 20Z040004 | PL 4 SPZ 400 -type 9A | 400 | 4 | 2517 | 60 | 52 | 3,5 | 45 | 11,90 |
| | 20Z040005 | PL 5 SPZ 400 -type 9A | 400 | 5 | 3020 | 75 | 64 | 6,5 | 51 | 17,20 |
| | 20Z045002 | PL 2 SPZ 450 -type 7A | 450 | 2 | 2517 | 60 | 28 | 8,5 | 45 | 11,00 |
| | 20Z045003 | PL 3 SPZ 450 -type 7A | 450 | 3 | 2517 | 60 | 40 | 2,5 | 45 | 12,00 |
| | 20Z045004 | PL 4 SPZ 450 -type 9A | 450 | 4 | 3020 | 75 | 52 | 0,5 | 51 | 17,00 |
| | 20Z045005 | PL 5 SPZ 450 -type 10W | 450 | 5 | 3020 | 75 | 64 | 13,0 | 51 | 16,80 |
| | 20Z050002 | PL 2 SPZ 500 -type 8A | 500 | 2 | 2517 | 60 | 28 | 17,0 | 45 | 12,00 |
| | 20Z050003 | PL 3 SPZ 500 -type 7A | 500 | 3 | 2517 | 60 | 40 | 2,5 | 45 | 15,40 |
| | 20Z050004 | PL 4 SPZ 500 -type 9A | 500 | 4 | 3020 | 75 | 52 | 0,5 | 51 | 20,00 |
| | 20Z050005 | PL 5 SPZ 500 -type 7A | 500 | 5 | 3030 | 75 | 64 | 6,0 | 76 | 22,00 |

# Pulegge a gola PL per bussola conica POGGILOCK®

PL V-belt pulleys for taperbushes POGGILOCK®
PL Keilriemenscheiben für Spannbuchse POGGILOCK®
Poulies trapézoïdales PL pour moyeu amovible POGGILOCK®
Poleas trapeciales PL para casquillo cónico POGGILOCK®

**Diametro primitivo minimo delle pulegge raccomandato dalle norme ISO R 459 e DIN 2211:**
Minimum pulley pitch diametre recommended by ISO R 459 and DIN 2211:
Empfohlener Mindest-Wirkdurchmesser der Scheiben nach ISO R 459 und DIN 2211:
Diamètre primitif minimum des poulies recommandé par ISO R 459 et DIN 2211:
Diámetro primitivo mínimo de las poleas recomendado por ISO R 459 y DIN 2211:

| | | |
|---|---|---|
| **LINEA-X** | | **Dp 80** |
| **NORMAL®** | **A** | **Dp 85** |
| **NORMALMEC®** | **SPA** | **Dp 90** |

- **Queste pulegge possono montare solo le cinghie NORMAL®.**
- These pulleys can operate with NORMAL® belts only.
- Diese Scheiben können nur mit NORMAL® Keilriemen benutzt werden.
- Ces poulies ne permettent que l'assemblage avec le courroies NORMAL®.
- Estas poleas sólo pueden montar las correas NORMAL®.

## A - SPA

| **Materiale** Material Werkstoff Matériel Material | **Codice** Item number Codierung Code Código | **Descrizione** Designation Bezeichnung Désignation Referencia | Dp mm | **N° Gole** Grooves Rillen Gorges Canales | **Bussola** Bush Buchse Moyeu Casquillo | **Foro** Bore Bohrung Alésage Agujero max mm | F mm | R mm | S mm | **Peso** Weight Gewicht Poids Peso kg |
|---|---|---|---|---|---|---|---|---|---|---|
| **Ghisa** Cast iron - Grauguß - Fonte - Fundición | • 20A006301 | PL 1 A 63 -type 8 | 63 | 1 | 1008 | 25 | 20 | 2,0 | 22 | 0,27 |
| | • 20A006701 | PL 1 A 67 -type 8 | 67 | 1 | 1108 | 28 | 20 | 2,0 | 22 | 0,31 |
| | • 20A006702 | PL 2 A 67 -type 5 | 67 | 2 | 1108 | 28 | 35 | 13,0 | 22 | 0,44 |
| | • 20A007101 | PL 1 A 71 -type 8 | 71 | 1 | 1108 | 28 | 20 | 2,0 | 22 | 0,36 |
| | • 20A007102 | PL 2 A 71 -type 5 | 71 | 2 | 1108 | 28 | 35 | 13,0 | 22 | 0,54 |
| | • 20A007103 | PL 3 A 71 -type 5 | 71 | 3 | 1108 | 28 | 50 | 28,0 | 22 | 0,80 |
| | • 20A007501 | PL 1 A 75 -type 8 | 75 | 1 | 1108 | 28 | 20 | 2,0 | 22 | 0,43 |
| | • 20A007502 | PL 2 A 75 -type 5 | 75 | 2 | 1108 | 28 | 35 | 13,0 | 22 | 0,60 |
| | • 20A007503 | PL 3 A 75 -type 5 | 75 | 3 | 1108 | 28 | 50 | 28,0 | 22 | 1,00 |
| | • 20A008001 | PL 1 A 80 -type 8 | 80 | 1 | 1210 | 32 | 20 | 5,0 | 25 | 0,48 |
| | • 20A008002 | PL 2 A 80 -type 5 | 80 | 2 | 1210 | 32 | 35 | 10,0 | 25 | 0,64 |
| | • 20A008003 | PL 3 A 80 -type 5 | 80 | 3 | 1210 | 32 | 50 | 25,0 | 25 | 1,00 |
| | • 20A008501 | PL 1 A 85 -type 8 | 85 | 1 | 1210 | 32 | 20 | 5,0 | 25 | 0,60 |
| | • 20A008502 | PL 2 A 85 -type 5 | 85 | 2 | 1210 | 32 | 35 | 10,0 | 25 | 0,75 |
| | • 20A008503 | PL 3 A 85 -type 5 | 85 | 3 | 1210 | 32 | 50 | 25,0 | 25 | 1,20 |
| | 20A009001 | PL 1 SPA 90 -type 8 | 90 | 1 | 1210 | 32 | 20 | 5,0 | 25 | 0,70 |
| | 20A009002 | PL 2 SPA 90 -type 5 | 90 | 2 | 1610 | 42 | 35 | 10,0 | 25 | 0,80 |
| | 20A009003 | PL 3 SPA 90 -type 5 | 90 | 3 | 1610 | 42 | 50 | 25,0 | 25 | 1,05 |
| | 20A009004 | PL 4 SPA 90 -type 4 | 90 | 4 | 1615 | 42 | 65 | 13,5 | 38 | 1,40 |
| | 20A009501 | PL 1 SPA 95 -type 8 | 95 | 1 | 1210 | 32 | 20 | 5,0 | 25 | 0,80 |
| | 20A009502 | PL 2 SPA 95 -type 5 | 95 | 2 | 1610 | 42 | 35 | 10,0 | 25 | 0,87 |
| | 20A009503 | PL 3 SPA 95 -type 5 | 95 | 3 | 1610 | 42 | 50 | 25,0 | 25 | 1,20 |
| | 20A009504 | PL 4 SPA 95 -type 5 | 95 | 4 | 1615 | 42 | 65 | 27,0 | 38 | 1,54 |
| | 20A010001 | PL 1 SPA 100 -type 8 | 100 | 1 | 1610 | 42 | 20 | 5,0 | 25 | 0,90 |
| | 20A010002 | PL 2 SPA 100 -type 5 | 100 | 2 | 1610 | 42 | 35 | 10,0 | 25 | 1,10 |
| | 20A010003 | PL 3 SPA 100 -type 2 | 100 | 3 | 1610 | 42 | 50 | 25,0 | 25 | 1,30 |
| | 20A010004 | PL 4 SPA 100 -type 2 | 100 | 4 | 1615 | 42 | 65 | 27,0 | 38 | 1,67 |
| | 20A010005 | PL 5 SPA 100 -type 2 | 100 | 5 | 1615 | 42 | 80 | 42,0 | 38 | 2,18 |
| | 20A010601 | PL 1 SPA 106 -type 8 | 106 | 1 | 1610 | 42 | 20 | 5,0 | 25 | 1,00 |
| | 20A010602 | PL 2 SPA 106 -type 5 | 106 | 2 | 1610 | 42 | 35 | 10,0 | 25 | 1,18 |
| | 20A010603 | PL 3 SPA 106 -type 2 | 106 | 3 | 1610 | 42 | 50 | 25,0 | 25 | 1,60 |
| | 20A010604 | PL 4 SPA 106 -type 5 | 106 | 4 | 2012 | 50 | 65 | 33,0 | 32 | 1,80 |
| | 20A010605 | PL 5 SPA 106 -type 5 | 106 | 5 | 2012 | 50 | 80 | 48,0 | 32 | 2,40 |
| | 20A011201 | PL 1 SPA 112 -type 8 | 112 | 1 | 1610 | 42 | 20 | 5,0 | 25 | 1,10 |
| | 20A011202 | PL 2 SPA 112 -type 5 | 112 | 2 | 1610 | 42 | 35 | 10,0 | 25 | 1,38 |
| | 20A011203 | PL 3 SPA 112 -type 5 | 112 | 3 | 2012 | 50 | 50 | 18,0 | 32 | 1,65 |
| | 20A011204 | PL 4 SPA 112 -type 5 | 112 | 4 | 2012 | 50 | 65 | 33,0 | 32 | 2,00 |
| | 20A011205 | PL 5 SPA 112 -type 5 | 112 | 5 | 2012 | 50 | 80 | 48,0 | 32 | 2,50 |

# Pulegge a gola PL per bussola conica POGGILOCK®

PL V-belt pulleys for taperbushes POGGILOCK®
PL Keilriemenscheiben für Spannbuchse POGGILOCK®
Poulies trapézoïdales PL pour moyeu amovible POGGILOCK®
Poleas trapeciales PL para casquillo cónico POGGILOCK®

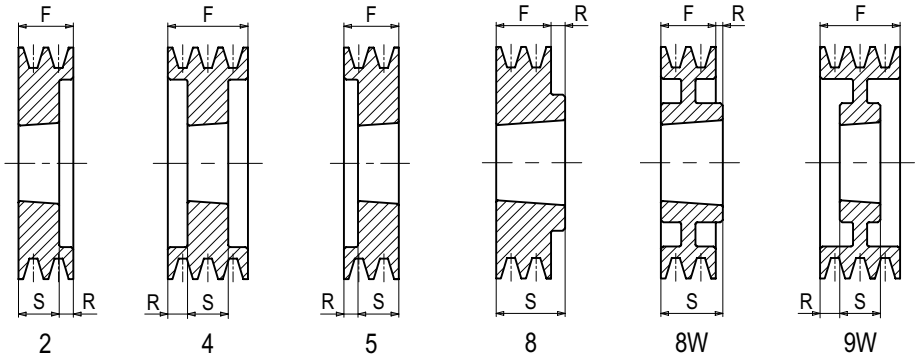


## A - SPA

| Materiale<br>Material<br>Werkstoff<br>Matériel<br>Material | Codice<br>Item number<br>Codierung<br>Code<br>Código | Descrizione<br>Designation<br>Bezeichnung<br>Désignation<br>Referencia | Dp<br>mm | N° Gole<br>Grooves<br>Rillen<br>Gorges<br>Canales | Bussola<br>Bush<br>Buchse<br>Moyeu<br>Casquillo | Foro<br>Bore<br>Bohrung<br>Alésage<br>Agujero<br>max<br>mm | F<br>mm | R<br>mm | S<br>mm | Peso<br>Weight<br>Gewicht<br>Poids<br>Peso<br>kg |
|---|---|---|---|---|---|---|---|---|---|---|
| Ghisa<br>Cast iron - Grauguß - Fonte - Fundición | 20A011801 | PL 1 SPA 118 -type 8 | 118 | 1 | 1610 | 42 | 20 | 5,0 | 25 | 1,25 |
| | 20A011802 | PL 2 SPA 118 -type 5 | 118 | 2 | 1610 | 42 | 35 | 10,0 | 25 | 1,60 |
| | 20A011803 | PL 3 SPA 118 -type 2 | 118 | 3 | 2012 | 50 | 50 | 18,0 | 32 | 1,90 |
| | 20A011804 | PL 4 SPA 118 -type 2 | 118 | 4 | 2012 | 50 | 65 | 33,0 | 32 | 2,30 |
| | 20A011805 | PL 5 SPA 118 -type 2 | 118 | 5 | 2012 | 50 | 80 | 48,0 | 32 | 2,60 |
| | 20A012501 | PL 1 SPA 125 -type 8 | 125 | 1 | 1610 | 42 | 20 | 5,0 | 25 | 1,50 |
| | 20A012502 | PL 2 SPA 125 -type 5 | 125 | 2 | 1610 | 42 | 35 | 10,0 | 25 | 1,83 |
| | 20A012503 | PL 3 SPA 125 -type 2 | 125 | 3 | 2012 | 50 | 50 | 18,0 | 32 | 2,40 |
| | 20A012504 | PL 4 SPA 125 -type 2 | 125 | 4 | 2012 | 50 | 65 | 33,0 | 32 | 2,80 |
| | 20A012505 | PL 5 SPA 125 -type 4 | 125 | 5 | 2012 | 50 | 80 | 24,0 | 32 | 3,05 |
| | 20A013201 | PL 1 SPA 132 -type 8 | 132 | 1 | 1610 | 42 | 20 | 5,0 | 25 | 1,60 |
| | 20A013202 | PL 2 SPA 132 -type 5 | 132 | 2 | 2012 | 50 | 35 | 3,0 | 32 | 2,10 |
| | 20A013203 | PL 3 SPA 132 -type 2 | 132 | 3 | 2012 | 50 | 50 | 18,0 | 32 | 2,50 |
| | 20A013204 | PL 4 SPA 132 -type 2 | 132 | 4 | 2517 | 60 | 65 | 20,0 | 45 | 2,80 |
| | 20A013205 | PL 5 SPA 132 -type 4 | 132 | 5 | 2517 | 60 | 80 | 17,5 | 45 | 3,30 |
| | 20A014001 | PL 1 SPA 140 -type 8 | 140 | 1 | 1610 | 42 | 20 | 5,0 | 25 | 1,80 |
| | 20A014002 | PL 2 SPA 140 -type 5 | 140 | 2 | 2012 | 50 | 35 | 3,0 | 32 | 2,40 |
| | 20A014003 | PL 3 SPA 140 -type 5 | 140 | 3 | 2517 | 60 | 50 | 5,0 | 45 | 2,85 |
| | 20A014004 | PL 4 SPA 140 -type 2 | 140 | 4 | 2517 | 60 | 65 | 20,0 | 45 | 3,40 |
| | 20A014005 | PL 5 SPA 140 -type 4 | 140 | 5 | 2517 | 60 | 80 | 17,5 | 45 | 4,10 |
| | 20A015001 | PL 1 SPA 150 -type 8 | 150 | 1 | 1610 | 42 | 20 | 5,0 | 25 | 2,10 |
| | 20A015002 | PL 2 SPA 150 -type 5 | 150 | 2 | 2012 | 50 | 35 | 3,0 | 32 | 2,92 |
| | 20A015003 | PL 3 SPA 150 -type 5 | 150 | 3 | 2517 | 60 | 50 | 5,0 | 45 | 3,60 |
| | 20A015004 | PL 4 SPA 150 -type 2 | 150 | 4 | 2517 | 60 | 65 | 20,0 | 45 | 4,20 |
| | 20A015005 | PL 5 SPA 150 -type 4 | 150 | 5 | 2517 | 60 | 80 | 17,5 | 45 | 4,80 |
| | 20A016001 | PL 1 SPA 160 -type 8 | 160 | 1 | 1610 | 42 | 20 | 5,0 | 25 | 2,45 |
| | 20A016002 | PL 2 SPA 160 -type 5 | 160 | 2 | 2012 | 50 | 35 | 3,0 | 32 | 3,50 |
| | 20A016003 | PL 3 SPA 160 -type 5 | 160 | 3 | 2517 | 60 | 50 | 5,0 | 45 | 4,30 |
| | 20A016004 | PL 4 SPA 160 -type 2 | 160 | 4 | 2517 | 60 | 65 | 20,0 | 45 | 4,80 |
| | 20A016005 | PL 5 SPA 160 -type 4 | 160 | 5 | 2517 | 60 | 80 | 17,5 | 45 | 5,40 |
| | 20A017001 | PL 1 SPA 170 -type 8 | 170 | 1 | 1610 | 42 | 20 | 5,0 | 25 | 1,93 |
| | 20A017002 | PL 2 SPA 170 -type 5 | 170 | 2 | 2012 | 50 | 35 | 3,0 | 32 | 4,07 |
| | 20A017003 | PL 3 SPA 170 -type 5 | 170 | 3 | 2517 | 60 | 50 | 5,0 | 45 | 5,20 |
| | 20A017004 | PL 4 SPA 170 -type 2 | 170 | 4 | 2517 | 60 | 65 | 20,0 | 45 | 5,70 |
| | 20A017005 | PL 5 SPA 170 -type 4 | 170 | 5 | 2517 | 60 | 80 | 17,5 | 45 | 6,20 |
| | 20A018001 | PL 1 SPA 180 -type 8W | 180 | 1 | 1610 | 42 | 20 | 5,0 | 25 | 2,00 |
| | 20A018002 | PL 2 SPA 180 -type 9W | 180 | 2 | 2012 | 50 | 35 | 1,5 | 32 | 3,20 |
| | 20A018003 | PL 3 SPA 180 -type 5 | 180 | 3 | 2517 | 60 | 50 | 5,0 | 45 | 6,00 |
| | 20A018004 | PL 4 SPA 180 -type 2 | 180 | 4 | 2517 | 60 | 65 | 20,0 | 45 | 6,60 |
| | 20A018005 | PL 5 SPA 180 -type 4 | 180 | 5 | 3020 | 75 | 80 | 14,5 | 51 | 6,60 |

# Pulegge a gola PL per bussola conica POGGILOCK®

PL V-belt pulleys for taperbushes POGGILOCK®
PL Keilriemenscheiben für Spannbuchse POGGILOCK®
Poulies trapézoïdales PL pour moyeu amovible POGGILOCK®
Poleas trapeciales PL para casquillo cónico POGGILOCK®

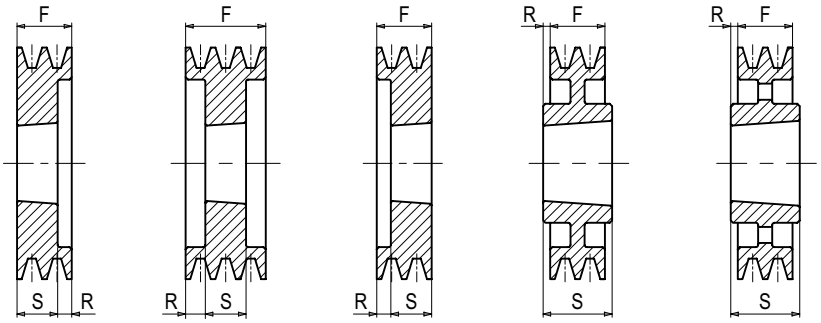


## A - SPA

| Materiale<br>Material<br>Werkstoff<br>Matériel<br>Material | Codice<br>Item number<br>Codierung<br>Code<br>Código | Descrizione<br>Designation<br>Bezeichnung<br>Désignation<br>Referencia | Dp<br>mm | N° Gole<br>Grooves<br>Rillen<br>Gorges<br>Canales | Bussola<br>Bush<br>Buchse<br>Moyeu<br>Casquillo | Foro<br>Bore<br>Bohrung<br>Alésage<br>Agujero<br>max<br>mm | F<br>mm | R<br>mm | S<br>mm | Peso<br>Weight<br>Gewicht<br>Poids<br>Peso<br>kg |
|---|---|---|---|---|---|---|---|---|---|---|
| Ghisa<br>Cast iron - Grauguß - Fonte - Fundición | 20A019001 | PL 1 SPA 190 -type 8W | 190 | 1 | 1610 | 42 | 20 | 5,0 | 25 | 2,40 |
| | 20A019002 | PL 2 SPA 190 -type 9W | 190 | 2 | 2012 | 50 | 35 | 1,5 | 32 | 3,60 |
| | 20A019003 | PL 3 SPA 190 -type 5 | 190 | 3 | 2517 | 60 | 50 | 5,0 | 45 | 7,10 |
| | 20A019004 | PL 4 SPA 190 -type 2 | 190 | 4 | 2517 | 60 | 65 | 20,0 | 45 | 7,80 |
| | 20A019005 | PL 5 SPA 190 -type 4 | 190 | 5 | 3020 | 75 | 80 | 14,5 | 51 | 7,80 |
| | 20A020001 | PL 1 SPA 200 -type 8W | 200 | 1 | 2012 | 50 | 20 | 12,0 | 32 | 3,00 |
| | 20A020002 | PL 2 SPA 200 -type 7W | 200 | 2 | 2517 | 60 | 35 | 5,0 | 45 | 4,90 |
| | 20A020003 | PL 3 SPA 200 -type 9W | 200 | 3 | 2517 | 60 | 50 | 2,5 | 45 | 6,00 |
| | 20A020004 | PL 4 SPA 200 -type 2 | 200 | 4 | 3020 | 75 | 65 | 14,0 | 51 | 8,20 |
| | 20A020005 | PL 5 SPA 200 -type 4 | 200 | 5 | 3020 | 75 | 80 | 14,5 | 51 | 8,20 |
| | 20A021201 | PL 1 SPA 212 -type 8W | 212 | 1 | 2012 | 50 | 20 | 12,0 | 32 | 3,40 |
| | 20A021202 | PL 2 SPA 212 -type 7W | 212 | 2 | 2517 | 60 | 35 | 5,0 | 45 | 5,00 |
| | 20A021203 | PL 3 SPA 212 -type 9W | 212 | 3 | 2517 | 60 | 50 | 2,5 | 45 | 6,50 |
| | 20A021204 | PL 4 SPA 212 -type 2 | 212 | 4 | 3020 | 75 | 65 | 14,0 | 51 | 9,60 |
| | 20A021205 | PL 5 SPA 212 -type 2 | 212 | 5 | 3020 | 75 | 80 | 29,0 | 51 | 10,40 |
| | 20A022401 | PL 1 SPA 224 -type 8W | 224 | 1 | 2012 | 50 | 20 | 12,0 | 32 | 3,60 |
| | 20A022402 | PL 2 SPA 224 -type 7W | 224 | 2 | 2517 | 60 | 35 | 5,0 | 45 | 5,40 |
| | 20A022403 | PL 3 SPA 224 -type 9W | 224 | 3 | 2517 | 60 | 50 | 2,5 | 45 | 6,60 |
| | 20A022404 | PL 4 SPA 224 -type 10W | 224 | 4 | 3020 | 75 | 65 | 14,0 | 51 | 8,00 |
| | 20A022405 | PL 5 SPA 224 -type 2 | 224 | 5 | 3020 | 75 | 80 | 29,0 | 51 | 10,90 |
| | 20A023601 | PL 1 SPA 236 -type 8W | 236 | 1 | 2012 | 50 | 20 | 12,0 | 32 | 3,50 |
| | 20A023602 | PL 2 SPA 236 -type 8W | 236 | 2 | 2517 | 60 | 35 | 10,0 | 45 | 5,90 |
| | 20A023603 | PL 3 SPA 236 -type 9W | 236 | 3 | 2517 | 60 | 50 | 2,5 | 45 | 7,00 |
| | 20A023604 | PL 4 SPA 236 -type 10W | 236 | 4 | 3020 | 75 | 65 | 14,0 | 51 | 11,10 |
| | 20A023605 | PL 5 SPA 236 -type 2 | 236 | 5 | 3020 | 75 | 80 | 29,0 | 51 | 11,80 |
| | 20A025001 | PL 1 SPA 250 -type 8W | 250 | 1 | 2012 | 50 | 20 | 12,0 | 32 | 3,90 |
| | 20A025002 | PL 2 SPA 250 -type 7W | 250 | 2 | 2517 | 60 | 35 | 5,0 | 45 | 5,80 |
| | 20A025003 | PL 3 SPA 250 -type 9W | 250 | 3 | 2517 | 60 | 50 | 2,5 | 45 | 7,30 |
| | 20A025004 | PL 4 SPA 250 -type 9W | 250 | 4 | 3020 | 75 | 65 | 7,0 | 51 | 9,30 |
| | 20A025005 | PL 5 SPA 250 -type 9W | 250 | 5 | 3020 | 75 | 80 | 14,5 | 51 | 11,00 |
| | 20A028001 | PL 1 SPA 280 -type 8W | 280 | 1 | 2012 | 50 | 20 | 12,0 | 32 | 4,40 |
| | 20A028002 | PL 2 SPA 280 -type 8W | 280 | 2 | 2517 | 60 | 35 | 10,0 | 45 | 6,00 |
| | 20A028003 | PL 3 SPA 280 -type 9W | 280 | 3 | 2517 | 60 | 50 | 2,5 | 45 | 8,60 |
| | 20A028004 | PL 4 SPA 280 -type 9W | 280 | 4 | 3020 | 75 | 65 | 7,0 | 51 | 10,00 |
| | 20A028005 | PL 5 SPA 280 -type 7W | 280 | 5 | 3535 | 90 | 80 | 4,5 | 89 | 14,40 |
| | 20A030001 | PL 1 SPA 300 -type 8A | 300 | 1 | 2012 | 50 | 20 | 12,0 | 32 | 4,60 |
| | 20A030002 | PL 2 SPA 300 -type 8A | 300 | 2 | 2517 | 60 | 35 | 10,0 | 45 | 6,50 |
| | 20A030003 | PL 3 SPA 300 -type 8A | 300 | 3 | 3020 | 75 | 50 | 1,0 | 51 | 9,50 |
| | 20A030004 | PL 4 SPA 300 -type 9A | 300 | 4 | 3020 | 75 | 65 | 7,0 | 51 | |
| | 20A030005 | PL 5 SPA 300 -type 8A | 300 | 5 | 3535 | 90 | 80 | 9,0 | 89 | 17,00 |

# Pulegge a gola PL per bussola conica POGGILOCK®

PL V-belt pulleys for taperbushes POGGILOCK®
PL Keilriemenscheiben für Spannbuchse POGGILOCK®
Poulies trapézoïdales PL pour moyeu amovible POGGILOCK®
Poleas trapeciales PL para casquillo cónico POGGILOCK®

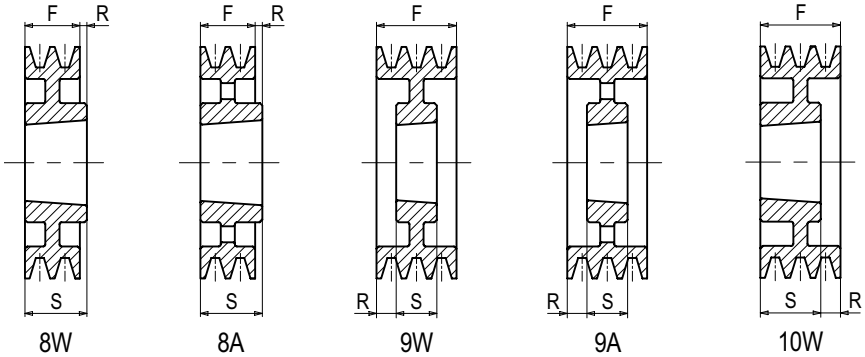


## A - SPA

| Materiale<br>Material<br>Werkstoff<br>Matériel<br>Material | Codice<br>Item number<br>Codierung<br>Code<br>Código | Descrizione<br>Designation<br>Bezeichnung<br>Désignation<br>Referencia | Dp<br>mm | N° Gole<br>Grooves<br>Rillen<br>Gorges<br>Canales | Bussola<br>Bush<br>Buchse<br>Moyeu<br>Casquillo | Foro<br>Bore<br>Bohrung<br>Alésage<br>Agujero<br>max<br>mm | F<br>mm | R<br>mm | S<br>mm | Peso<br>Weight<br>Gewicht<br>Poids<br>Peso<br>kg |
|---|---|---|---|---|---|---|---|---|---|---|
| Ghisa<br>Cast iron - Grauguß - Fonte - Fundición | 20A031501 | PL 1 SPA 315 -type 8A | 315 | 1 | 2012 | 50 | 20 | 12,0 | 32 | 4,70 |
| | 20A031502 | PL 2 SPA 315 -type 8A | 315 | 2 | 2517 | 60 | 35 | 10,0 | 45 | 8,00 |
| | 20A031503 | PL 3 SPA 315 -type 7W | 315 | 3 | 3020 | 75 | 50 | 0,5 | 51 | 10,70 |
| | 20A031504 | PL 4 SPA 315 -type 9W | 315 | 4 | 3020 | 75 | 65 | 7,0 | 51 | 12,60 |
| | 20A031505 | PL 5 SPA 315 -type 7W | 315 | 5 | 3535 | 90 | 80 | 4,5 | 89 | 17,20 |
| | 20A035501 | PL 1 SPA 355 -type 8A | 355 | 1 | 2012 | 50 | 20 | 12,0 | 32 | 5,60 |
| | 20A035502 | PL 2 SPA 355 -type 8A | 355 | 2 | 2517 | 60 | 35 | 10,0 | 45 | 9,00 |
| | 20A035503 | PL 3 SPA 355 -type 7A | 355 | 3 | 3020 | 75 | 50 | 0,5 | 51 | 11,00 |
| | 20A035504 | PL 4 SPA 355 -type 9A | 355 | 4 | 3020 | 75 | 65 | 7,0 | 51 | 13,00 |
| | 20A035505 | PL 5 SPA 355 -type 7A | 355 | 5 | 3535 | 90 | 80 | 4,5 | 89 | 21,40 |
| | 20A040001 | PL 1 SPA 400 -type 8A | 400 | 1 | 2012 | 50 | 20 | 12,0 | 32 | 6,50 |
| | 20A040002 | PL 2 SPA 400 -type 8A | 400 | 2 | 2517 | 60 | 35 | 10,0 | 45 | 9,50 |
| | 20A040003 | PL 3 SPA 400 -type 7A | 400 | 3 | 3020 | 75 | 50 | 0,5 | 51 | 15,20 |
| | 20A040004 | PL 4 SPA 400 -type 9A | 400 | 4 | 3020 | 75 | 65 | 7,0 | 51 | 17,00 |
| | 20A040005 | PL 5 SPA 400 -type 7A | 400 | 5 | 3535 | 90 | 80 | 4,5 | 89 | 23,20 |
| | 20A045001 | PL 1 SPA 450 -type 8A | 450 | 1 | 2012 | 50 | 20 | 12,0 | 32 | 9,30 |
| | 20A045002 | PL 2 SPA 450 -type 8A | 450 | 2 | 2517 | 60 | 35 | 10,0 | 45 | 14,00 |
| | 20A045003 | PL 3 SPA 450 -type 7A | 450 | 3 | 3020 | 75 | 50 | 0,5 | 51 | 18,80 |
| | 20A045004 | PL 4 SPA 450 -type 9A | 450 | 4 | 3020 | 75 | 65 | 7,0 | 51 | 19,00 |
| | 20A045005 | PL 5 SPA 450 -type 7A | 450 | 5 | 3535 | 90 | 80 | 4,5 | 89 | 25,90 |
| | 20A050001 | PL 1 SPA 500 -type 8A | 500 | 1 | 2517 | 60 | 20 | 25,0 | 45 | 12,50 |
| | 20A050002 | PL 2 SPA 500 -type 8A | 500 | 2 | 2517 | 60 | 35 | 10,0 | 45 | 14,70 |
| | 20A050003 | PL 3 SPA 500 -type 7A | 500 | 3 | 3020 | 75 | 50 | 0,5 | 51 | 19,90 |
| | 20A050004 | PL 4 SPA 500 -type 9A | 500 | 4 | 3020 | 75 | 65 | 7,0 | 51 | 21,60 |
| | 20A050005 | PL 5 SPA 500 -type 7A | 500 | 5 | 3535 | 90 | 80 | 4,5 | 89 | 30,30 |
| | 20A056002 | PL 2 SPA 560 -type 8A | 560 | 2 | 3020 | 75 | 35 | 16,0 | 51 | 16,00 |
| | 20A056003 | PL 3 SPA 560 -type 7A | 560 | 3 | 3020 | 75 | 50 | 0,5 | 51 | 21,60 |
| | 20A056004 | PL 4 SPA 560 -type 7A | 560 | 4 | 3535 | 90 | 65 | 12,0 | 89 | 31,00 |
| | 20A056005 | PL 5 SPA 560 -type 7A | 560 | 5 | 3535 | 90 | 80 | 4,5 | 89 | 33,80 |
| | 20A063002 | PL 2 SPA 630 -type 8A | 630 | 2 | 3020 | 75 | 35 | 16,0 | 51 | 23,00 |
| | 20A063003 | PL 3 SPA 630 -type 7A | 630 | 3 | 3020 | 75 | 50 | 0,5 | 51 | 27,80 |
| | 20A063004 | PL 4 SPA 630 -type 7A | 630 | 4 | 3535 | 90 | 65 | 12,0 | 89 | 39,00 |
| | 20A063005 | PL 5 SPA 630 -type 7A | 630 | 5 | 3535 | 90 | 80 | 4,5 | 89 | 43,00 |
| | 20A080003 | PL 3 SPA 800 -type 7A | 800 | 3 | 3535 | 90 | 50 | 19,5 | 89 | 42,00 |
| | 20A080004 | PL 4 SPA 800 -type 7A | 800 | 4 | 3535 | 90 | 65 | 12,0 | 89 | 55,00 |
| | 20A080005 | PL 5 SPA 800 -type 7A | 800 | 5 | 4040 | 100 | 80 | 11,0 | 102 | 71,00 |

# Pulegge a gola PL per bussola conica POGGILOCK®

PL V-belt pulleys for taperbushes POGGILOCK®
PL Keilriemenscheiben für Spannbuchse POGGILOCK®
Poulies trapézoïdales PL pour moyeu amovible POGGILOCK®
Poleas trapeciales PL para casquillo cónico POGGILOCK®

**Diametro primitivo minimo delle pulegge raccomandato dalle norme ISO R 459 e DIN 2211:**
Minimum pulley pitch diametre recommended by ISO R 459 and DIN 2211:
Empfohlener Mindest-Wirkdurchmesser der Scheiben nach ISO R 459 und DIN 2211:
Diamètre primitif minimum des poulies recommandé par ISO R 459 et DIN 2211:
Diámetro primitivo mínimo de las poleas recomendado por ISO R 459 y DIN 2211:

| | | |
|---|---|---|
| **LINEA-X** | | **Dp 112** |
| **NORMAL®** | **B** | **Dp 125** |
| **NORMALMEC®** | **SPB** | **Dp 140** |
| **NORMALUSA®** | **5V** | **Dp 170** |

- **Queste pulegge possono montare solo le cinghie NORMAL®.**
- These pulleys can operate with NORMAL® belts only.
- Diese Scheiben können nur mit NORMAL® Keilriemen benutzt werden.
- Ces poulies ne permettent que l'assemblage avec le courroies NORMAL®.
- Estas poleas sólo pueden montar las correas NORMAL®.

## B - SPB - 5V

| **Materiale** Material Werkstoff Matériel Material | **Codice** Item number Codierung Code Código | **Descrizione** Designation Bezeichnung Désignation Referencia | Dp mm | **N° Gole** Grooves Rillen Gorges Canales | **Bussola** Bush Buchse Moyeu Casquillo | **Foro** Bore Bohrung Alésage Agujero max mm | F mm | R mm | S mm | **Peso** Weight Gewicht Poids Peso kg |
|---|---|---|---|---|---|---|---|---|---|---|
| **Ghisa** Cast iron - Grauguß - Fonte - Fundición | • 20B010001 | PL 1 B 100 -type 3 | 100 | 1 | 1610 | 42 | 25 | - | 25 | 0,76 |
| | • 20B010002 | PL 2 B 100 -type 5 | 100 | 2 | 1610 | 42 | 44 | 19,0 | 25 | 1,20 |
| | • 20B010003 | PL 3 B 100 -type 5 | 100 | 3 | 1610 | 42 | 63 | 38,0 | 25 | 1,60 |
| | • 20B010601 | PL 1 B 106 -type 3 | 106 | 1 | 1610 | 42 | 25 | - | 25 | 1,00 |
| | • 20B010602 | PL 2 B 106 -type 5 | 106 | 2 | 1610 | 42 | 44 | 19,0 | 25 | 1,45 |
| | • 20B010603 | PL 3 B 106 -type 5 | 106 | 3 | 1610 | 42 | 63 | 38,0 | 25 | 2,00 |
| | • 20B011201 | PL 1 B 112 -type 3 | 112 | 1 | 1610 | 42 | 25 | - | 25 | 1,00 |
| | • 20B011202 | PL 2 B 112 -type 5 | 112 | 2 | 1610 | 42 | 44 | 19,0 | 25 | 1,60 |
| | • 20B011203 | PL 3 B 112 -type 5 | 112 | 3 | 1610 | 42 | 63 | 38,0 | 25 | 2,20 |
| | • 20B011801 | PL 1 B 118 -type 3 | 118 | 1 | 1610 | 42 | 25 | - | 25 | 1,27 |
| | • 20B011802 | PL 2 B 118 -type 2 | 118 | 2 | 1610 | 42 | 44 | 19,0 | 25 | 1,90 |
| | • 20B011803 | PL 3 B 118 -type 2 | 118 | 3 | 1610 | 42 | 63 | 38,0 | 25 | 2,45 |
| | • 20B012501 | PL 1 B 125 -type 3 | 125 | 1 | 1610 | 42 | 25 | - | 25 | 1,60 |
| | • 20B012502 | PL 2 B 125 -type 2 | 125 | 2 | 2012 | 50 | 44 | 12,0 | 32 | 1,90 |
| | • 20B012503 | PL 3 B 125 -type 2 | 125 | 3 | 2012 | 50 | 63 | 31,0 | 32 | 2,60 |
| | • 20B012504 | PL 4 B 125 -type 4 | 125 | 4 | 2012 | 50 | 82 | 25,0 | 32 | 3,20 |
| | • 20B012505 | PL 5 B 125 -type 5 | 125 | 5 | 2012 | 50 | 101 | 69,0 | 32 | 3,80 |
| | • 20B013201 | PL 1 B 132 -type 3 | 132 | 1 | 1610 | 42 | 25 | - | 25 | 1,70 |
| | • 20B013202 | PL 2 B 132 -type 2 | 132 | 2 | 2012 | 50 | 44 | 12,0 | 32 | 2,20 |
| | • 20B013203 | PL 3 B 132 -type 2 | 132 | 3 | 2012 | 50 | 63 | 31,0 | 32 | 2,80 |
| | • 20B013204 | PL 4 B 132 -type 4 | 132 | 4 | 2012 | 50 | 82 | 25,0 | 32 | 3,65 |
| | • 20B013205 | PL 5 B 132 -type 5 | 132 | 5 | 2517 | 60 | 101 | 56,0 | 45 | 4,05 |
| | 20B014001 | PL 1 SPB 140 -type 3 | 140 | 1 | 1610 | 42 | 25 | - | 25 | 2,02 |
| | 20B014002 | PL 2 SPB 140 -type 2 | 140 | 2 | 2012 | 50 | 44 | 12,0 | 32 | 2,60 |
| | 20B014003 | PL 3 SPB 140 -type 2 | 140 | 3 | 2012 | 50 | 63 | 31,0 | 32 | 3,40 |
| | 20B014004 | PL 4 SPB 140 -type 4 | 140 | 4 | 2517 | 60 | 82 | 18,5 | 45 | 3,90 |
| | 20B014005 | PL 5 SPB 140 -type 4 | 140 | 5 | 2517 | 60 | 101 | 28,0 | 45 | 4,40 |
| | 20B014006 | PL 6 SPB 140 -type 4 | 140 | 6 | 2517 | 60 | 120 | 37,5 | 45 | 5,35 |
| | 20B014008 | PL 8 SPB 140 -type 4 | 140 | 8 | 2517 | 60 | 158 | 56,5 | 45 | 7,00 |
| | 20B015001 | PL 1 SPB 150 -type 3 | 150 | 1 | 1610 | 42 | 25 | - | 25 | 2,50 |
| | 20B015002 | PL 2 SPB 150 -type 2 | 150 | 2 | 2012 | 50 | 44 | 12,0 | 32 | 3,10 |
| | 20B015003 | PL 3 SPB 150 -type 2 | 150 | 3 | 2517 | 60 | 63 | 18,0 | 45 | 3,85 |
| | 20B015004 | PL 4 SPB 150 -type 4 | 150 | 4 | 2517 | 60 | 82 | 18,5 | 45 | 4,60 |
| | 20B015005 | PL 5 SPB 150 -type 4 | 150 | 5 | 2517 | 60 | 101 | 28,0 | 45 | 5,30 |
| | 20B015006 | PL 6 SPB 150 -type 4 | 150 | 6 | 2517 | 60 | 120 | 37,5 | 45 | 6,20 |
| | 20B016001 | PL 1 SPB 160 -type 3 | 160 | 1 | 1610 | 42 | 25 | - | 25 | 2,80 |
| | 20B016002 | PL 2 SPB 160 -type 2 | 160 | 2 | 2012 | 50 | 44 | 12,0 | 32 | 3,60 |
| | 20B016003 | PL 3 SPB 160 -type 2 | 160 | 3 | 2517 | 60 | 63 | 18,0 | 45 | 4,60 |
| | 20B016004 | PL 4 SPB 160 -type 4 | 160 | 4 | 2517 | 60 | 82 | 18,5 | 45 | 5,60 |
| | 20B016005 | PL 5 SPB 160 -type 4 | 160 | 5 | 2517 | 60 | 101 | 28,0 | 45 | 6,60 |
| | 20B016006 | PL 6 SPB 160 -type 4 | 160 | 6 | 3020 | 75 | 120 | 34,5 | 51 | 6,40 |
| | 20B016008 | PL 8 SPB 160 -type 4 | 160 | 8 | 3020 | 75 | 158 | 53,5 | 51 | 8,00 |
| | 20B017001 | PL 1 SPB 170 -type 3 | 170 | 1 | 1610 | 42 | 25 | - | 25 | 3,25 |

# Pulegge a gola PL per bussola conica POGGILOCK®

PL V-belt pulleys for taperbushes POGGILOCK®
PL Keilriemenscheiben für Spannbuchse POGGILOCK®
Poulies trapézoïdales PL pour moyeu amovible POGGILOCK®
Poleas trapeciales PL para casquillo cónico POGGILOCK®

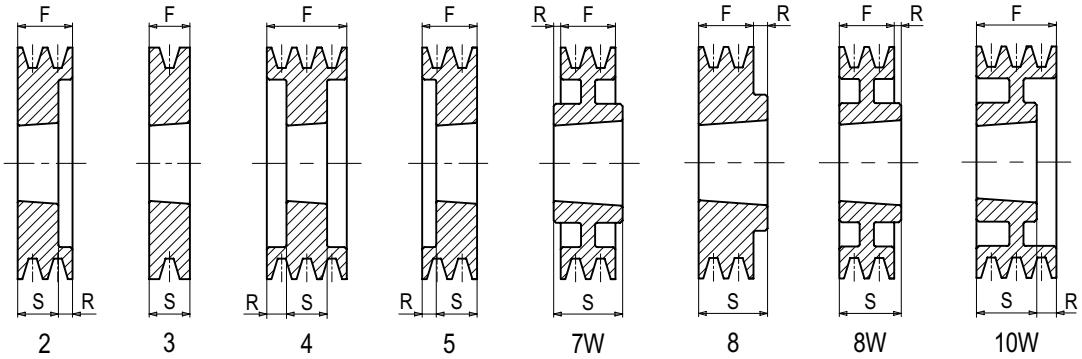


## B - SPB - 5V

| Materiale<br>Material<br>Werkstoff<br>Matériel<br>Material | Codice<br>Item number<br>Codierung<br>Code<br>Código | Descrizione<br>Designation<br>Bezeichnung<br>Désignation<br>Referencia | Dp<br>mm | N° Gole<br>Grooves<br>Rillen<br>Gorges<br>Canales | Bussola<br>Bush<br>Buchse<br>Moyeu<br>Casquillo | Foro<br>Bore<br>Bohrung<br>Alésage<br>Agujero<br>max<br>mm | F<br>mm | R<br>mm | S<br>mm | Peso<br>Weight<br>Gewicht<br>Poids<br>Peso<br>kg |
|---|---|---|---|---|---|---|---|---|---|---|
| Ghisa<br>Cast iron - Grauguß - Fonte - Fundición | 20B017002 | PL 2 SPB 170 -type 2 | 170 | 2 | 2012 | 50 | 44 | 12,0 | 32 | 4,30 |
| | 20B017003 | PL 3 SPB 170 -type 2 | 170 | 3 | 2517 | 60 | 63 | 18,0 | 45 | 5,60 |
| | 20B017004 | PL 4 SPB 170 -type 4 | 170 | 4 | 2517 | 60 | 82 | 18,5 | 45 | 6,40 |
| | 20B017005 | PL 5 SPB 170 -type 4 | 170 | 5 | 3020 | 75 | 101 | 25,0 | 51 | 6,50 |
| | 20B017006 | PL 6 SPB 170 -type 4 | 170 | 6 | 3020 | 75 | 120 | 34,5 | 51 | 7,40 |
| | 20B017008 | PL 8 SPB 170 -type 4 | 170 | 8 | 3030 | 75 | 158 | 41,0 | 76 | 10,60 |
| | 20B018001 | PL 1 SPB 180 -type 10W | 180 | 1 | 1610 | 42 | 25 | - | 25 | 2,70 |
| | 20B018002 | PL 2 SPB 180 -type 8 | 180 | 2 | 2517 | 60 | 44 | 1,0 | 45 | 5,40 |
| | 20B018003 | PL 3 SPB 180 -type 2 | 180 | 3 | 2517 | 60 | 63 | 18,0 | 45 | 6,40 |
| | 20B018004 | PL 4 SPB 180 -type 4 | 180 | 4 | 2517 | 60 | 82 | 18,5 | 45 | 7,60 |
| | 20B018005 | PL 5 SPB 180 -type 4 | 180 | 5 | 3020 | 75 | 101 | 25,0 | 51 | 8,00 |
| | 20B018006 | PL 6 SPB 180 -type 4 | 180 | 6 | 3020 | 75 | 120 | 34,5 | 51 | 9,20 |
| | 20B018008 | PL 8 SPB 180 -type 4 | 180 | 8 | 3030 | 75 | 158 | 41,0 | 76 | 11,90 |
| | 20B019001 | PL 1 SPB 190 -type 7W | 190 | 1 | 2012 | 50 | 25 | 3,5 | 32 | 3,10 |
| | 20B019002 | PL 2 SPB 190 -type 8 | 190 | 2 | 2517 | 60 | 44 | 1,0 | 45 | 5,60 |
| | 20B019003 | PL 3 SPB 190 -type 2 | 190 | 3 | 2517 | 60 | 63 | 18,0 | 45 | 7,30 |
| | 20B019004 | PL 4 SPB 190 -type 4 | 190 | 4 | 2517 | 60 | 82 | 18,5 | 45 | 8,50 |
| | 20B019005 | PL 5 SPB 190 -type 4 | 190 | 5 | 3020 | 75 | 101 | 25,0 | 51 | 8,60 |
| | 20B019006 | PL 6 SPB 190 -type 4 | 190 | 6 | 3020 | 75 | 120 | 34,5 | 51 | 10,00 |
| | 20B019008 | PL 8 SPB 190 -type 4 | 190 | 8 | 3030 | 75 | 158 | 41,0 | 76 | 13,40 |
| | 20B020001 | PL 1 SPB 200 -type 7W | 200 | 1 | 2012 | 50 | 25 | 3,5 | 32 | 3,20 |
| | 20B020002 | PL 2 SPB 200 -type 8 | 200 | 2 | 2517 | 60 | 44 | 1,0 | 45 | 5,40 |
| | 20B020003 | PL 3 SPB 200 -type 2 | 200 | 3 | 2517 | 60 | 63 | 18,0 | 45 | 6,20 |
| | 20B020004 | PL 4 SPB 200 -type 4 | 200 | 4 | 3020 | 75 | 82 | 15,5 | 51 | 9,20 |
| | 20B020005 | PL 5 SPB 200 -type 4 | 200 | 5 | 3020 | 75 | 101 | 25,0 | 51 | 10,40 |
| | 20B020006 | PL 6 SPB 200 -type 4 | 200 | 6 | 3020 | 75 | 120 | 34,5 | 51 | 12,00 |
| | 20B020008 | PL 8 SPB 200 -type 4 | 200 | 8 | 3535 | 90 | 158 | 34,5 | 89 | 14,60 |
| | 20B021201 | PL 1 SPB 212 -type 7W | 212 | 1 | 2012 | 50 | 25 | 3,5 | 32 | 4,00 |
| | 20B021202 | PL 2 SPB 212 -type 8W | 212 | 2 | 2517 | 60 | 44 | 1,0 | 45 | 5,80 |
| | 20B021203 | PL 3 SPB 212 -type 10W | 212 | 3 | 2517 | 60 | 63 | 18,0 | 45 | 6,90 |
| | 20B021204 | PL 4 SPB 212 -type 4 | 212 | 4 | 3020 | 75 | 82 | 15,5 | 51 | 10,80 |
| | 20B021205 | PL 5 SPB 212 -type 4 | 212 | 5 | 3020 | 75 | 101 | 25,0 | 51 | 11,80 |
| | 20B021206 | PL 6 SPB 212 -type 4 | 212 | 6 | 3535 | 90 | 120 | 15,5 | 89 | 15,00 |
| | 20B021208 | PL 8 SPB 212 -type 4 | 212 | 8 | 3535 | 90 | 158 | 34,5 | 89 | 17,50 |
| | 20B022401 | PL 1 SPB 224 -type 7W | 224 | 1 | 2012 | 50 | 25 | 3,5 | 32 | 4,20 |
| | 20B022402 | PL 2 SPB 224 -type 8W | 224 | 2 | 2517 | 60 | 44 | 1,0 | 45 | 6,80 |
| | 20B022403 | PL 3 SPB 224 -type 10W | 224 | 3 | 2517 | 60 | 63 | 18,0 | 45 | 7,70 |
| | 20B022404 | PL 4 SPB 224 -type 4 | 224 | 4 | 3020 | 75 | 82 | 15,5 | 51 | 12,20 |
| | 20B022405 | PL 5 SPB 224 -type 4 | 224 | 5 | 3020 | 75 | 101 | 25,0 | 51 | 14,00 |
| | 20B022406 | PL 6 SPB 224 -type 4 | 224 | 6 | 3535 | 90 | 120 | 15,5 | 89 | 17,60 |
| | 20B022408 | PL 8 SPB 224 -type 4 | 224 | 8 | 3535 | 90 | 158 | 34,5 | 89 | 20,00 |
| | 20B023601 | PL 1 SPB 236 -type 7W | 236 | 1 | 2012 | 50 | 25 | 3,5 | 32 | 4,40 |
| | 20B023602 | PL 2 SPB 236 -type 8W | 236 | 2 | 2517 | 60 | 44 | 1,0 | 45 | 6,90 |
| | 20B023603 | PL 3 SPB 236 -type 10W | 236 | 3 | 2517 | 60 | 63 | 18,0 | 45 | 8,40 |
| | 20B023604 | PL 4 SPB 236 -type 4 | 236 | 4 | 3020 | 75 | 82 | 15,5 | 51 | 14,00 |
| | 20B023605 | PL 5 SPB 236 -type 4 | 236 | 5 | 3535 | 90 | 101 | 6,0 | 89 | 19,00 |

# Pulegge a gola PL per bussola conica POGGILOCK®

PL V-belt pulleys for taperbushes POGGILOCK®
PL Keilriemenscheiben für Spannbuchse POGGILOCK®
Poulies trapézoïdales PL pour moyeu amovible POGGILOCK®
Poleas trapeciales PL para casquillo cónico POGGILOCK®

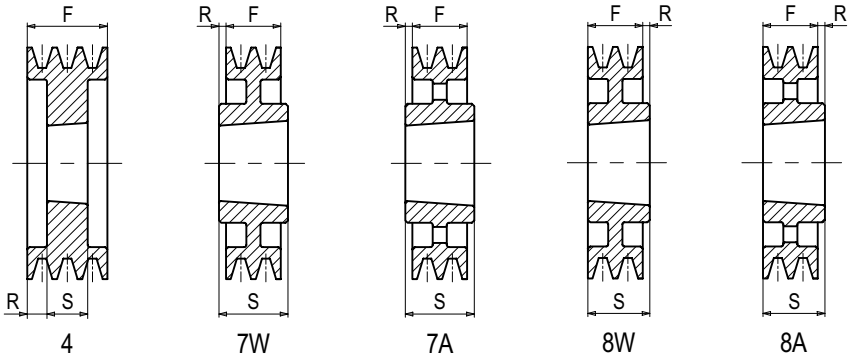


## B - SPB - 5V

| **Materiale** Material Werkstoff Matériel Material | **Codice** Item number Codierung Code Código | **Descrizione** Designation Bezeichnung Désignation Referencia | Dp mm | **N° Gole** Grooves Rillen Gorges Canales | **Bussola** Bush Buchse Moyeu Casquillo | **Foro** Bore Bohrung Alésage Agujero max mm | F mm | R mm | S mm | **Peso** Weight Gewicht Poids Peso kg |
|---|---|---|---|---|---|---|---|---|---|---|
| **Ghisa** Cast iron - Grauguß - Fonte - Fundición | 20B023606 | PL 6 SPB 236 -type 4 | 236 | 6 | 3535 | 90 | 120 | 15,5 | 89 | 20,00 |
| | 20B023608 | PL 8 SPB 236 -type 4 | 236 | 8 | 3535 | 90 | 158 | 34,5 | 89 | 23,20 |
| | 20B025001 | PL 1 SPB 250 -type 7W | 250 | 1 | 2012 | 50 | 25 | 3,5 | 32 | 4,60 |
| | 20B025002 | PL 2 SPB 250 -type 8W | 250 | 2 | 2517 | 60 | 44 | 1,0 | 45 | 7,10 |
| | 20B025003 | PL 3 SPB 250 -type 10W | 250 | 3 | 3020 | 75 | 63 | 12,0 | 51 | 9,80 |
| | 20B025004 | PL 4 SPB 250 -type 9W | 250 | 4 | 3020 | 75 | 82 | 15,5 | 51 | 11,50 |
| | 20B025005 | PL 5 SPB 250 -type 4 | 250 | 5 | 3535 | 90 | 101 | 6,0 | 89 | 22,00 |
| | 20B025006 | PL 6 SPB 250 -type 4 | 250 | 6 | 3535 | 90 | 120 | 15,5 | 89 | 23,80 |
| | 20B025008 | PL 8 SPB 250 -type 4 | 250 | 8 | 3535 | 90 | 158 | 34,5 | 89 | 26,70 |
| | 20B028001 | PL 1 SPB 280 -type 7W | 280 | 1 | 2012 | 50 | 25 | 3,5 | 32 | 5,20 |
| | 20B028002 | PL 2 SPB 280 -type 8W | 280 | 2 | 2517 | 60 | 44 | 1,0 | 45 | 8,40 |
| | 20B028003 | PL 3 SPB 280 -type 9W | 280 | 3 | 3020 | 75 | 63 | 6,0 | 51 | 10,90 |
| | 20B028004 | PL 4 SPB 280 -type 9W | 280 | 4 | 3020 | 75 | 82 | 15,5 | 51 | 13,40 |
| | 20B028005 | PL 5 SPB 280 -type 9W | 280 | 5 | 3535 | 90 | 101 | 6,0 | 89 | 18,60 |
| | 20B028006 | PL 6 SPB 280 -type 9W | 280 | 6 | 3535 | 90 | 120 | 15,5 | 89 | 20,60 |
| | 20B028008 | PL 8 SPB 280 -type 9W | 280 | 8 | 3535 | 90 | 158 | 34,5 | 89 | 28,00 |
| | 20B030001 | PL 1 SPB 300 -type 7W | 300 | 1 | 2012 | 50 | 25 | 3,5 | 32 | 5,60 |
| | 20B030002 | PL 2 SPB 300 -type 8W | 300 | 2 | 2517 | 60 | 44 | 1,0 | 45 | 9,20 |
| | 20B030003 | PL 3 SPB 300 -type 9W | 300 | 3 | 3020 | 75 | 63 | 6,0 | 51 | 12,20 |
| | 20B030004 | PL 4 SPB 300 -type 8W | 300 | 4 | 3535 | 90 | 82 | 7,0 | 89 | 21,00 |
| | 20B030005 | PL 5 SPB 300 -type 9W | 300 | 5 | 3535 | 90 | 101 | 6,0 | 89 | 19,00 |
| | 20B030006 | PL 6 SPB 300 -type 9W | 300 | 6 | 3535 | 90 | 120 | 15,5 | 89 | 21,00 |
| | 20B030008 | PL 8 SPB 300 -type 9W | 300 | 8 | 3535 | 90 | 158 | 34,5 | 89 | 28,70 |
| | 20B031501 | PL 1 SPB 315 -type 7W | 315 | 1 | 2012 | 50 | 25 | 3,5 | 32 | 5,90 |
| | 20B031502 | PL 2 SPB 315 -type 8W | 315 | 2 | 2517 | 60 | 44 | 1,0 | 45 | 9,50 |
| | 20B031503 | PL 3 SPB 315 -type 9W | 315 | 3 | 3020 | 75 | 63 | 6,0 | 51 | 13,40 |
| | 20B031504 | PL 4 SPB 315 -type 7W | 315 | 4 | 3535 | 90 | 82 | 3,5 | 89 | 19,00 |
| | 20B031505 | PL 5 SPB 315 -type 9W | 315 | 5 | 3535 | 90 | 101 | 6,0 | 89 | 20,50 |
| | 20B031506 | PL 6 SPB 315 -type 9W | 315 | 6 | 3535 | 90 | 120 | 15,5 | 89 | 23,60 |
| | 20B031508 | PL 8 SPB 315 -type 9W | 315 | 8 | 3535 | 90 | 158 | 34,5 | 89 | 32,00 |
| | 20B033502 | PL 2 SPB 335 -type 8W | 335 | 2 | 2517 | 60 | 44 | 1,0 | 45 | 9,60 |
| | 20B033503 | PL 3 SPB 335 -type 9W | 335 | 3 | 3020 | 75 | 63 | 6,0 | 51 | 14,00 |
| | 20B033504 | PL 4 SPB 335 -type 7W | 335 | 4 | 3535 | 90 | 82 | 3,5 | 89 | 21,40 |
| | 20B033505 | PL 5 SPB 335 -type 9W | 335 | 5 | 3535 | 90 | 101 | 6,0 | 89 | 22,80 |
| | 20B033506 | PL 6 SPB 335 -type 9W | 335 | 6 | 3535 | 90 | 120 | 15,5 | 89 | 25,60 |
| | 20B033508 | PL 8 SPB 335 -type 9W | 335 | 8 | 3535 | 90 | 158 | 34,5 | 89 | 33,00 |
| | 20B035502 | PL 2 SPB 355 -type 7A | 355 | 2 | 3020 | 75 | 44 | 3,5 | 51 | 12,40 |
| | 20B035503 | PL 3 SPB 355 -type 9W | 355 | 3 | 3020 | 75 | 63 | 6,0 | 51 | 14,20 |
| | 20B035504 | PL 4 SPB 355 -type 7W | 355 | 4 | 3535 | 90 | 82 | 3,5 | 89 | 22,50 |
| | 20B035505 | PL 5 SPB 355 -type 9W | 355 | 5 | 3535 | 90 | 101 | 6,0 | 89 | 24,00 |
| | 20B035506 | PL 6 SPB 355 -type 9W | 355 | 6 | 3535 | 90 | 120 | 15,5 | 89 | 28,00 |
| | 20B035508 | PL 8 SPB 355 -type 9W | 355 | 8 | 3535 | 90 | 158 | 34,5 | 89 | 34,00 |
| | 20B040002 | PL 2 SPB 400 -type 7A | 400 | 2 | 3020 | 75 | 44 | 3,5 | 51 | 14,50 |
| | 20B040003 | PL 3 SPB 400 -type 7A | 400 | 3 | 3535 | 90 | 63 | 13,0 | 89 | 18,80 |
| | 20B040004 | PL 4 SPB 400 -type 7A | 400 | 4 | 3535 | 90 | 82 | 3,5 | 89 | 24,00 |

# Pulegge a gola PL per bussola conica POGGILOCK®

PL V-belt pulleys for taperbushes POGGILOCK®
PL Keilriemenscheiben für Spannbuchse POGGILOCK®
Poulies trapézoïdales PL pour moyeu amovible POGGILOCK®
Poleas trapeciales PL para casquillo cónico POGGILOCK®

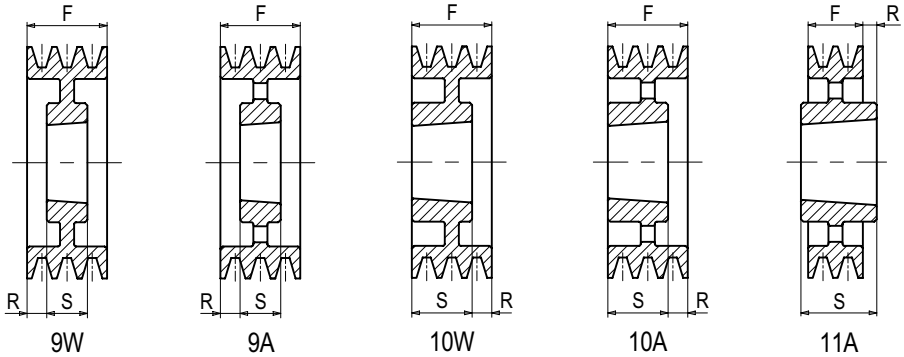


## B - SPB - 5V

| **Materiale** Material Werkstoff Matériel Material | **Codice** Item number Codierung Code Código | **Descrizione** Designation Bezeichnung Désignation Referencia | Dp mm | **N° Gole** Grooves Rillen Gorges Canales | **Bussola** Bush Buchse Moyeu Casquillo | **Foro** Bore Bohrung Alésage Agujero max mm | F mm | R mm | S mm | **Peso** Weight Gewicht Poids Peso kg |
|---|---|---|---|---|---|---|---|---|---|---|
| **Ghisa** Cast iron - Grauguß - Fonte - Fundición | 20B040005 | PL 5 SPB 400 -type 9A | 400 | 5 | 3535 | 90 | 101 | 6,0 | 89 | 27,50 |
| | 20B040006 | PL 6 SPB 400 -type 9A | 400 | 6 | 3535 | 90 | 120 | 15,5 | 89 | 29,50 |
| | 20B040008 | PL 8 SPB 400 -type 9W | 400 | 8 | 4040 | 100 | 158 | 28,0 | 102 | 42,20 |
| | 20B045002 | PL 2 SPB 450 -type 7A | 450 | 2 | 3020 | 75 | 44 | 3,5 | 51 | 17,40 |
| | 20B045003 | PL 3 SPB 450 -type 8A | 450 | 3 | 3535 | 90 | 63 | 26,0 | 89 | 25,20 |
| | 20B045004 | PL 4 SPB 450 -type 8A | 450 | 4 | 3535 | 90 | 82 | 7,0 | 89 | 28,00 |
| | 20B045005 | PL 5 SPB 450 -type 10A | 450 | 5 | 3535 | 90 | 101 | 12,0 | 89 | 31,00 |
| | 20B045006 | PL 6 SPB 450 -type 10A | 450 | 6 | 4040 | 100 | 120 | 18,0 | 102 | 41,40 |
| | 20B045008 | PL 8 SPB 450 -type 9A | 450 | 8 | 4040 | 100 | 158 | 28,0 | 102 | 48,20 |
| | 20B050002 | PL 2 SPB 500 -type 7A | 500 | 2 | 3020 | 75 | 44 | 3,5 | 51 | 18,60 |
| | 20B050003 | PL 3 SPB 500 -type 8A | 500 | 3 | 3535 | 90 | 63 | 26,0 | 89 | 26,40 |
| | 20B050004 | PL 4 SPB 500 -type 8A | 500 | 4 | 3535 | 90 | 82 | 7,0 | 89 | 29,40 |
| | 20B050005 | PL 5 SPB 500 -type 10A | 500 | 5 | 3535 | 90 | 101 | 12,0 | 89 | 37,00 |
| | 20B050006 | PL 6 SPB 500 -type 10A | 500 | 6 | 4040 | 100 | 120 | 18,0 | 102 | 43,00 |
| | 20B050008 | PL 8 SPB 500 -type 9A | 500 | 8 | 4040 | 100 | 158 | 28,0 | 102 | 52,60 |
| | 20B056002 | PL 2 SPB 560 -type 11A | 560 | 2 | 3030 | 75 | 44 | 28,0 | 76 | 21,20 |
| | 20B056003 | PL 3 SPB 560 -type 8A | 560 | 3 | 3535 | 90 | 63 | 26,0 | 89 | 28,40 |
| | 20B056004 | PL 4 SPB 560 -type 8A | 560 | 4 | 3535 | 90 | 82 | 7,0 | 89 | 37,40 |
| | 20B056005 | PL 5 SPB 560 -type 8A | 560 | 5 | 4040 | 100 | 101 | 1,0 | 102 | 46,00 |
| | 20B056006 | PL 6 SPB 560 -type 10A | 560 | 6 | 4040 | 100 | 120 | 18,0 | 102 | 49,30 |
| | 20B056008 | PL 8 SPB 560 -type 9A | 560 | 8 | 4545 | 100 | 158 | 22,0 | 114 | 61,80 |
| | 20B063002 | PL 2 SPB 630 -type 8A | 630 | 2 | 3030 | 75 | 44 | 32,0 | 76 | 24,00 |
| | 20B063003 | PL 3 SPB 630 -type 8A | 630 | 3 | 3535 | 90 | 63 | 26,0 | 89 | 37,00 |
| | 20B063004 | PL 4 SPB 630 -type 8A | 630 | 4 | 3535 | 90 | 82 | 7,0 | 89 | 42,00 |
| | 20B063005 | PL 5 SPB 630 -type 8A | 630 | 5 | 4040 | 100 | 101 | 1,0 | 102 | 52,00 |
| | 20B063006 | PL 6 SPB 630 -type 10A | 630 | 6 | 4040 | 100 | 120 | 18,0 | 102 | 59,00 |
| | 20B063008 | PL 8 SPB 630 -type 9A | 630 | 8 | 4545 | 100 | 158 | 22,0 | 114 | 69,30 |
| | 20B071003 | PL 3 SPB 710 -type 11A | 710 | 3 | 3535 | 90 | 63 | 22,0 | 89 | 42,00 |
| | 20B071004 | PL 4 SPB 710 -type 7A | 710 | 4 | 3535 | 90 | 82 | 3,5 | 89 | 48,00 |
| | 20B071005 | PL 5 SPB 710 -type 7A | 710 | 5 | 4040 | 100 | 101 | 0,5 | 102 | 60,00 |
| | 20B071006 | PL 6 SPB 710 -type 9A | 710 | 6 | 4040 | 100 | 120 | 9,0 | 102 | 68,80 |
| | 20B071008 | PL 8 SPB 710 -type 9A | 710 | 8 | 4545 | 100 | 158 | 22,0 | 114 | 79,00 |
| | 20B080003 | PL 3 SPB 800 -type 11A | 800 | 3 | 3535 | 90 | 63 | 22,0 | 89 | 53,00 |
| | 20B080004 | PL 4 SPB 800 -type 11A | 800 | 4 | 4040 | 100 | 82 | 16,0 | 102 | 61,60 |
| | 20B080005 | PL 5 SPB 800 -type 7A | 800 | 5 | 4040 | 100 | 101 | 0,5 | 102 | 71,00 |
| | 20B080006 | PL 6 SPB 800 -type 9A | 800 | 6 | 4545 | 100 | 120 | 3,0 | 114 | 85,00 |
| | 20B080008 | PL 8 SPB 800 -type 9A | 800 | 8 | 4545 | 100 | 158 | 22,0 | 114 | 100,00 |
| | 20B100003 | PL 3 SPB 1000 -type 11A | 1000 | 3 | 4040 | 100 | 63 | 33,0 | 102 | 66,00 |
| | 20B100004 | PL 4 SPB 1000 -type 11A | 1000 | 4 | 4040 | 100 | 82 | 16,0 | 102 | 81,00 |
| | 20B100005 | PL 5 SPB 1000 -type 7A | 1000 | 5 | 4545 | 100 | 101 | 6,5 | 114 | 102,00 |
| | 20B100006 | PL 6 SPB 1000 -type 9A | 1000 | 6 | 4545 | 100 | 120 | 3,0 | 114 | 108,00 |
| | 20B100008 | PL 8 SPB 1000 -type 9A | 1000 | 8 | 5050 | 125 | 158 | 15,5 | 127 | 135,00 |

# Pulegge a gola PL per bussola conica POGGILOCK®

PL V-belt pulleys for taperbushes POGGILOCK®
PL Keilriemenscheiben für Spannbuchse POGGILOCK®
Poulies trapézoïdales PL pour moyeu amovible POGGILOCK®
Poleas trapeciales PL para casquillo cónico POGGILOCK®

**Diametro primitivo minimo delle pulegge raccomandato dalle norme ISO R 459 e DIN 2211:**
Minimum pulley pitch diametre recommended by ISO R 459 and DIN 2211:
Empfohlener Mindest-Wirkdurchmesser der Scheiben nach ISO R 459 und DIN 2211:
Diamètre primitif minimum des poulies recommandé par ISO R 459 et DIN 2211:
Diámetro primitivo mínimo de las poleas recomendado por ISO R 459 y DIN 2211:

| | | |
|---|---|---|
| **LINEA-X** | | **Dp 140** |
| **NORMAL®** | **C** | **Dp 180** |
| **NORMALMEC®** | **SPC** | **Dp 224** |

- **Queste pulegge possono montare solo le cinghie NORMAL®.**
- These pulleys can operate with NORMAL® belts only.
- Diese Scheiben können nur mit NORMAL® Keilriemen benutzt werden.
- Ces poulies ne permettent que l'assemblage avec le courroies NORMAL®.
- Estas poleas sólo pueden montar las correas NORMAL®.

## C - SPC

| **Materiale** Material Werkstoff Matériel Material | **Codice** Item number Codierung Code Código | **Descrizione** Designation Bezeichnung Désignation Referencia | Dp mm | **N° Gole** Grooves Rillen Gorges Canales | **Bussola** Bush Buchse Moyeu Casquillo | **Foro** Bore Bohrung Alésage Agujero max mm | F mm | R mm | S mm | **Peso** Weight Gewicht Poids Peso kg |
|---|---|---|---|---|---|---|---|---|---|---|
| **Ghisa** Cast iron - Grauguß - Fonte - Fundición | • 20C020002 | PL 2 C 200 -type 2 | 200 | 2 | 2517 | 60 | 60 | 15,0 | 45 | 8,40 |
| | • 20C020003 | PL 3 C 200 -type 4 | 200 | 3 | 2517 | 60 | 85 | 20,0 | 45 | 9,90 |
| | • 20C020004 | PL 4 C 200 -type 4 | 200 | 4 | 3020 | 75 | 111 | 30,0 | 51 | 11,30 |
| | • 20C020005 | PL 5 C 200 -type 4 | 200 | 5 | 3535 | 90 | 136 | 23,5 | 89 | 12,60 |
| | • 20C020006 | PL 6 C 200 -type 4 | 200 | 6 | 3535 | 90 | 162 | 36,5 | 89 | 14,40 |
| | • 20C020008 | PL 8 C 200 -type 4 | 200 | 8 | 3535 | 90 | 213 | 62,0 | 89 | 17,90 |
| | • 20C021203 | PL 3 C 212 -type 4 | 212 | 3 | 3020 | 75 | 85 | 17,0 | 51 | 10,10 |
| | • 20C021204 | PL 4 C 212 -type 4 | 212 | 4 | 3020 | 75 | 111 | 30,0 | 51 | 13,00 |
| | • 20C021205 | PL 5 C 212 -type 4 | 212 | 5 | 3535 | 90 | 136 | 23,5 | 89 | 15,40 |
| | • 20C021206 | PL 6 C 212 -type 4 | 212 | 6 | 3535 | 90 | 162 | 36,5 | 89 | 17,40 |
| | • 20C021208 | PL 8 C 212 -type 4 | 212 | 8 | 3535 | 90 | 213 | 62,0 | 89 | 21,00 |
| | 20C022402 | PL 2 SPC 224 -type 2 | 224 | 2 | 3020 | 75 | 60 | 9,0 | 51 | 10,50 |
| | 20C022403 | PL 3 SPC 224 -type 4 | 224 | 3 | 3020 | 75 | 85 | 17,0 | 51 | 12,00 |
| | 20C022404 | PL 4 SPC 224 -type 4 | 224 | 4 | 3535 | 90 | 111 | 11,0 | 89 | 16,00 |
| | 20C022405 | PL 5 SPC 224 -type 4 | 224 | 5 | 3535 | 90 | 136 | 23,5 | 89 | 17,40 |
| | 20C022406 | PL 6 SPC 224 -type 4 | 224 | 6 | 3535 | 90 | 162 | 36,5 | 89 | 19,90 |
| | 20C022408 | PL 8 SPC 224 -type 4 | 224 | 8 | 3535 | 90 | 213 | 62,0 | 89 | 24,00 |
| | 20C023603 | PL 3 SPC 236 -type 4 | 236 | 3 | 3020 | 75 | 85 | 17,0 | 51 | 14,00 |
| | 20C023604 | PL 4 SPC 236 -type 4 | 236 | 4 | 3535 | 90 | 111 | 11,0 | 89 | 19,00 |
| | 20C023605 | PL 5 SPC 236 -type 4 | 236 | 5 | 3535 | 90 | 136 | 23,5 | 89 | 20,80 |
| | 20C023606 | PL 6 SPC 236 -type 4 | 236 | 6 | 3535 | 90 | 162 | 36,5 | 89 | 23,40 |
| | 20C023608 | PL 8 SPC 236 -type 4 | 236 | 8 | 3535 | 90 | 213 | 62,0 | 89 | 26,20 |
| | 20C025002 | PL 2 SPC 250 -type 10W | 250 | 2 | 3020 | 75 | 60 | 9,0 | 51 | 11,00 |
| | 20C025003 | PL 3 SPC 250 -type 4 | 250 | 3 | 3020 | 75 | 85 | 17,0 | 51 | 15,80 |
| | 20C025004 | PL 4 SPC 250 -type 4 | 250 | 4 | 3535 | 90 | 111 | 11,0 | 89 | 22,20 |
| | 20C025005 | PL 5 SPC 250 -type 4 | 250 | 5 | 3535 | 90 | 136 | 23,5 | 89 | 24,00 |
| | 20C025006 | PL 6 SPC 250 -type 4 | 250 | 6 | 3535 | 90 | 162 | 36,5 | 89 | 26,80 |
| | 20C025008 | PL 8 SPC 250 -type 4 | 250 | 8 | 3535 | 90 | 213 | 62,0 | 89 | 31,10 |
| | 20C026503 | PL 3 SPC 265 -type 8W | 265 | 3 | 3535 | 90 | 85 | 4,0 | 89 | 17,60 |
| | 20C026504 | PL 4 SPC 265 -type 9W | 265 | 4 | 3535 | 90 | 111 | 11,0 | 89 | 20,20 |
| | 20C026505 | PL 5 SPC 265 -type 9W | 265 | 5 | 3535 | 90 | 136 | 23,5 | 89 | 26,30 |
| | 20C026506 | PL 6 SPC 265 -type 9W | 265 | 6 | 3535 | 90 | 162 | 36,5 | 89 | 26,60 |
| | 20C026508 | PL 8 SPC 265 -type 9W | 265 | 8 | 3535 | 90 | 213 | 62,0 | 89 | 35,80 |
| | 20C028002 | PL 2 SPC 280 -type 7W | 280 | 2 | 3535 | 90 | 60 | 14,5 | 89 | 17,00 |
| | 20C028003 | PL 3 SPC 280 -type 8W | 280 | 3 | 3535 | 90 | 85 | 4,0 | 89 | 26,60 |
| | 20C028004 | PL 4 SPC 280 -type 9W | 280 | 4 | 3535 | 90 | 111 | 11,0 | 89 | 22,40 |
| | 20C028005 | PL 5 SPC 280 -type 9W | 280 | 5 | 3535 | 90 | 136 | 23,5 | 89 | 27,40 |
| | 20C028006 | PL 6 SPC 280 -type 9W | 280 | 6 | 3535 | 90 | 162 | 36,5 | 89 | 30,20 |
| | 20C028008 | PL 8 SPC 280 -type 9W | 280 | 8 | 3535 | 90 | 213 | 62,0 | 89 | 40,00 |
| | 20C028010 | PL10 SPC 280 -type 4 | 280 | 10 | 4040 | 100 | 264 | 81,0 | 102 | 46,00 |

# Pulegge a gola PL per bussola conica POGGILOCK®

PL V-belt pulleys for taperbushes POGGILOCK®
PL Keilriemenscheiben für Spannbuchse POGGILOCK®
Poulies trapézoïdales PL pour moyeu amovible POGGILOCK®
Poleas trapeciales PL para casquillo cónico POGGILOCK®

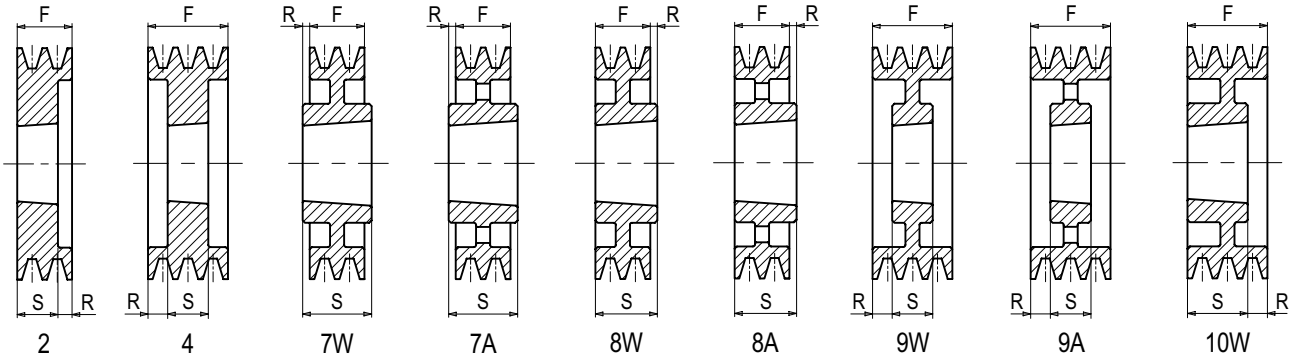


## C - SPC

| Materiale<br>Material<br>Werkstoff<br>Matériel<br>Material | Codice<br>Item number<br>Codierung<br>Code<br>Código | Descrizione<br>Designation<br>Bezeichnung<br>Désignation<br>Referencia | Dp<br>mm | N° Gole<br>Grooves<br>Rillen<br>Gorges<br>Canales | Bussola<br>Bush<br>Buchse<br>Moyeu<br>Casquillo | Foro<br>Bore<br>Bohrung<br>Alésage<br>Agujero<br>max<br>mm | F<br>mm | R<br>mm | S<br>mm | Peso<br>Weight<br>Gewicht<br>Poids<br>Peso<br>kg |
|---|---|---|---|---|---|---|---|---|---|---|
| Ghisa<br>Cast iron - Grauguß - Fonte - Fundición | 20C030002 | PL 2 SPC 300 -type 8W | 300 | 2 | 3535 | 90 | 60 | 14,5 | 89 | 18,40 |
| | 20C030003 | PL 3 SPC 300 -type 7W | 300 | 3 | 3535 | 90 | 85 | 2,0 | 89 | 20,00 |
| | 20C030004 | PL 4 SPC 300 -type 9W | 300 | 4 | 3535 | 90 | 111 | 11,0 | 89 | 27,00 |
| | 20C030005 | PL 5 SPC 300 -type 9W | 300 | 5 | 3535 | 90 | 136 | 23,5 | 89 | 28,00 |
| | 20C030006 | PL 6 SPC 300 -type 9W | 300 | 6 | 3535 | 90 | 162 | 36,5 | 89 | 31,30 |
| | 20C030008 | PL 8 SPC 300 -type 4 | 300 | 8 | 4040 | 100 | 213 | 55,5 | 102 | 47,40 |
| | 20C030010 | PL10 SPC 300 -type 4 | 300 | 10 | 4545 | 100 | 264 | 75,0 | 114 | 56,00 |
| | 20C031502 | PL 2 SPC 315 -type 8A | 315 | 2 | 3535 | 90 | 60 | 29,0 | 89 | 18,50 |
| | 20C031503 | PL 3 SPC 315 -type 7W | 315 | 3 | 3535 | 90 | 85 | 2,0 | 89 | 23,50 |
| | 20C031504 | PL 4 SPC 315 -type 9W | 315 | 4 | 3535 | 90 | 111 | 11,0 | 89 | 29,50 |
| | 20C031505 | PL 5 SPC 315 -type 9W | 315 | 5 | 3535 | 90 | 136 | 23,5 | 89 | 30,00 |
| | 20C031506 | PL 6 SPC 315 -type 9W | 315 | 6 | 3535 | 90 | 162 | 36,5 | 89 | 32,00 |
| | 20C031508 | PL 8 SPC 315 -type 4 | 315 | 8 | 4040 | 100 | 213 | 55,5 | 102 | 54,00 |
| | 20C031510 | PL10 SPC 315 -type 4 | 315 | 10 | 4545 | 100 | 264 | 75,0 | 114 | 60,00 |
| | 20C033502 | PL 2 SPC 335 -type 8A | 335 | 2 | 3535 | 90 | 60 | 29,0 | 89 | 19,00 |
| | 20C033503 | PL 3 SPC 335 -type 7W | 335 | 3 | 3535 | 90 | 85 | 2,0 | 89 | 23,60 |
| | 20C033504 | PL 4 SPC 335 -type 9W | 335 | 4 | 3535 | 90 | 111 | 11,0 | 89 | 30,20 |
| | 20C033505 | PL 5 SPC 335 -type 9W | 335 | 5 | 3535 | 90 | 136 | 23,5 | 89 | 30,50 |
| | 20C033506 | PL 6 SPC 335 -type 9W | 335 | 6 | 3535 | 90 | 162 | 36,5 | 89 | 34,20 |
| | 20C033508 | PL 8 SPC 335 -type 9W | 335 | 8 | 4040 | 100 | 213 | 55,5 | 102 | 54,00 |
| | 20C033510 | PL10 SPC 335 -type 4 | 335 | 10 | 4545 | 100 | 264 | 75,0 | 114 | 69,00 |
| | 20C035502 | PL 2 SPC 355 -type 8A | 355 | 2 | 3535 | 90 | 60 | 29,0 | 89 | 20,00 |
| | 20C035503 | PL 3 SPC 355 -type 7W | 355 | 3 | 3535 | 90 | 85 | 2,0 | 89 | 24,00 |
| | 20C035504 | PL 4 SPC 355 -type 9W | 355 | 4 | 3535 | 90 | 111 | 11,0 | 89 | 31,00 |
| | 20C035505 | PL 5 SPC 355 -type 9W | 355 | 5 | 3535 | 90 | 136 | 23,5 | 89 | 31,60 |
| | 20C035506 | PL 6 SPC 355 -type 9W | 355 | 6 | 3535 | 90 | 162 | 36,5 | 89 | 36,50 |
| | 20C035508 | PL 8 SPC 355 -type 9W | 355 | 8 | 4040 | 100 | 213 | 55,5 | 102 | 54,00 |
| | 20C035510 | PL10 SPC 355 -type 4 | 355 | 10 | 4545 | 100 | 264 | 75,0 | 114 | 80,00 |
| | 20C037503 | PL 3 SPC 375 -type 7W | 375 | 3 | 3535 | 90 | 85 | 2,0 | 89 | 24,60 |
| | 20C037504 | PL 4 SPC 375 -type 9W | 375 | 4 | 3535 | 90 | 111 | 11,0 | 89 | 32,30 |
| | 20C037505 | PL 5 SPC 375 -type 9W | 375 | 5 | 3535 | 90 | 136 | 23,5 | 89 | 36,80 |
| | 20C037506 | PL 6 SPC 375 -type 9W | 375 | 6 | 4040 | 100 | 162 | 30,0 | 102 | 44,00 |
| | 20C037508 | PL 8 SPC 375 -type 9W | 375 | 8 | 4545 | 100 | 213 | 49,5 | 114 | 61,00 |
| | 20C040002 | PL 2 SPC 400 -type 8A | 400 | 2 | 3535 | 90 | 60 | 29,0 | 89 | 23,00 |
| | 20C040003 | PL 3 SPC 400 -type 7A | 400 | 3 | 3535 | 90 | 85 | 2,0 | 89 | 30,30 |
| | 20C040004 | PL 4 SPC 400 -type 9A | 400 | 4 | 3535 | 90 | 111 | 11,0 | 89 | 32,60 |
| | 20C040005 | PL 5 SPC 400 -type 9A | 400 | 5 | 3535 | 90 | 136 | 23,5 | 89 | 42,00 |
| | 20C040006 | PL 6 SPC 400 -type 9W | 400 | 6 | 4040 | 100 | 162 | 30,0 | 102 | 48,00 |
| | 20C040008 | PL 8 SPC 400 -type 9W | 400 | 8 | 4545 | 100 | 213 | 49,5 | 114 | 62,00 |
| | 20C040010 | PL10 SPC 400 -type 9W | 400 | 10 | 5050 | 125 | 264 | 68,5 | 127 | 80,00 |

# Pulegge a gola PL per bussola conica POGGILOCK®

PL V-belt pulleys for taperbushes POGGILOCK®
PL Keilriemenscheiben für Spannbuchse POGGILOCK®
Poulies trapézoïdales PL pour moyeu amovible POGGILOCK®
Poleas trapeciales PL para casquillo cónico POGGILOCK®

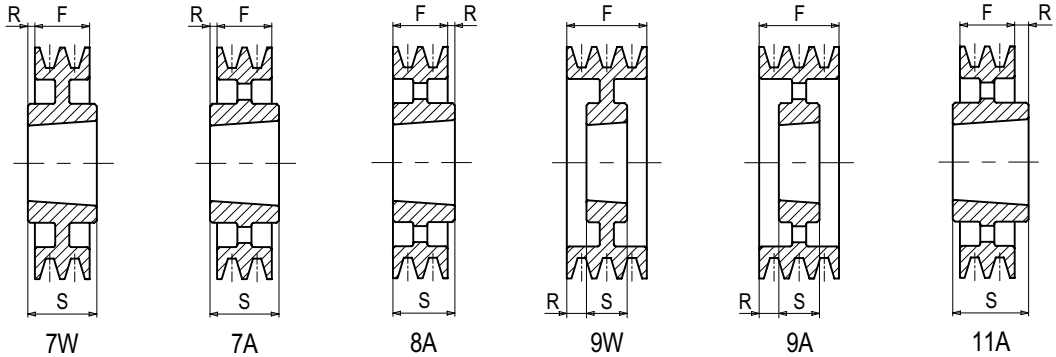


## C - SPC

| Materiale<br>Material<br>Werkstoff<br>Matériel<br>Material | Codice<br>Item number<br>Codierung<br>Code<br>Código | Descrizione<br>Designation<br>Bezeichnung<br>Désignation<br>Referencia | Dp<br>mm | N° Gole<br>Grooves<br>Rillen<br>Gorges<br>Canales | Bussola<br>Bush<br>Buchse<br>Moyeu<br>Casquillo | Foro<br>Bore<br>Bohrung<br>Alésage<br>Agujero<br>max<br>mm | F<br>mm | R<br>mm | S<br>mm | Peso<br>Weight<br>Gewicht<br>Poids<br>Peso<br>kg |
|---|---|---|---|---|---|---|---|---|---|---|
| Ghisa<br>Cast iron - Grauguß - Fonte - Fundición | 20C045002 | PL 2 SPC 450 -type 8A | 450 | 2 | 3535 | 90 | 60 | 29,0 | 89 | 26,50 |
| | 20C045003 | PL 3 SPC 450 -type 7A | 450 | 3 | 3535 | 90 | 85 | 2,0 | 89 | 32,80 |
| | 20C045004 | PL 4 SPC 450 -type 9A | 450 | 4 | 3535 | 90 | 111 | 11,0 | 89 | 37,50 |
| | 20C045005 | PL 5 SPC 450 -type 9A | 450 | 5 | 4040 | 100 | 136 | 17,0 | 102 | 47,40 |
| | 20C045006 | PL 6 SPC 450 -type 9W | 450 | 6 | 4545 | 100 | 162 | 24,0 | 114 | 63,00 |
| | 20C045008 | PL 8 SPC 450 -type 9W | 450 | 8 | 5050 | 125 | 213 | 43,0 | 127 | 70,00 |
| | 20C045010 | PL10 SPC 450 -type 9W | 450 | 10 | 5050 | 125 | 264 | 68,5 | 127 | 90,00 |
| | 20C050003 | PL 3 SPC 500 -type 7A | 500 | 3 | 3535 | 90 | 85 | 2,0 | 89 | 40,00 |
| | 20C050004 | PL 4 SPC 500 -type 9A | 500 | 4 | 3535 | 90 | 111 | 11,0 | 89 | 45,80 |
| | 20C050005 | PL 5 SPC 500 -type 9A | 500 | 5 | 4040 | 100 | 136 | 17,0 | 102 | 52,20 |
| | 20C050006 | PL 6 SPC 500 -type 9A | 500 | 6 | 4545 | 100 | 162 | 24,0 | 114 | 64,00 |
| | 20C050008 | PL 8 SPC 500 -type 9W | 500 | 8 | 5050 | 125 | 213 | 43,0 | 127 | 78,30 |
| | 20C050010 | PL10 SPC 500 -type 9A | 500 | 10 | 5050 | 125 | 264 | 68,5 | 127 | 99,00 |
| | 20C056003 | PL 3 SPC 560 -type 7A | 560 | 3 | 3535 | 90 | 85 | 2,0 | 89 | 40,80 |
| | 20C056004 | PL 4 SPC 560 -type 9A | 560 | 4 | 4040 | 100 | 111 | 4,5 | 102 | 55,40 |
| | 20C056005 | PL 5 SPC 560 -type 9A | 560 | 5 | 4545 | 100 | 136 | 11,0 | 114 | 68,20 |
| | 20C056006 | PL 6 SPC 560 -type 9A | 560 | 6 | 5050 | 125 | 162 | 17,5 | 127 | 76,70 |
| | 20C056008 | PL 8 SPC 560 -type 9A | 560 | 8 | 5050 | 125 | 213 | 43,0 | 127 | 86,10 |
| | 20C056010 | PL10 SPC 560 -type 9A | 560 | 10 | 5050 | 125 | 264 | 68,5 | 127 | 110,00 |
| | 20C063003 | PL 3 SPC 630 -type 7A | 630 | 3 | 4040 | 100 | 85 | 8,5 | 102 | 58,00 |
| | 20C063004 | PL 4 SPC 630 -type 7A | 630 | 4 | 4545 | 100 | 111 | 1,5 | 114 | 66,00 |
| | 20C063005 | PL 5 SPC 630 -type 9A | 630 | 5 | 5050 | 125 | 136 | 4,5 | 127 | 78,60 |
| | 20C063006 | PL 6 SPC 630 -type 9A | 630 | 6 | 5050 | 125 | 162 | 17,5 | 127 | 80,00 |
| | 20C063008 | PL 8 SPC 630 -type 9A | 630 | 8 | 5050 | 125 | 213 | 43,0 | 127 | 100,00 |
| | 20C063010 | PL10 SPC 630 -type 9A | 630 | 10 | 5050 | 125 | 264 | 68,5 | 127 | 122,00 |
| | 20C071004 | PL 4 SPC 710 -type 11A | 710 | 4 | 5050 | 125 | 111 | 12,0 | 127 | 81,60 |
| | 20C071005 | PL 5 SPC 710 -type 9A | 710 | 5 | 5050 | 125 | 136 | 4,5 | 127 | 91,00 |
| | 20C071006 | PL 6 SPC 710 -type 9A | 710 | 6 | 5050 | 125 | 162 | 17,5 | 127 | 96,40 |
| | 20C071008 | PL 8 SPC 710 -type 9A | 710 | 8 | 5050 | 125 | 213 | 43,0 | 127 | 129,00 |
| | 20C071010 | PL10 SPC 710 -type 9A | 710 | 10 | 5050 | 125 | 264 | 68,5 | 127 | 142,00 |
| | 20C080004 | PL 4 SPC 800 -type 11A | 800 | 4 | 5050 | 125 | 111 | 12,0 | 127 | 96,00 |
| | 20C080005 | PL 5 SPC 800 -type 9A | 800 | 5 | 5050 | 125 | 136 | 4,5 | 127 | 108,00 |
| | 20C080006 | PL 6 SPC 800 -type 9A | 800 | 6 | 5050 | 125 | 162 | 17,5 | 127 | 118,00 |
| | 20C080008 | PL 8 SPC 800 -type 9A | 800 | 8 | 5050 | 125 | 213 | 43,0 | 127 | 153,00 |
| | 20C080010 | PL10 SPC 800 -type 9A | 800 | 10 | 5050 | 125 | 264 | 68,5 | 127 | 169,00 |
| | 20C100004 | PL 4 SPC 1000 -type 11A | 1000 | 4 | 5050 | 125 | 111 | 12,0 | 127 | 118,00 |
| | 20C100005 | PL 5 SPC 1000 -type 9A | 1000 | 5 | 5050 | 125 | 136 | 4,5 | 127 | 130,00 |
| | 20C100006 | PL 6 SPC 1000 -type 9A | 1000 | 6 | 5050 | 125 | 162 | 17,5 | 127 | 150,00 |
| | 20C100008 | PL 8 SPC 1000 -type 9A | 1000 | 8 | 5050 | 125 | 213 | 43,0 | 127 | 190,00 |
| | 20C100010 | PL10 SPC 1000 -type 9A | 1000 | 10 | 5050 | 125 | 264 | 68,5 | 127 | 221,00 |

# Pulegge a gola monoblocco in ghisa

Monobloc V-pulleys in cast-iron
Keilriemenscheiben aus Grauguss
Poulies trapézoïdales moyeu plein en fonte
Poleas trapeciales macizas de fundición

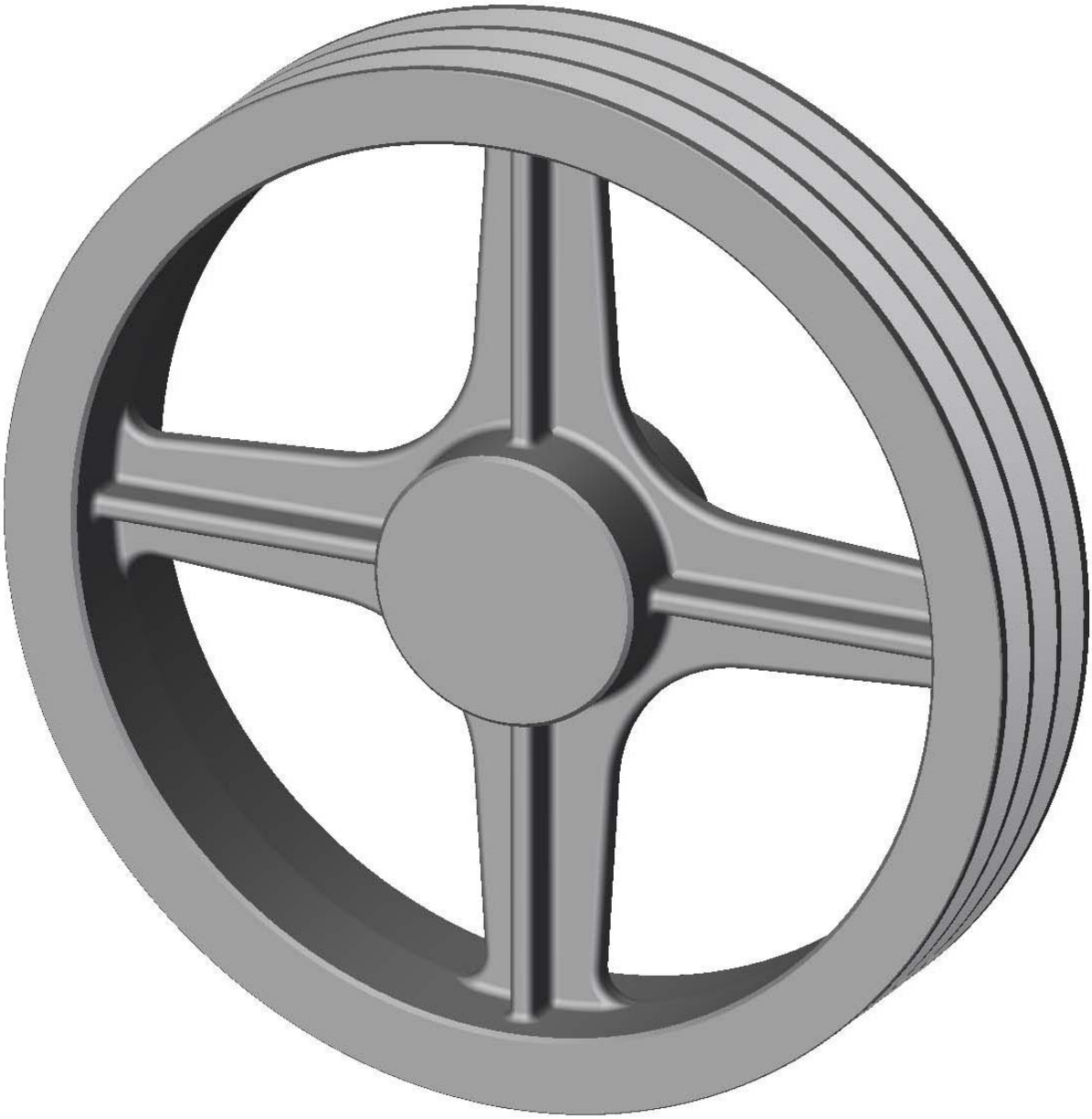

# Pulegge a gola monoblocco in ghisa

Monobloc V-pulleys in cast-iron
Keilriemenscheiben aus Grauguss
Poulies trapézoïdales moyeu plein en fonte
Poleas trapeciales macizas de fundición

## Forme costruttive

Designe features - Konstruktionsmerkmale - Caractéristiques - Características

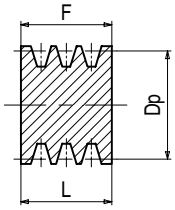


1

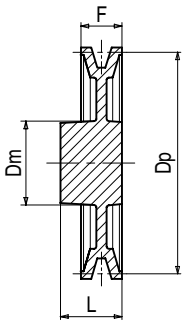


6W

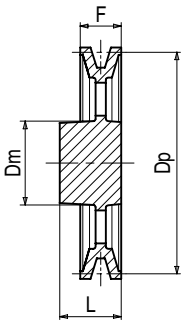


6A

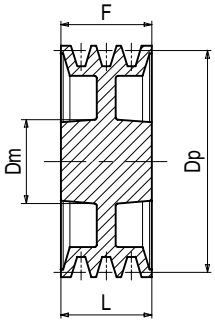


10W

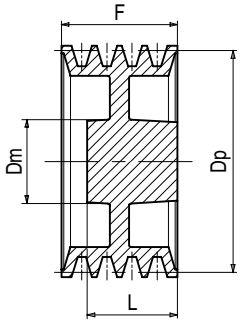


11W

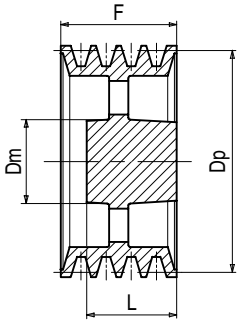


11A

# Pulegge a gola monoblocco in ghisa

Monobloc V-pulleys in cast-iron
Keilriemenscheiben aus Grauguss
Poulies trapézoïdales moyeu plein en fonte
Poleas trapeciales macizas de fundición

**Le pulegge a gola monoblocco in ghisa sono realizzate con materiale di qualità. Hanno un grado di finitura tale da assicurare un perfetto accoppiamento con le cinghie e garantire l'ottimo funzionamento della trasmissione.**

**Il dimensionamento delle gole è stato realizzato in modo che si possano montare le cinghie:**
**NORMAL®**
**NORMALUSA®**
**NORMALMEC® e LINEA-X.**

**Tutte le dimensioni sono in mm.**

All monobloc V-pulleys in cast-iron are made from high quality material. The very accurate finishing enables the perfect matching with the belts and assures the best running of the drive.

The dimensions of the grooves allow the mounting of the following belts:
**NORMAL®**
**NORMALUSA®**
**NORMALMEC®** and **LINEA-X.**

All dimensions are in mm.

Alles Keilriemenscheiben aus Grauguss sind von Material von hoher Qualität gemacht.
Der sehr genaue Fertigstellung ermöglicht das perfekte Anpassen mit den Riemen und sichert das beste Laufen des Antriebes.

Die Abmessungen von den Rillen erlauben das Aufstellen von den folgenden Riemen:
**NORMAL®**
**NORMALUSA®**
**NORMALMEC®** und **LINEA-X**.

Alle Abmessungen sind in mm.

Les poulies trapézoïdales moyeu plein en fonte sont fabriquées en utilisant un matériel de haute qualité. Elles ont un degré de finition qui assure un parfait assemblage avec les courroies et qui garantit le fonctionnement optimal de la transmission.
Les dimensions des gorges permettent le montage des ces courroies:
**NORMAL®**
**NORMALUSA®**
**NORMALMEC®** et **LINEA-X.**

Toutes les dimensions sont en mm.

Las poleas trapeciales macizas de fundición se fabrican en un material de la más alta calidad. Tienen un grado de acabado tal que puede asegurar un perfecto encaje con las correas y el funcionamiento impecable de la transmisión.

Las dimensiones de los canales permiten el montaje de las siguientes correas:
**NORMAL®**
**NORMALUSA®**
**NORMALMEC®** y **LINEA-X.**

Todas las dimensiones son en mm.

## Dimensioni delle gole

Dimensions of grooves
Abmessungen der Rillen
Dimensions des gorges
Dimensiones de los canales

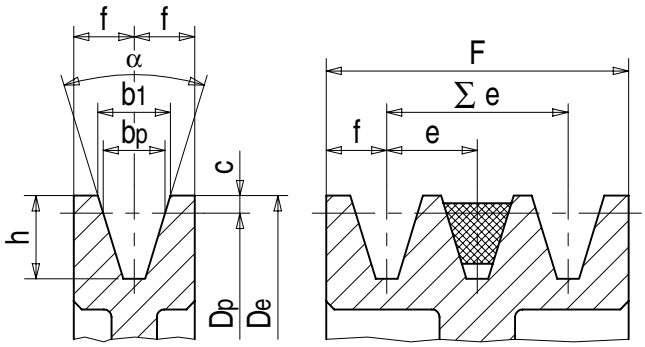


| **Sezione** - Section - Profil - Section - Perfil | | | **SPZ** | **SPA** | **SPB** | **C** |
|---|---|---|---|---|---|---|
| $b_p$ | | | 8,5 | 11 | 14 | 19 |
| $b_1 \approx$ | | | 9,7 | 12,7 | 16,3 | 22 |
| c | | | 2 | 2,8 | 3,5 | 4,8 |
| e | | | 12±0,3 | 15±0,3 | 19±0,4 | 25,5±0,5 |
| f | | | 8±0,6 | 10±0,6 | 12,5±0,8 | 17±1 |
| h | | | 11 | 14 | 18 | 22 |
| α = 34° | Dp = | | ≤80 | ≤118 | ≤190 | ≤315 |
| 38° | Dp = | | >80 | >118 | >190 | >315 |
| α **Tolleranza**-Tolerance-Fertigungstoleranz-Tolérance-Tolerancia | | | ±1° | ±1° | ±1° | ±30' |
| F | **N° Gole** Grooves Rillen Gorges Canales | 1 | 16 | 20 | 25 | 34 |
| | | 2 | 28 | 35 | 44 | 59,5 |
| | | 3 | 40 | 50 | 63 | 85 |
| | | 4 | 52 | 65 | 82 | 110,5 |
| | | 5 | 64 | 80 | 101 | 136 |
| | | 6 | 76 | 95 | 120 | 161,5 |
| | | 7 | 88 | 110 | 139 | 187 |
| | | 8 | 100 | 125 | 158 | 212,5 |
| | | 9 | 112 | 140 | 177 | 238 |
| | | 10 | 124 | 155 | 196 | 263,5 |
| | | 11 | 136 | 170 | 215 | 289 |
| | | 12 | 148 | 185 | 234 | 314,5 |
| ∑ e **Tolleranza**-Tolerance-Fertigungstoleranz-Tolérance-Tolerancia | | | ±0,6 | ±0,6 | ±0,8 | ±1 |

# Pulegge a gola monoblocco in ghisa

Monobloc V-pulleys in cast-iron
Keilriemenscheiben aus Grauguss
Poulies trapézoïdales moyeu plein en fonte
Poleas trapeciales macizas de fundición

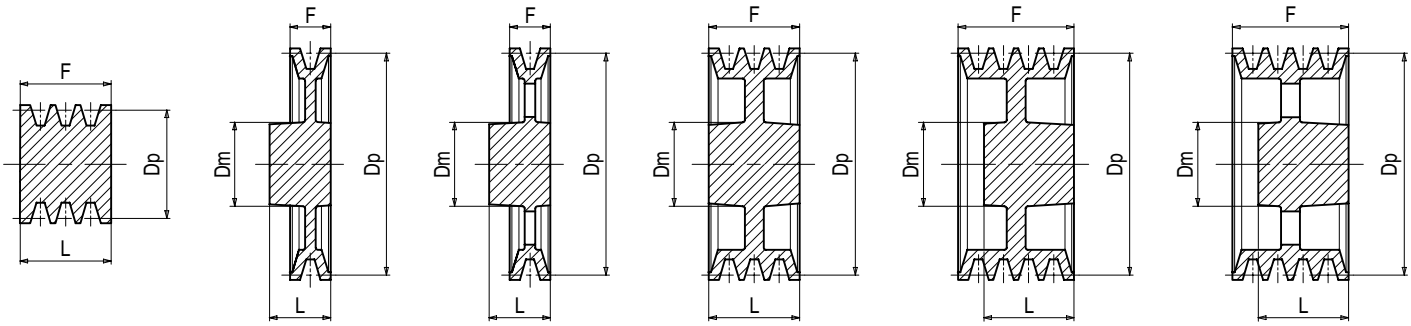


1 6W 6A 10W 11W 11A

**Diametro primitivo minimo delle pulegge raccomandato dalle norme ISO R 459 e DIN 2211:**
Minimum pulley pitch diametre recommended by ISO R 459 and DIN 2211:
Empfohlener Mindest-Wirkdurchmesser der Scheiben nach ISO R 459 und DIN 2211:
Diamètre primitif minimum des poulies recommandé par ISO R 459 et DIN 2211:
Diámetro primitivo mínimo de las poleas recomendado por ISO R 459 y DIN 2211:

| | | |
|---|---|---|
| **LINEA-X** | | **Dp 80** |
| **NORMAL®** | **A** | **Dp 85** |
| **NORMALMEC®** | **SPA** | **Dp 90** |

## A - SPA

| **Materiale** Material Werkstoff Matériel Material | **Codice** Item number Codierung Code Código | **Descrizione** Designation Bezeichnung Désignation Referencia | Dp mm | **N° Gole** Grooves Rillen Gorges Canales | Dm mm | F mm | L mm | **Peso** Weight Gewicht Poids Peso kg |
|---|---|---|---|---|---|---|---|---|
| **Ghisa** Cast iron - Grauguß - Fonte - Fundición | 15A0401 | 1 SPA 40 GG - type 1 | 40 | 1 | - | 21 | 21 | 0,20 |
| | 15A0402 | 2 SPA 40 GG - type 1 | 40 | 2 | - | 36 | 36 | 0,30 |
| | 15A0403 | 3 SPA 40 GG - type 1 | 40 | 3 | - | 51 | 51 | 0,40 |
| | 15A0501 | 1 SPA 50 GG - type 6W | 50 | 1 | 35 | 21 | 30 | 0,40 |
| | 15A0502 | 2 SPA 50 GG - type 10W | 50 | 2 | 35 | 36 | 36 | 0,50 |
| | 15A0503 | 3 SPA 50 GG - type 1 | 50 | 3 | - | 51 | 51 | 0,70 |
| | 15A0504 | 4 SPA 50 GG - type 1 | 50 | 4 | - | 66 | 66 | 0,74 |
| | 15A0601 | 1 SPA 60 GG - type 6W | 60 | 1 | 40 | 21 | 30 | 0,50 |
| | 15A0602 | 2 SPA 60 GG - type 6W | 60 | 2 | 40 | 36 | 40 | 0,70 |
| | 15A0603 | 3 SPA 60 GG - type 10W | 60 | 3 | 44 | 51 | 51 | 0,90 |
| | 15A0604 | 4 SPA 60 GG - type 1 | 60 | 4 | - | 66 | 66 | 1,00 |
| | 15A0605 | 5 SPA 60 GG - type 1 | 60 | 5 | - | 81 | 79 | 1,30 |
| | 15A0651 | 1 SPA 65 GG - type 6W | 65 | 1 | 42 | 21 | 40 | 0,70 |
| | 15A0652 | 2 SPA 65 GG - type 6W | 65 | 2 | 44 | 36 | 40 | 0,80 |
| | 15A0653 | 3 SPA 65 GG - type 10W | 65 | 3 | 44 | 51 | 51 | 1,10 |
| | 15A0654 | 4 SPA 65 GG - type 11W | 65 | 4 | 44 | 66 | 52 | 1,30 |
| | 15A0655 | 5 SPA 65 GG - type 11W | 65 | 5 | 44 | 81 | 52 | 1,50 |
| | 15A0656 | 6 SPA 65 GG - type 11W | 65 | 6 | 44 | 96 | 52 | 1,70 |
| | 15A0701 | 1 SPA 70 GG - type 6W | 70 | 1 | 42 | 21 | 40 | 0,70 |
| | 15A0702 | 2 SPA 70 GG - type 6W | 70 | 2 | 44 | 36 | 40 | 0,90 |
| | 15A0703 | 3 SPA 70 GG - type 10W | 70 | 3 | 44 | 51 | 51 | 1,20 |
| | 15A0704 | 4 SPA 70 GG - type 11W | 70 | 4 | 44 | 66 | 52 | 1,50 |
| | 15A0705 | 5 SPA 70 GG - type 11W | 70 | 5 | 44 | 81 | 52 | 1,70 |
| | 15A0706 | 6 SPA 70 GG - type 11W | 70 | 6 | 44 | 96 | 52 | 2,10 |
| | 15A0751 | 1 SPA 75 GG - type 6W | 75 | 1 | 42 | 21 | 40 | 0,80 |
| | 15A0752 | 2 SPA 75 GG - type 6W | 75 | 2 | 44 | 36 | 40 | 1,00 |
| | 15A0753 | 3 SPA 75 GG - type 10W | 75 | 3 | 44 | 51 | 51 | 1,30 |
| | 15A0754 | 4 SPA 75 GG - type 11W | 75 | 4 | 44 | 66 | 52 | 1,58 |
| | 15A0755 | 5 SPA 75 GG - type 11W | 75 | 5 | 44 | 81 | 52 | 1,90 |
| | 15A0756 | 6 SPA 75 GG - type 11W | 75 | 6 | 44 | 96 | 52 | 2,40 |
| | 15A0801 | 1 SPA 80 GG - type 6W | 80 | 1 | 46 | 21 | 40 | 0,80 |
| | 15A0802 | 2 SPA 80 GG - type 6W | 80 | 2 | 46 | 36 | 40 | 1,10 |
| | 15A0803 | 3 SPA 80 GG - type 10W | 80 | 3 | 50 | 51 | 51 | 1,40 |
| | 15A0804 | 4 SPA 80 GG - type 11W | 80 | 4 | 56 | 66 | 52 | 1,72 |
| | 15A0805 | 5 SPA 80 GG - type 11W | 80 | 5 | 56 | 81 | 52 | 2,10 |
| | 15A0806 | 6 SPA 80 GG - type 11W | 80 | 6 | 56 | 96 | 52 | 2,48 |
| | 15A0851 | 1 SPA 85 GG - type 6W | 85 | 1 | 46 | 21 | 40 | 0,90 |
| | 15A0852 | 2 SPA 85 GG - type 6W | 85 | 2 | 46 | 36 | 40 | 1,30 |
| | 15A0853 | 3 SPA 85 GG - type 10W | 85 | 3 | 50 | 51 | 51 | 1,50 |
| | 15A0854 | 4 SPA 85 GG - type 11W | 85 | 4 | 56 | 66 | 52 | 2,00 |
| | 15A0855 | 5 SPA 85 GG - type 11W | 85 | 5 | 56 | 81 | 52 | 2,10 |

# Pulegge a gola monoblocco in ghisa

Monobloc V-pulleys in cast-iron
Keilriemenscheiben aus Grauguss
Poulies trapézoïdales moyeu plein en fonte
Poleas trapeciales macizas de fundición

## A - SPA

| **Materiale** Material Werkstoff Matériel Material | **Codice** Item number Codierung Code Código | **Descrizione** Designation Bezeichnung Désignation Referencia | Dp mm | **N° Gole** Grooves Rillen Gorges Canales | Dm mm | F mm | L mm | **Peso** Weight Gewicht Poids Peso kg |
|---|---|---|---|---|---|---|---|---|
| **Ghisa** Cast iron - Grauguß - Fonte - Fundición | 15A0856 | 6 SPA 85 GG - type 11W | 85 | 6 | 56 | 96 | 52 | 2,88 |
| | 15A0901 | 1 SPA 90 GG - type 6W | 90 | 1 | 46 | 21 | 40 | 0,90 |
| | 15A0902 | 2 SPA 90 GG - type 6W | 90 | 2 | 46 | 36 | 40 | 1,30 |
| | 15A0903 | 3 SPA 90 GG - type 10W | 90 | 3 | 50 | 51 | 51 | 1,80 |
| | 15A0904 | 4 SPA 90 GG - type 11W | 90 | 4 | 56 | 66 | 52 | 2,17 |
| | 15A0905 | 5 SPA 90 GG - type 11W | 90 | 5 | 58 | 81 | 52 | 2,70 |
| | 15A0906 | 6 SPA 90 GG - type 11W | 90 | 6 | 58 | 96 | 52 | 3,30 |
| | 15A0951 | 1 SPA 95 GG - type 6W | 95 | 1 | 46 | 21 | 40 | 1,00 |
| | 15A0952 | 2 SPA 95 GG - type 6W | 95 | 2 | 46 | 36 | 40 | 1,50 |
| | 15A0953 | 3 SPA 95 GG - type 10W | 95 | 3 | 50 | 51 | 51 | 2,00 |
| | 15A0954 | 4 SPA 95 GG - type 11W | 95 | 4 | 56 | 66 | 52 | 2,59 |
| | 15A0955 | 5 SPA 95 GG - type 11W | 95 | 5 | 58 | 81 | 52 | 3,15 |
| | 15A0956 | 6 SPA 95 GG - type 11W | 95 | 6 | 58 | 96 | 52 | 3,60 |
| | 15A1001 | 1 SPA 100 GG - type 6W | 100 | 1 | 46 | 21 | 40 | 1,20 |
| | 15A1002 | 2 SPA 100 GG - type 6W | 100 | 2 | 50 | 36 | 40 | 1,50 |
| | 15A1003 | 3 SPA 100 GG - type 11W | 100 | 3 | 50 | 51 | 42 | 2,30 |
| | 15A1004 | 4 SPA 100 GG - type 11W | 100 | 4 | 56 | 66 | 52 | 3,20 |
| | 15A1005 | 5 SPA 100 GG - type 11W | 100 | 5 | 60 | 81 | 52 | 3,30 |
| | 15A1006 | 6 SPA 100 GG - type 11W | 100 | 6 | 60 | 96 | 52 | 4,10 |
| | 15A1051 | 1 SPA 105 GG - type 6W | 105 | 1 | 46 | 21 | 40 | 1,10 |
| | 15A1052 | 2 SPA 105 GG - type 6W | 105 | 2 | 50 | 36 | 40 | 1,60 |
| | 15A1053 | 3 SPA 105 GG - type 11W | 105 | 3 | 50 | 51 | 42 | 2,50 |
| | 15A1054 | 4 SPA 105 GG - type 11W | 105 | 4 | 56 | 66 | 52 | 3,30 |
| | 15A1055 | 5 SPA 105 GG - type 11W | 105 | 5 | 60 | 81 | 52 | 3,16 |
| | 15A1056 | 6 SPA 105 GG - type 11W | 105 | 6 | 60 | 96 | 52 | 4,80 |
| | 15A1121 | 1 SPA 112 GG - type 6W | 112 | 1 | 46 | 21 | 40 | 1,30 |
| | 15A1122 | 2 SPA 112 GG - type 6W | 112 | 2 | 54 | 36 | 40 | 1,80 |
| | 15A1123 | 3 SPA 112 GG - type 11W | 112 | 3 | 54 | 51 | 40 | 2,80 |
| | 15A1124 | 4 SPA 112 GG - type 11W | 112 | 4 | 60 | 66 | 52 | 3,40 |
| | 15A1125 | 5 SPA 112 GG - type 11W | 112 | 5 | 60 | 81 | 52 | 3,90 |
| | 15A1126 | 6 SPA 112 GG - type 11W | 112 | 6 | 60 | 96 | 52 | 5,60 |
| | 15A1201 | 1 SPA 120 GG - type 6W | 120 | 1 | 50 | 21 | 40 | 1,31 |
| | 15A1202 | 2 SPA 120 GG - type 6W | 120 | 2 | 54 | 36 | 40 | 2,00 |
| | 15A1203 | 3 SPA 120 GG - type 11W | 120 | 3 | 60 | 51 | 42 | 2,50 |
| | 15A1204 | 4 SPA 120 GG - type 11W | 120 | 4 | 66 | 66 | 52 | 3,40 |
| | 15A1205 | 5 SPA 120 GG - type 11W | 120 | 5 | 70 | 81 | 52 | 4,20 |
| | 15A1206 | 6 SPA 120 GG - type 11W | 120 | 6 | 70 | 96 | 52 | 5,80 |
| | 15A1251 | 1 SPA 125 GG - type 6W | 125 | 1 | 50 | 21 | 40 | 1,40 |
| | 15A1252 | 2 SPA 125 GG - type 6W | 125 | 2 | 54 | 36 | 40 | 2,00 |
| | 15A1253 | 3 SPA 125 GG - type 11W | 125 | 3 | 60 | 51 | 42 | 2,60 |
| | 15A1254 | 4 SPA 125 GG - type 11W | 125 | 4 | 66 | 66 | 52 | 3,60 |
| | 15A1255 | 5 SPA 125 GG - type 11W | 125 | 5 | 70 | 81 | 52 | 4,80 |
| | 15A1256 | 6 SPA 125 GG - type 11W | 125 | 6 | 70 | 96 | 52 | 6,10 |
| | 15A1301 | 1 SPA 130 GG - type 6W | 130 | 1 | 50 | 21 | 40 | 1,50 |
| | 15A1302 | 2 SPA 130 GG - type 6W | 130 | 2 | 54 | 36 | 40 | 1,75 |
| | 15A1303 | 3 SPA 130 GG - type 11W | 130 | 3 | 60 | 51 | 42 | 2,70 |
| | 15A1304 | 4 SPA 130 GG - type 11W | 130 | 4 | 66 | 66 | 52 | 3,80 |
| | 15A1305 | 5 SPA 130 GG - type 11W | 130 | 5 | 70 | 81 | 52 | 5,70 |
| | 15A1306 | 6 SPA 130 GG - type 11W | 130 | 6 | 70 | 96 | 52 | 6,50 |
| | 15A1401 | 1 SPA 140 GG - type 6W | 140 | 1 | 50 | 21 | 40 | 1,60 |
| | 15A1402 | 2 SPA 140 GG - type 6W | 140 | 2 | 50 | 36 | 40 | 2,00 |
| | 15A1403 | 3 SPA 140 GG - type 11W | 140 | 3 | 60 | 51 | 42 | 3,30 |
| | 15A1404 | 4 SPA 140 GG - type 11W | 140 | 4 | 66 | 66 | 52 | 4,32 |
| | 15A1405 | 5 SPA 140 GG - type 11W | 140 | 5 | 70 | 81 | 52 | 4,70 |
| | 15A1406 | 6 SPA 140 GG - type 11W | 140 | 6 | 70 | 96 | 52 | 6,70 |
| | 15A1501 | 1 SPA 150 GG - type 6W | 150 | 1 | 50 | 21 | 40 | 1,68 |
| | 15A1502 | 2 SPA 150 GG - type 6W | 150 | 2 | 50 | 36 | 40 | 2,32 |
| | 15A1503 | 3 SPA 150 GG - type 6W | 150 | 3 | 60 | 51 | 60 | 3,60 |
| | 15A1504 | 4 SPA 150 GG - type 11W | 150 | 4 | 70 | 66 | 64 | 4,80 |
| | 15A1505 | 5 SPA 150 GG - type 11W | 150 | 5 | 70 | 81 | 64 | 5,30 |
| | 15A1506 | 6 SPA 150 GG - type 11W | 150 | 6 | 70 | 96 | 64 | 6,90 |
| | 15A1601 | 1 SPA 160 GG - type 6W | 160 | 1 | 50 | 21 | 40 | 1,82 |
| | 15A1602 | 2 SPA 160 GG - type 6W | 160 | 2 | 50 | 36 | 40 | 2,75 |
| | 15A1603 | 3 SPA 160 GG - type 6W | 160 | 3 | 60 | 51 | 60 | 3,80 |
| | 15A1604 | 4 SPA 160 GG - type 11W | 160 | 4 | 70 | 66 | 64 | 5,10 |
| | 15A1605 | 5 SPA 160 GG - type 11W | 160 | 5 | 70 | 81 | 64 | 5,60 |
| | 15A1606 | 6 SPA 160 GG - type 11W | 160 | 6 | 70 | 96 | 64 | 7,20 |

# Pulegge a gola monoblocco in ghisa

Monobloc V-pulleys in cast-iron
Keilriemenscheiben aus Grauguss
Poulies trapézoïdales moyeu plein en fonte
Poleas trapeciales macizas de fundición

## A - SPA

| **Materiale** Material Werkstoff Matériel Material | **Codice** Item number Codierung Code Código | **Descrizione** Designation Bezeichnung Désignation Referencia | Dp mm | **N° Gole** Grooves Rillen Gorges Canales | Dm mm | F mm | L mm | **Peso** Weight Gewicht Poids Peso kg |
|---|---|---|---|---|---|---|---|---|
| **Ghisa** Cast iron - Grauguß - Fonte - Fundición | 15A1701 | 1 SPA 170 GG - type 6W | 170 | 1 | 56 | 21 | 40 | 2,10 |
| | 15A1702 | 2 SPA 170 GG - type 6W | 170 | 2 | 56 | 36 | 40 | 3,00 |
| | 15A1703 | 3 SPA 170 GG - type 6W | 170 | 3 | 70 | 51 | 60 | 4,30 |
| | 15A1704 | 4 SPA 170 GG - type 11W | 170 | 4 | 74 | 66 | 64 | 5,40 |
| | 15A1705 | 5 SPA 170 GG - type 11W | 170 | 5 | 74 | 81 | 64 | 6,20 |
| | 15A1706 | 6 SPA 170 GG - type 11W | 170 | 6 | 74 | 96 | 64 | 7,50 |
| | 15A1801 | 1 SPA 180 GG - type 6W | 180 | 1 | 56 | 21 | 40 | 2,40 |
| | 15A1802 | 2 SPA 180 GG - type 6W | 180 | 2 | 56 | 36 | 40 | 3,20 |
| | 15A1803 | 3 SPA 180 GG - type 6W | 180 | 3 | 70 | 51 | 60 | 5,00 |
| | 15A1804 | 4 SPA 180 GG - type 11W | 180 | 4 | 74 | 66 | 64 | 5,80 |
| | 15A1805 | 5 SPA 180 GG - type 11W | 180 | 5 | 74 | 81 | 64 | 6,50 |
| | 15A1806 | 6 SPA 180 GG - type 11W | 180 | 6 | 74 | 96 | 64 | 7,90 |
| | 15A1901 | 1 SPA 190 GG - type 6W | 190 | 1 | 56 | 21 | 46 | 2,40 |
| | 15A1902 | 2 SPA 190 GG - type 6W | 190 | 2 | 56 | 36 | 46 | 3,59 |
| | 15A1903 | 3 SPA 190 GG - type 6W | 190 | 3 | 70 | 51 | 60 | 5,30 |
| | 15A1904 | 4 SPA 190 GG - type 11W | 190 | 4 | 76 | 66 | 64 | 6,20 |
| | 15A1905 | 5 SPA 190 GG - type 11W | 190 | 5 | 76 | 81 | 64 | 6,80 |
| | 15A1906 | 6 SPA 190 GG - type 11W | 190 | 6 | 76 | 96 | 64 | 8,95 |
| | 15A2001 | 1 SPA 200 GG - type 6W | 200 | 1 | 56 | 21 | 46 | 3,00 |
| | 15A2002 | 2 SPA 200 GG - type 6W | 200 | 2 | 56 | 36 | 46 | 4,20 |
| | 15A2003 | 3 SPA 200 GG - type 6W | 200 | 3 | 70 | 51 | 60 | 5,50 |
| | 15A2004 | 4 SPA 200 GG - type 11W | 200 | 4 | 76 | 66 | 64 | 6,50 |
| | 15A2005 | 5 SPA 200 GG - type 11W | 200 | 5 | 76 | 81 | 64 | 7,00 |
| | 15A2006 | 6 SPA 200 GG - type 11W | 200 | 6 | 76 | 96 | 64 | 9,70 |
| | 15A2251 | 1 SPA 225 GG - type 6W | 225 | 1 | 60 | 21 | 46 | 3,80 |
| | 15A2252 | 2 SPA 225 GG - type 6W | 225 | 2 | 64 | 36 | 46 | 4,80 |
| | 15A2253 | 3 SPA 225 GG - type 6W | 225 | 3 | 70 | 51 | 60 | 5,60 |
| | 15A2254 | 4 SPA 225 GG - type 6W | 225 | 4 | 76 | 66 | 68 | 7,60 |
| | 15A2255 | 5 SPA 225 GG - type 11W | 225 | 5 | 76 | 81 | 68 | 8,30 |
| | 15A2256 | 6 SPA 225 GG - type 11W | 225 | 6 | 76 | 96 | 68 | 10,00 |
| | 15A2401 | 1 SPA 240 GG - type 6W | 240 | 1 | 60 | 21 | 46 | 4,20 |
| | 15A2402 | 2 SPA 240 GG - type 6W | 240 | 2 | 64 | 36 | 46 | 5,60 |
| | 15A2403 | 3 SPA 240 GG - type 6W | 240 | 3 | 70 | 51 | 60 | 6,80 |
| | 15A2404 | 4 SPA 240 GG - type 6W | 240 | 4 | 76 | 66 | 68 | 8,60 |
| | 15A2405 | 5 SPA 240 GG - type 11W | 240 | 5 | 76 | 81 | 68 | 11,20 |
| | 15A2406 | 6 SPA 240 GG - type 11W | 240 | 6 | 76 | 96 | 68 | - |
| | 15A2501 | 1 SPA 250 GG - type 6A | 250 | 1 | 60 | 21 | 46 | 3,18 |
| | 15A2502 | 2 SPA 250 GG - type 6W | 250 | 2 | 66 | 36 | 46 | 5,20 |
| | 15A2503 | 3 SPA 250 GG - type 6W | 250 | 3 | 76 | 51 | 60 | 6,80 |
| | 15A2504 | 4 SPA 250 GG - type 6W | 250 | 4 | 80 | 66 | 68 | 8,80 |
| | 15A2505 | 5 SPA 250 GG - type 11W | 250 | 5 | 80 | 81 | 68 | 9,40 |
| | 15A2506 | 6 SPA 250 GG - type 11W | 250 | 6 | 80 | 96 | 68 | 12,60 |
| | 15A2801 | 1 SPA 280 GG - type 6A | 280 | 1 | 70 | 21 | 46 | 3,50 |
| | 15A2802 | 2 SPA 280 GG - type 6A | 280 | 2 | 70 | 36 | 46 | 4,40 |
| | 15A2803 | 3 SPA 280 GG - type 6A | 280 | 3 | 76 | 51 | 60 | 6,60 |
| | 15A2804 | 4 SPA 280 GG - type 6A | 280 | 4 | 82 | 66 | 68 | 9,00 |
| | 15A2805 | 5 SPA 280 GG - type 11A | 280 | 5 | 82 | 81 | 68 | 11,20 |
| | 15A2806 | 6 SPA 280 GG - type 11A | 280 | 6 | 82 | 96 | 68 | 13,00 |
| | 15A3001 | 1 SPA 300 GG - type 6A | 300 | 1 | 72 | 21 | 46 | 3,77 |
| | 15A3002 | 2 SPA 300 GG - type 6A | 300 | 2 | 72 | 36 | 46 | 5,50 |
| | 15A3003 | 3 SPA 300 GG - type 6A | 300 | 3 | 80 | 51 | 60 | 8,00 |
| | 15A3004 | 4 SPA 300 GG - type 6A | 300 | 4 | 90 | 66 | 68 | 11,40 |
| | 15A3005 | 5 SPA 300 GG - type 11A | 300 | 5 | 90 | 81 | 74 | 13,60 |
| | 15A3006 | 6 SPA 300 GG - type 11A | 300 | 6 | 90 | 96 | 74 | 14,40 |
| | 15A3201 | 1 SPA 320 GG - type 6A | 320 | 1 | 72 | 21 | 46 | 4,30 |
| | 15A3202 | 2 SPA 320 GG - type 6A | 320 | 2 | 72 | 36 | 46 | 5,60 |
| | 15A3203 | 3 SPA 320 GG - type 6A | 320 | 3 | 80 | 51 | 60 | 8,00 |
| | 15A3204 | 4 SPA 320 GG - type 6A | 320 | 4 | 90 | 66 | 68 | 10,00 |
| | 15A3205 | 5 SPA 320 GG - type 11A | 320 | 5 | 90 | 81 | 74 | 14,30 |
| | 15A3206 | 6 SPA 320 GG - type 11A | 320 | 6 | 90 | 96 | 74 | 15,30 |
| | 15A3401 | 1 SPA 340 GG - type 6A * | 340 | 1 | 80 | 21 | 46 | 5,90 |
| | 15A3402 | 2 SPA 340 GG - type 6A * | 340 | 2 | 86 | 36 | 46 | 7,20 |
| | 15A3403 | 3 SPA 340 GG - type 6A * | 340 | 3 | 86 | 51 | 60 | 9,30 |
| | 15A3404 | 4 SPA 340 GG - type 6A * | 340 | 4 | 96 | 66 | 68 | 12,40 |
| | 15A3405 | 5 SPA 340 GG - type 11A * | 340 | 5 | 96 | 81 | 74 | 16,40 |
| | 15A3406 | 6 SPA 340 GG - type 11A * | 340 | 6 | 96 | 96 | 74 | 18,90 |
| | 15A3501 | 1 SPA 350 GG - type 6A | 350 | 1 | 80 | 21 | 46 | 4,60 |

# Pulegge a gola monoblocco in ghisa

Monobloc V-pulleys in cast-iron
Keilriemenscheiben aus Grauguss
Poulies trapézoïdales moyeu plein en fonte
Poleas trapeciales macizas de fundición

## A - SPA

| **Materiale** Material Werkstoff Matériel Material | **Codice** Item number Codierung Code Código | **Descrizione** Designation Bezeichnung Désignation Referencia | Dp mm | **N° Gole** Grooves Rillen Gorges Canales | Dm mm | F mm | L mm | **Peso** Weight Gewicht Poids Peso kg |
|---|---|---|---|---|---|---|---|---|
| **Ghisa** Cast iron - Grauguß - Fonte - Fundición | 15A3502 | 2 SPA 350 GG - type 6A | 350 | 2 | 86 | 36 | 46 | 6,20 |
| | 15A3503 | 3 SPA 350 GG - type 6A | 350 | 3 | 86 | 51 | 60 | 8,80 |
| | 15A3504 | 4 SPA 350 GG - type 6A | 350 | 4 | 96 | 66 | 68 | 12,30 |
| | 15A3505 | 5 SPA 350 GG - type 11A | 350 | 5 | 96 | 81 | 74 | 16,80 |
| | 15A3506 | 6 SPA 350 GG - type 11A | 350 | 6 | 96 | 96 | 74 | 18,60 |
| | 15A3601 | 1 SPA 360 GG - type 6A | 360 | 1 | 80 | 21 | 46 | 5,00 |
| | 15A3602 | 2 SPA 360 GG - type 6A | 360 | 2 | 86 | 36 | 46 | 6,30 |
| | 15A3603 | 3 SPA 360 GG - type 6A | 360 | 3 | 86 | 51 | 60 | 9,50 |
| | 15A3604 | 4 SPA 360 GG - type 6A | 360 | 4 | 96 | 66 | 68 | 13,50 |
| | 15A3605 | 5 SPA 360 GG - type 11A | 360 | 5 | 96 | 81 | 74 | 14,40 |
| | 15A3606 | 6 SPA 360 GG - type 11A | 360 | 6 | 96 | 96 | 74 | 18,30 |
| | 15A3801 | 1 SPA 380 GG - type 6A * | 380 | 1 | 80 | 21 | 46 | 5,90 |
| | 15A3802 | 2 SPA 380 GG - type 6A * | 380 | 2 | 86 | 36 | 46 | 8,30 |
| | 15A3803 | 3 SPA 380 GG - type 6A * | 380 | 3 | 86 | 51 | 60 | 11,30 |
| | 15A3804 | 4 SPA 380 GG - type 6A * | 380 | 4 | 96 | 66 | 68 | 12,90 |
| | 15A3805 | 5 SPA 380 GG - type 11A * | 380 | 5 | 96 | 81 | 74 | 16,00 |
| | 15A3806 | 6 SPA 380 GG - type 11A * | 380 | 6 | 96 | 96 | 74 | 18,80 |
| | 15A4001 | 1 SPA 400 GG - type 6A | 400 | 1 | 90 | 21 | 46 | 6,20 |
| | 15A4002 | 2 SPA 400 GG - type 6A | 400 | 2 | 90 | 36 | 46 | 8,10 |
| | 15A4003 | 3 SPA 400 GG - type 6A | 400 | 3 | 102 | 51 | 60 | 12,00 |
| | 15A4004 | 4 SPA 400 GG - type 6A | 400 | 4 | 106 | 66 | 68 | 13,40 |
| | 15A4005 | 5 SPA 400 GG - type 11A | 400 | 5 | 106 | 81 | 74 | 18,00 |
| | 15A4006 | 6 SPA 400 GG - type 11A | 400 | 6 | 106 | 96 | 74 | 21,20 |
| | 15A4251 | 1 SPA 425 GG - type 6A * | 425 | 1 | 90 | 21 | 46 | 7,00 |
| | 15A4252 | 2 SPA 425 GG - type 6A * | 425 | 2 | 90 | 36 | 46 | 9,80 |
| | 15A4253 | 3 SPA 425 GG - type 6A * | 425 | 3 | 102 | 51 | 60 | 13,30 |
| | 15A4254 | 4 SPA 425 GG - type 6A * | 425 | 4 | 106 | 66 | 68 | 15,50 |
| | 15A4255 | 5 SPA 425 GG - type 11A * | 425 | 5 | 106 | 81 | 74 | 21,50 |
| | 15A4256 | 6 SPA 425 GG - type 11A * | 425 | 6 | 106 | 96 | 74 | 24,00 |
| | 15A4501 | 1 SPA 450 GG - type 6A | 450 | 1 | 100 | 21 | 46 | 7,90 |
| | 15A4502 | 2 SPA 450 GG - type 6A | 450 | 2 | 100 | 36 | 46 | 9,50 |
| | 15A4503 | 3 SPA 450 GG - type 6A | 450 | 3 | 108 | 51 | 70 | 13,70 |
| | 15A4504 | 4 SPA 450 GG - type 6A | 450 | 4 | 110 | 66 | 68 | 15,90 |
| | 15A4505 | 5 SPA 450 GG - type 11A | 450 | 5 | 110 | 81 | 74 | 20,00 |
| | 15A4506 | 6 SPA 450 GG - type 11A | 450 | 6 | 110 | 96 | 74 | 25,20 |
| | 15A5001 | 1 SPA 500 GG - type 6A | 500 | 1 | 100 | 21 | 46 | 9,00 |
| | 15A5002 | 2 SPA 500 GG - type 6A | 500 | 2 | 100 | 36 | 46 | 11,20 |
| | 15A5003 | 3 SPA 500 GG - type 6A | 500 | 3 | 110 | 51 | 70 | 15,35 |
| | 15A5004 | 4 SPA 500 GG - type 6A | 500 | 4 | 120 | 66 | 68 | 19,10 |
| | 15A5005 | 5 SPA 500 GG - type 11A | 500 | 5 | 120 | 81 | 74 | 23,20 |
| | 15A5006 | 6 SPA 500 GG - type 11A | 500 | 6 | 120 | 96 | 74 | 26,20 |
| | 15A5301 | 1 SPA 530 GG - type 6A | 530 | 1 | 100 | 21 | 46 | 10,00 |
| | 15A5302 | 2 SPA 530 GG - type 6A | 530 | 2 | 100 | 36 | 46 | 14,10 |
| | 15A5303 | 3 SPA 530 GG - type 6A | 530 | 3 | 120 | 51 | 74 | 19,50 |
| | 15A5304 | 4 SPA 530 GG - type 6A | 530 | 4 | 120 | 66 | 80 | 20,80 |
| | 15A5305 | 5 SPA 530 GG - type 11A | 530 | 5 | 120 | 81 | 80 | 24,70 |
| | 15A5306 | 6 SPA 530 GG - type 11A | 530 | 6 | 120 | 96 | 80 | 26,60 |
| | 15A5601 | 1 SPA 560 GG - type 6A | 560 | 1 | 100 | 21 | 46 | 14,80 |
| | 15A5602 | 2 SPA 560 GG - type 6A | 560 | 2 | 100 | 36 | 46 | 12,20 |
| | 15A5603 | 3 SPA 560 GG - type 6A | 560 | 3 | 120 | 51 | 74 | 18,00 |
| | 15A5604 | 4 SPA 560 GG - type 6A | 560 | 4 | 120 | 66 | 80 | 22,50 |
| | 15A5605 | 5 SPA 560 GG - type 11A | 560 | 5 | 120 | 81 | 80 | 26,20 |
| | 15A5606 | 6 SPA 560 GG - type 11A | 560 | 6 | 120 | 96 | 80 | 27,00 |
| | 15A6001 | 1 SPA 600 GG - type 6A * | 600 | 1 | 100 | 21 | 46 | 11,00 |
| | 15A6002 | 2 SPA 600 GG - type 6A * | 600 | 2 | 110 | 36 | 46 | 15,50 |
| | 15A6003 | 3 SPA 600 GG - type 6A * | 600 | 3 | 120 | 51 | 74 | 23,00 |
| | 15A6004 | 4 SPA 600 GG - type 6A * | 600 | 4 | 120 | 66 | 80 | 24,50 |
| | 15A6005 | 5 SPA 600 GG - type 11A * | 600 | 5 | 120 | 81 | 80 | 27,70 |
| | 15A6006 | 6 SPA 600 GG - type 11A * | 600 | 6 | 120 | 96 | 80 | 47,70 |
| | 15A6301 | 1 SPA 630 GG - type 6A | 630 | 1 | 100 | 21 | 46 | 12,00 |
| | 15A6302 | 2 SPA 630 GG - type 6A | 630 | 2 | 110 | 36 | 46 | 18,50 |
| | 15A6303 | 3 SPA 630 GG - type 6A | 630 | 3 | 120 | 51 | 74 | 22,00 |
| | 15A6304 | 4 SPA 630 GG - type 6A | 630 | 4 | 120 | 66 | 80 | 25,00 |
| | 15A6305 | 5 SPA 630 GG - type 11A | 630 | 5 | 120 | 81 | 80 | 25,50 |
| | 15A6306 | 6 SPA 630 GG - type 11A | 630 | 6 | 120 | 96 | 80 | 32,60 |

*** A richiesta** - On request - Auf Anfrage - Sur demande - Bajo consulta.

# Pulegge a gola monoblocco in ghisa

Monobloc V-pulleys in cast-iron
Keilriemenscheiben aus Grauguss
Poulies trapézoïdales moyeu plein en fonte
Poleas trapeciales macizas de fundición

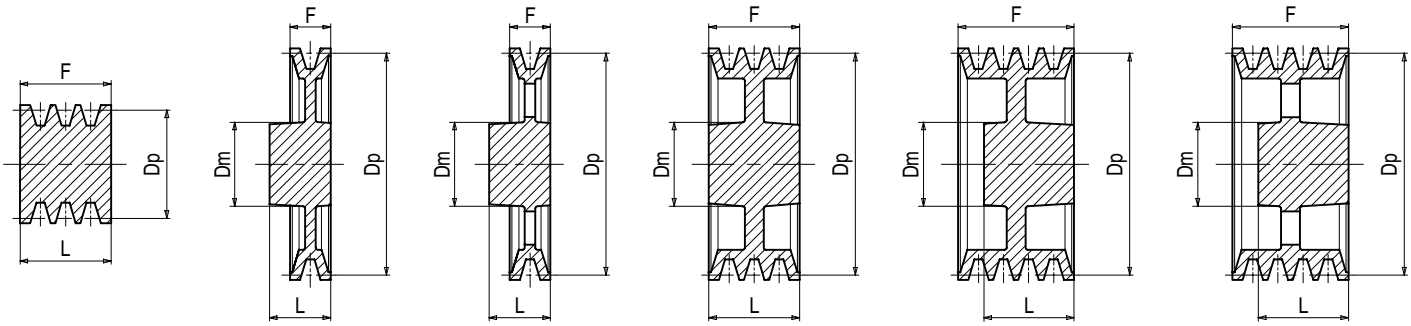


1 6W 6A 10W 11W 11A

**Diametro primitivo minimo delle pulegge raccomandato dalle norme ISO R 459 e DIN 2211:**
Minimum pulley pitch diametre recommended by ISO R 459 and DIN 2211:
Empfohlener Mindest-Wirkdurchmesser der Scheiben nach ISO R 459 und DIN 2211:
Diamètre primitif minimum des poulies recommandé par ISO R 459 et DIN 2211:
Diámetro primitivo mínimo de las poleas recomendado por ISO R 459 y DIN 2211:

| | | |
|---|---|---|
| **LINEA-X** | | **Dp 112** |
| **NORMAL®** | **B** | **Dp 125** |
| **NORMALMEC®** | **SPB** | **Dp 140** |
| **NORMALUSA®** | **5V** | **Dp 170** |

## B - SPB - 5V

| **Materiale** Material Werkstoff Matériel Material | **Codice** Item number Codierung Code Código | **Descrizione** Designation Bezeichnung Désignation Referencia | Dp mm | **N° Gole** Grooves Rillen Gorges Canales | Dm mm | F mm | L mm | **Peso** Weight Gewicht Poids Peso kg |
|---|---|---|---|---|---|---|---|---|
| **Ghisa** Cast iron - Grauguß - Fonte - Fundición | 15B0601 | 1 SPB 60 GG - type 6W | 60 | 1 | 40 | 26 | 43 | 0,56 |
| | 15B0602 | 2 SPB 60 GG - type 11W | 60 | 2 | 40 | 45 | 43 | 0,75 |
| | 15B0603 | 3 SPB 60 GG - type 11W | 60 | 3 | 40 | 64 | 63 | 1,01 |
| | 15B0604 | 4 SPB 60 GG - type 11W | 60 | 4 | 50 | 83 | 63 | 1,70 |
| | 15B0701 | 1 SPB 70 GG - type 6W | 70 | 1 | 45 | 26 | 43 | 0,77 |
| | 15B0702 | 2 SPB 70 GG - type 11W | 70 | 2 | 45 | 45 | 43 | 0,97 |
| | 15B0703 | 3 SPB 70 GG - type 11W | 70 | 3 | 45 | 64 | 63 | 1,33 |
| | 15B0704 | 4 SPB 70 GG - type 10W | 70 | 4 | 45 | 83 | 83 | 1,80 |
| | 15B0705 | 5 SPB 70 GG - type 11W | 70 | 5 | 50 | 102 | 70 | 2,10 |
| | 15B0801 | 1 SPB 80 GG - type 6W | 80 | 1 | 50 | 26 | 43 | 0,99 |
| | 15B0802 | 2 SPB 80 GG - type 11W | 80 | 2 | 50 | 45 | 43 | 1,31 |
| | 15B0803 | 3 SPB 80 GG - type 11W | 80 | 3 | 50 | 64 | 63 | 1,85 |
| | 15B0804 | 4 SPB 80 GG - type 11W | 80 | 4 | 50 | 83 | 70 | 2,34 |
| | 15B0805 | 5 SPB 80 GG - type 11W | 80 | 5 | 60 | 102 | 70 | 3,00 |
| | 15B0901 | 1 SPB 90 GG - type 6W | 90 | 1 | 56 | 26 | 43 | 1,15 |
| | 15B0902 | 2 SPB 90 GG - type 11W | 90 | 2 | 56 | 45 | 43 | 1,60 |
| | 15B0903 | 3 SPB 90 GG - type 11W | 90 | 3 | 60 | 64 | 63 | 2,34 |
| | 15B0904 | 4 SPB 90 GG - type 11W | 90 | 4 | 65 | 83 | 70 | 2,84 |
| | 15B0905 | 5 SPB 90 GG - type 11W | 90 | 5 | 70 | 102 | 70 | 3,40 |
| | 15B0906 | 6 SPB 90 GG - type 11W | 90 | 6 | 70 | 121 | 70 | 3,80 |
| | 15B0951 | 1 SPB 95 GG - type 6W | 95 | 1 | 56 | 26 | 43 | 1,29 |
| | 15B0952 | 2 SPB 95 GG - type 11W | 95 | 2 | 56 | 45 | 43 | 1,92 |
| | 15B0953 | 3 SPB 95 GG - type 11W | 95 | 3 | 60 | 64 | 63 | 2,60 |
| | 15B0954 | 4 SPB 95 GG - type 11W | 95 | 4 | 65 | 83 | 70 | 3,20 |
| | 15B0955 | 5 SPB 95 GG - type 11W | 95 | 5 | 70 | 102 | 70 | 3,53 |
| | 15B0956 | 6 SPB 95 GG - type 11W | 95 | 6 | 70 | 121 | 70 | 4,70 |
| | 15B1001 | 1 SPB 100 GG - type 6W | 100 | 1 | 56 | 26 | 43 | 1,43 |
| | 15B1002 | 2 SPB 100 GG - type 6W | 100 | 2 | 56 | 45 | 48 | 2,03 |
| | 15B1003 | 3 SPB 100 GG - type 11W | 100 | 3 | 60 | 64 | 63 | 3,00 |
| | 15B1004 | 4 SPB 100 GG - type 11W | 100 | 4 | 70 | 83 | 70 | 3,54 |
| | 15B1005 | 5 SPB 100 GG - type 11W | 100 | 5 | 70 | 102 | 70 | 3,85 |
| | 15B1006 | 6 SPB 100 GG - type 11W | 100 | 6 | 70 | 121 | 70 | 4,72 |
| | 15B1051 | 1 SPB 105 GG - type 6W | 105 | 1 | 56 | 26 | 43 | 1,49 |
| | 15B1052 | 2 SPB 105 GG - type 11W | 105 | 2 | 56 | 45 | 43 | 2,13 |
| | 15B1053 | 3 SPB 105 GG - type 11W | 105 | 3 | 60 | 64 | 63 | 2,94 |
| | 15B1054 | 4 SPB 105 GG - type 11W | 105 | 4 | 70 | 83 | 70 | 3,80 |
| | 15B1055 | 5 SPB 105 GG - type 11W | 105 | 5 | 70 | 102 | 70 | 4,50 |

# Pulegge a gola monoblocco in ghisa

Monobloc V-pulleys in cast-iron
Keilriemenscheiben aus Grauguss
Poulies trapézoïdales moyeu plein en fonte
Poleas trapeciales macizas de fundición

## B - SPB - 5V

| **Materiale** Material Werkstoff Matériel Material | **Codice** Item number Codierung Code Código | **Descrizione** Designation Bezeichnung Désignation Referencia | Dp mm | **N° Gole** Grooves Rillen Gorges Canales | Dm mm | F mm | L mm | **Peso** Weight Gewicht Poids Peso kg |
|---|---|---|---|---|---|---|---|---|
| **Ghisa** Cast iron - Grauguß - Fonte - Fundición | 15B1056 | 6 SPB 105 GG - type 11W | 105 | 6 | 70 | 121 | 70 | 5,50 |
| | 15B1121 | 1 SPB 112 GG - type 6W | 112 | 1 | 56 | 26 | 45 | 1,60 |
| | 15B1122 | 2 SPB 112 GG - type 10W | 112 | 2 | 60 | 45 | 45 | 2,43 |
| | 15B1123 | 3 SPB 112 GG - type 11W | 112 | 3 | 60 | 64 | 63 | 3,47 |
| | 15B1124 | 4 SPB 112 GG - type 11W | 112 | 4 | 70 | 83 | 70 | 4,60 |
| | 15B1125 | 5 SPB 112 GG - type 11W | 112 | 5 | 70 | 102 | 70 | 4,81 |
| | 15B1126 | 6 SPB 112 GG - type 11W | 112 | 6 | 70 | 121 | 70 | 5,90 |
| | 15B1201 | 1 SPB 120 GG - type 6W | 120 | 1 | 56 | 26 | 45 | 1,65 |
| | 15B1202 | 2 SPB 120 GG - type 10W | 120 | 2 | 60 | 45 | 45 | 2,41 |
| | 15B1203 | 3 SPB 120 GG - type 11W | 120 | 3 | 60 | 64 | 63 | 4,09 |
| | 15B1204 | 4 SPB 120 GG - type 11W | 120 | 4 | 70 | 83 | 70 | 5,00 |
| | 15B1205 | 5 SPB 120 GG - type 11W | 120 | 5 | 70 | 102 | 70 | 5,90 |
| | 15B1206 | 6 SPB 120 GG - type 11W | 120 | 6 | 70 | 121 | 70 | 6,30 |
| | 15B1251 | 1 SPB 125 GG - type 6W | 125 | 1 | 56 | 26 | 45 | 1,77 |
| | 15B1252 | 2 SPB 125 GG - type 10W | 125 | 2 | 60 | 45 | 45 | 2,20 |
| | 15B1253 | 3 SPB 125 GG - type 11W | 125 | 3 | 60 | 64 | 63 | 3,52 |
| | 15B1254 | 4 SPB 125 GG - type 11W | 125 | 4 | 70 | 83 | 70 | 5,40 |
| | 15B1255 | 5 SPB 125 GG - type 11W | 125 | 5 | 70 | 102 | 70 | 6,10 |
| | 15B1256 | 6 SPB 125 GG - type 11W | 125 | 6 | 70 | 121 | 70 | 6,70 |
| | 15B1301 | 1 SPB 130 GG - type 6W | 130 | 1 | 60 | 26 | 45 | 1,96 |
| | 15B1302 | 2 SPB 130 GG - type 10W | 130 | 2 | 65 | 45 | 45 | 2,64 |
| | 15B1303 | 3 SPB 130 GG - type 11W | 130 | 3 | 65 | 64 | 63 | 4,50 |
| | 15B1304 | 4 SPB 130 GG - type 11W | 130 | 4 | 70 | 83 | 70 | 5,60 |
| | 15B1305 | 5 SPB 130 GG - type 11W | 130 | 5 | 70 | 102 | 70 | 6,30 |
| | 15B1306 | 6 SPB 130 GG - type 11W | 130 | 6 | 70 | 121 | 70 | 6,60 |
| | 15B1401 | 1 SPB 140 GG - type 6W | 140 | 1 | 60 | 26 | 45 | 2,24 |
| | 15B1402 | 2 SPB 140 GG - type 10W | 140 | 2 | 65 | 45 | 45 | 3,00 |
| | 15B1403 | 3 SPB 140 GG - type 11W | 140 | 3 | 70 | 64 | 63 | 3,81 |
| | 15B1404 | 4 SPB 140 GG - type 11W | 140 | 4 | 70 | 83 | 70 | 7,00 |
| | 15B1405 | 5 SPB 140 GG - type 11W | 140 | 5 | 70 | 102 | 70 | 7,20 |
| | 15B1406 | 6 SPB 140 GG - type 11W | 140 | 6 | 70 | 121 | 70 | 7,90 |
| | 15B1501 | 1 SPB 150 GG - type 6W | 150 | 1 | 60 | 26 | 45 | 2,18 |
| | 15B1502 | 2 SPB 150 GG - type 10W | 150 | 2 | 70 | 45 | 45 | 3,39 |
| | 15B1503 | 3 SPB 150 GG - type 11W | 150 | 3 | 70 | 64 | 63 | 5,02 |
| | 15B1504 | 4 SPB 150 GG - type 11W | 150 | 4 | 70 | 83 | 70 | 5,80 |
| | 15B1505 | 5 SPB 150 GG - type 11W | 150 | 5 | 70 | 102 | 70 | 7,50 |
| | 15B1506 | 6 SPB 150 GG - type 11W | 150 | 6 | 70 | 121 | 70 | 8,00 |
| | 15B1601 | 1 SPB 160 GG - type 6W | 160 | 1 | 66 | 26 | 45 | 2,56 |
| | 15B1602 | 2 SPB 160 GG - type 10W | 160 | 2 | 75 | 45 | 45 | 3,86 |
| | 15B1603 | 3 SPB 160 GG - type 11W | 160 | 3 | 70 | 64 | 63 | 4,61 |
| | 15B1604 | 4 SPB 160 GG - type 11W | 160 | 4 | 80 | 83 | 70 | 7,20 |
| | 15B1605 | 5 SPB 160 GG - type 11W | 160 | 5 | 76 | 102 | 70 | 7,70 |
| | 15B1606 | 6 SPB 160 GG - type 11W | 160 | 6 | 76 | 121 | 70 | 8,30 |
| | 15B1701 | 1 SPB 170 GG - type 6W | 170 | 1 | 66 | 26 | 45 | 2,82 |
| | 15B1702 | 2 SPB 170 GG - type 10W | 170 | 2 | 75 | 45 | 45 | 4,14 |
| | 15B1703 | 3 SPB 170 GG - type 11W | 170 | 3 | 75 | 64 | 63 | 5,90 |
| | 15B1704 | 4 SPB 170 GG - type 11W | 170 | 4 | 80 | 83 | 76 | 7,20 |
| | 15B1705 | 5 SPB 170 GG - type 11W | 170 | 5 | 76 | 102 | 70 | 8,20 |
| | 15B1706 | 6 SPB 170 GG - type 11W | 170 | 6 | 76 | 121 | 70 | 8,70 |
| | 15B1801 | 1 SPB 180 GG - type 6W | 180 | 1 | 66 | 26 | 45 | 2,90 |
| | 15B1802 | 2 SPB 180 GG - type 10W | 180 | 2 | 75 | 45 | 45 | 4,20 |
| | 15B1803 | 3 SPB 180 GG - type 11W | 180 | 3 | 75 | 64 | 63 | 5,80 |
| | 15B1804 | 4 SPB 180 GG - type 11W | 180 | 4 | 80 | 83 | 76 | 7,50 |
| | 15B1805 | 5 SPB 180 GG - type 11W | 180 | 5 | 76 | 102 | 70 | 8,00 |
| | 15B1806 | 6 SPB 180 GG - type 11W | 180 | 6 | 76 | 121 | 70 | 10,20 |
| | 15B1901 | 1 SPB 190 GG - type 6W | 190 | 1 | 66 | 26 | 46 | 3,22 |
| | 15B1902 | 2 SPB 190 GG - type 10W | 190 | 2 | 76 | 45 | 45 | 4,32 |
| | 15B1903 | 3 SPB 190 GG - type 11W | 190 | 3 | 76 | 64 | 63 | 5,70 |
| | 15B1904 | 4 SPB 190 GG - type 11W | 190 | 4 | 80 | 83 | 70 | 7,90 |

# Pulegge a gola monoblocco in ghisa

Monobloc V-pulleys in cast-iron
Keilriemenscheiben aus Grauguss
Poulies trapézoïdales moyeu plein en fonte
Poleas trapeciales macizas de fundición

## B - SPB - 5V

| **Materiale** Material Werkstoff Matériel Material | **Codice** Item number Codierung Code Código | **Descrizione** Designation Bezeichnung Désignation Referencia | Dp mm | **N° Gole** Grooves Rillen Gorges Canales | Dm mm | F mm | L mm | **Peso** Weight Gewicht Poids Peso kg |
|---|---|---|---|---|---|---|---|---|
| **Ghisa** Cast iron - Grauguß - Fonte - Fundición | 15B1905 | 5 SPB 190 GG - type 11W | 190 | 5 | 80 | 102 | 70 | 9,30 |
| | 15B1906 | 6 SPB 190 GG - type 11W | 190 | 6 | 80 | 121 | 70 | 10,50 |
| | 15B2001 | 1 SPB 200 GG - type 6W | 200 | 1 | 66 | 26 | 46 | 3,28 |
| | 15B2002 | 2 SPB 200 GG - type 10W | 200 | 2 | 80 | 45 | 45 | 5,00 |
| | 15B2003 | 3 SPB 200 GG - type 11W | 200 | 3 | 80 | 64 | 63 | 6,90 |
| | 15B2004 | 4 SPB 200 GG - type 11W | 200 | 4 | 80 | 83 | 70 | 8,40 |
| | 15B2005 | 5 SPB 200 GG - type 11W | 200 | 5 | 80 | 102 | 70 | 9,20 |
| | 15B2006 | 6 SPB 200 GG - type 11W | 200 | 6 | 80 | 121 | 70 | 10,00 |
| | 15B2251 | 1 SPB 225 GG - type 6W | 225 | 1 | 70 | 26 | 46 | 4,00 |
| | 15B2252 | 2 SPB 225 GG - type 6W | 225 | 2 | 80 | 45 | 46 | 5,60 |
| | 15B2253 | 3 SPB 225 GG - type 11W | 225 | 3 | 80 | 64 | 63 | 7,25 |
| | 15B2254 | 4 SPB 225 GG - type 11W | 225 | 4 | 80 | 83 | 70 | 9,30 |
| | 15B2255 | 5 SPB 225 GG - type 11W | 225 | 5 | 80 | 102 | 70 | 10,80 |
| | 15B2256 | 6 SPB 225 GG - type 11W | 225 | 6 | 80 | 121 | 70 | 12,00 |
| | 15B2401 | 1 SPB 240 GG - type 6W | 240 | 1 | 70 | 26 | 46 | 4,34 |
| | 15B2402 | 2 SPB 240 GG - type 6W | 240 | 2 | 76 | 45 | 46 | 5,80 |
| | 15B2403 | 3 SPB 240 GG - type 11W | 240 | 3 | 80 | 64 | 63 | 8,05 |
| | 15B2404 | 4 SPB 240 GG - type 11W | 240 | 4 | 84 | 83 | 76 | 10,50 |
| | 15B2405 | 5 SPB 240 GG - type 11W | 240 | 5 | 84 | 102 | 76 | 13,00 |
| | 15B2406 | 6 SPB 240 GG - type 11W | 240 | 6 | 84 | 121 | 76 | 18,00 |
| | 15B2501 | 1 SPB 250 GG - type 6A | 250 | 1 | 70 | 26 | 46 | 3,55 |
| | 15B2502 | 2 SPB 250 GG - type 6W | 250 | 2 | 76 | 45 | 46 | 6,60 |
| | 15B2503 | 3 SPB 250 GG - type 11W | 250 | 3 | 80 | 64 | 63 | 8,65 |
| | 15B2504 | 4 SPB 250 GG - type 11W | 250 | 4 | 84 | 83 | 76 | 10,80 |
| | 15B2505 | 5 SPB 250 GG - type 11W | 250 | 5 | 84 | 102 | 76 | 12,90 |
| | 15B2506 | 6 SPB 250 GG - type 11W | 250 | 6 | 84 | 121 | 76 | 14,00 |
| | 15B2801 | 1 SPB 280 GG - type 6A | 280 | 1 | 72 | 26 | 50 | 3,83 |
| | 15B2802 | 2 SPB 280 GG - type 6A | 280 | 2 | 80 | 45 | 50 | 6,15 |
| | 15B2803 | 3 SPB 280 GG - type 11A | 280 | 3 | 80 | 64 | 63 | 8,55 |
| | 15B2804 | 4 SPB 280 GG - type 11A | 280 | 4 | 86 | 83 | 76 | 13,20 |
| | 15B2805 | 5 SPB 280 GG - type 11A | 280 | 5 | 86 | 102 | 76 | 13,40 |
| | 15B2806 | 6 SPB 280 GG - type 11A | 280 | 6 | 86 | 121 | 76 | 15,00 |
| | 15B3001 | 1 SPB 300 GG - type 6A | 300 | 1 | 80 | 26 | 50 | 4,34 |
| | 15B3002 | 2 SPB 300 GG - type 6A | 300 | 2 | 86 | 45 | 50 | 6,85 |
| | 15B3003 | 3 SPB 300 GG - type 11A | 300 | 3 | 90 | 64 | 63 | 9,25 |
| | 15B3004 | 4 SPB 300 GG - type 11A | 300 | 4 | 96 | 83 | 76 | 12,70 |
| | 15B3005 | 5 SPB 300 GG - type 11A | 300 | 5 | 96 | 102 | 76 | 15,40 |
| | 15B3006 | 6 SPB 300 GG - type 11A | 300 | 6 | 96 | 121 | 76 | 17,00 |
| | 15B3201 | 1 SPB 320 GG - type 6A | 320 | 1 | 86 | 26 | 50 | 5,30 |
| | 15B3202 | 2 SPB 320 GG - type 6A | 320 | 2 | 86 | 45 | 50 | 7,25 |
| | 15B3203 | 3 SPB 320 GG - type 11A | 320 | 3 | 90 | 64 | 63 | 10,00 |
| | 15B3204 | 4 SPB 320 GG - type 11A | 320 | 4 | 100 | 83 | 76 | 15,20 |
| | 15B3205 | 5 SPB 320 GG - type 11A | 320 | 5 | 100 | 102 | 76 | 15,40 |
| | 15B3206 | 6 SPB 320 GG - type 11A | 320 | 6 | 100 | 121 | 76 | 15,60 |
| | 15B3401 | 1 SPB 340 GG - type 6A * | 340 | 1 | 86 | 26 | 50 | 6,10 |
| | 15B3402 | 2 SPB 340 GG - type 6A * | 340 | 2 | 86 | 45 | 50 | 8,30 |
| | 15B3403 | 3 SPB 340 GG - type 11A * | 340 | 3 | 90 | 64 | 63 | 12,00 |
| | 15B3404 | 4 SPB 340 GG - type 11A * | 340 | 4 | 100 | 83 | 76 | 15,60 |
| | 15B3405 | 5 SPB 340 GG - type 11A * | 340 | 5 | 100 | 102 | 76 | 17,50 |
| | 15B3406 | 6 SPB 340 GG - type 11A * | 340 | 6 | 100 | 121 | 76 | 21,20 |
| | 15B3501 | 1 SPB 350 GG - type 6A | 350 | 1 | 90 | 26 | 50 | 6,80 |
| | 15B3502 | 2 SPB 350 GG - type 6A | 350 | 2 | 90 | 45 | 50 | 8,80 |
| | 15B3503 | 3 SPB 350 GG - type 11A | 350 | 3 | 96 | 64 | 63 | 13,00 |
| | 15B3504 | 4 SPB 350 GG - type 6A | 350 | 4 | 100 | 83 | 84 | 16,60 |
| | 15B3505 | 5 SPB 350 GG - type 11A | 350 | 5 | 100 | 102 | 84 | 18,40 |
| | 15B3506 | 6 SPB 350 GG - type 11A | 350 | 6 | 100 | 121 | 84 | 21,60 |
| | 15B3601 | 1 SPB 360 GG - type 6A | 360 | 1 | 90 | 26 | 50 | 7,10 |
| | 15B3602 | 2 SPB 360 GG - type 6A | 360 | 2 | 90 | 45 | 50 | 8,40 |
| | 15B3603 | 3 SPB 360 GG - type 11A | 360 | 3 | 96 | 64 | 63 | 11,50 |

# Pulegge a gola monoblocco in ghisa

Monobloc V-pulleys in cast-iron
Keilriemenscheiben aus Grauguss
Poulies trapézoïdales moyeu plein en fonte
Poleas trapeciales macizas de fundición

## B - SPB - 5V

| **Materiale** Material Werkstoff Matériel Material | **Codice** Item number Codierung Code Código | **Descrizione** Designation Bezeichnung Désignation Referencia | Dp mm | **N° Gole** Grooves Rillen Gorges Canales | Dm mm | F mm | L mm | **Peso** Weight Gewicht Poids Peso kg |
|---|---|---|---|---|---|---|---|---|
| **Ghisa** Cast iron - Grauguß - Fonte - Fundición | 15B3604 | 4 SPB 360 GG - type 6A | 360 | 4 | 100 | 83 | 84 | 15,40 |
| | 15B3605 | 5 SPB 360 GG - type 11A | 360 | 5 | 100 | 102 | 84 | 18,00 |
| | 15B3606 | 6 SPB 360 GG - type 11A | 360 | 6 | 100 | 121 | 84 | 20,00 |
| | 15B3801 | 1 SPB 380 GG - type 6A * | 380 | 1 | 90 | 26 | 50 | 7,40 |
| | 15B3802 | 2 SPB 380 GG - type 6A * | 380 | 2 | 90 | 45 | 50 | 10,20 |
| | 15B3803 | 3 SPB 380 GG - type 11A * | 380 | 3 | 96 | 64 | 63 | 13,00 |
| | 15B3804 | 4 SPB 380 GG - type 6A * | 380 | 4 | 100 | 83 | 84 | 18,00 |
| | 15B3805 | 5 SPB 380 GG - type 11A * | 380 | 5 | 100 | 102 | 84 | 17,20 |
| | 15B3806 | 6 SPB 380 GG - type 11A * | 380 | 6 | 100 | 121 | 84 | 23,90 |
| | 15B4001 | 1 SPB 400 GG - type 6A | 400 | 1 | 90 | 26 | 63 | 8,60 |
| | 15B4002 | 2 SPB 400 GG - type 6A | 400 | 2 | 96 | 45 | 63 | 10,20 |
| | 15B4003 | 3 SPB 400 GG - type 11A | 400 | 3 | 96 | 64 | 63 | 13,70 |
| | 15B4004 | 4 SPB 400 GG - type 6A | 400 | 4 | 106 | 83 | 84 | 17,00 |
| | 15B4005 | 5 SPB 400 GG - type 11A | 400 | 5 | 106 | 102 | 84 | 20,00 |
| | 15B4006 | 6 SPB 400 GG - type 11A | 400 | 6 | 106 | 121 | 84 | 22,00 |
| | 15B4251 | 1 SPB 425 GG - type 6A * | 425 | 1 | 90 | 26 | 63 | 9,30 |
| | 15B4252 | 2 SPB 425 GG - type 6A * | 425 | 2 | 96 | 45 | 63 | 12,50 |
| | 15B4253 | 3 SPB 425 GG - type 11A * | 425 | 3 | 96 | 64 | 63 | 15,00 |
| | 15B4254 | 4 SPB 425 GG - type 6A * | 425 | 4 | 106 | 83 | 84 | 19,50 |
| | 15B4255 | 5 SPB 425 GG - type 11A * | 425 | 5 | 106 | 102 | 84 | 23,00 |
| | 15B4256 | 6 SPB 425 GG - type 11A * | 425 | 6 | 106 | 121 | 84 | 25,00 |
| | 15B4501 | 1 SPB 450 GG - type 6A | 450 | 1 | 100 | 26 | 63 | 10,20 |
| | 15B4502 | 2 SPB 450 GG - type 6A | 450 | 2 | 102 | 45 | 63 | 12,30 |
| | 15B4503 | 3 SPB 450 GG - type 11A | 450 | 3 | 102 | 64 | 63 | 14,80 |
| | 15B4504 | 4 SPB 450 GG - type 6A | 450 | 4 | 110 | 83 | 84 | 20,50 |
| | 15B4505 | 5 SPB 450 GG - type 11A | 450 | 5 | 110 | 102 | 84 | 24,40 |
| | 15B4506 | 6 SPB 450 GG - type 11A | 450 | 6 | 110 | 121 | 84 | 26,00 |
| | 15B5001 | 1 SPB 500 GG - type 6A | 500 | 1 | 100 | 26 | 63 | 10,00 |
| | 15B5002 | 2 SPB 500 GG - type 6A | 500 | 2 | 102 | 45 | 63 | 13,50 |
| | 15B5003 | 3 SPB 500 GG - type 11A | 500 | 3 | 106 | 64 | 63 | 17,00 |
| | 15B5004 | 4 SPB 500 GG - type 6A | 500 | 4 | 110 | 83 | 84 | 22,00 |
| | 15B5005 | 5 SPB 500 GG - type 11A | 500 | 5 | 110 | 102 | 84 | 25,00 |
| | 15B5006 | 6 SPB 500 GG - type 11A | 500 | 6 | 110 | 121 | 84 | 28,30 |
| | 15B5301 | 1 SPB 530 GG - type 6A * | 530 | 1 | 106 | 26 | 70 | 12,60 |
| | 15B5302 | 2 SPB 530 GG - type 6A * | 530 | 2 | 110 | 45 | 70 | 16,00 |
| | 15B5303 | 3 SPB 530 GG - type 6A * | 530 | 3 | 116 | 64 | 80 | 21,00 |
| | 15B5304 | 4 SPB 530 GG - type 6A * | 530 | 4 | 116 | 83 | 84 | 24,00 |
| | 15B5305 | 5 SPB 530 GG - type 11A * | 530 | 5 | 116 | 102 | 84 | 30,70 |
| | 15B5306 | 6 SPB 530 GG - type 11A * | 530 | 6 | 116 | 121 | 84 | 31,60 |
| | 15B5601 | 1 SPB 560 GG - type 6A | 560 | 1 | 106 | 26 | 70 | 14,80 |
| | 15B5602 | 2 SPB 560 GG - type 6A | 560 | 2 | 110 | 45 | 70 | 16,60 |
| | 15B5603 | 3 SPB 560 GG - type 6A | 560 | 3 | 116 | 64 | 80 | 22,00 |
| | 15B5604 | 4 SPB 560 GG - type 6A | 560 | 4 | 116 | 83 | 84 | 23,80 |
| | 15B5605 | 5 SPB 560 GG - type 11A | 560 | 5 | 116 | 102 | 84 | 29,40 |
| | 15B5606 | 6 SPB 560 GG - type 11A | 560 | 6 | 116 | 121 | 84 | 32,15 |
| | 15B6001 | 1 SPB 600 GG - type 6A | 600 | 1 | 114 | 26 | 70 | 17,00 |
| | 15B6002 | 2 SPB 600 GG - type 6A | 600 | 2 | 114 | 45 | 70 | 20,00 |
| | 15B6003 | 3 SPB 600 GG - type 6A | 600 | 3 | 116 | 64 | 80 | 24,00 |
| | 15B6004 | 4 SPB 600 GG - type 6A | 600 | 4 | 116 | 83 | 84 | 26,00 |
| | 15B6005 | 5 SPB 600 GG - type 11A | 600 | 5 | 116 | 102 | 84 | 34,20 |
| | 15B6006 | 6 SPB 600 GG - type 11A | 600 | 6 | 116 | 121 | 84 | 38,00 |
| | 15B6301 | 1 SPB 630 GG - type 6A | 630 | 1 | 114 | 26 | 70 | 15,00 |
| | 15B6302 | 2 SPB 630 GG - type 6A | 630 | 2 | 114 | 45 | 70 | 18,80 |
| | 15B6303 | 3 SPB 630 GG - type 6A | 630 | 3 | 116 | 64 | 80 | 25,00 |
| | 15B6304 | 4 SPB 630 GG - type 6A | 630 | 4 | 116 | 83 | 84 | 26,90 |
| | 15B6305 | 5 SPB 630 GG - type 11A | 630 | 5 | 116 | 102 | 84 | 29,80 |
| | 15B6306 | 6 SPB 630 GG - type 11A | 630 | 6 | 116 | 121 | 84 | 34,40 |

*** A richiesta** - On request - Auf Anfrage - Sur demande - Bajo consulta.

# Pulegge a gola monoblocco in ghisa

Monobloc V-pulleys in cast-iron
Keilriemenscheiben aus Grauguss
Poulies trapézoïdales moyeu plein en fonte
Poleas trapeciales macizas de fundición

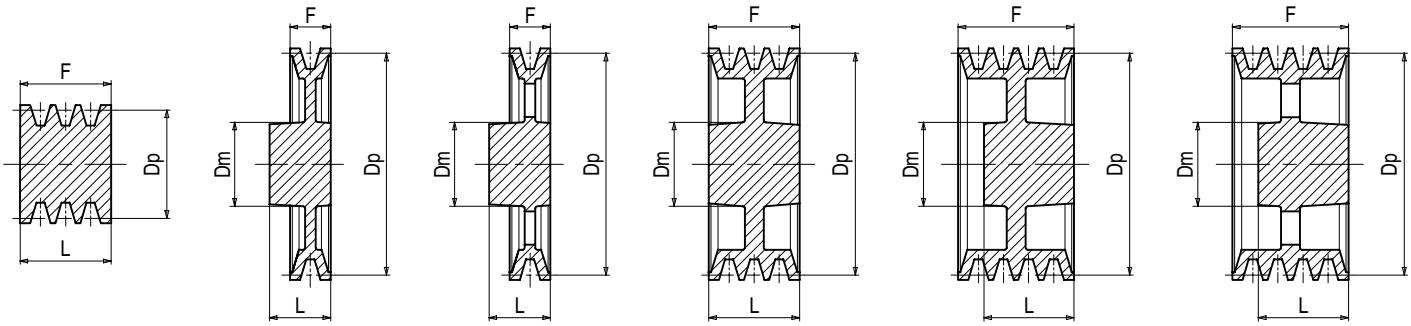


**Diametro primitivo minimo delle pulegge raccomandato dalle norme ISO R 459 e DIN 2211:**
Minimum pulley pitch diametre recommended by ISO R 459 and DIN 2211:
Empfohlener Mindest-Wirkdurchmesser der Scheiben nach ISO R 459 und DIN 2211:
Diamètre primitif minimum des poulies recommandé par ISO R 459 et DIN 2211:
Diámetro primitivo mínimo de las poleas recomendado por ISO R 459 y DIN 2211:

**NORMAL®** **C** **Dp 180**

## C

| **Materiale** Material Werkstoff Matériel Material | **Codice** Item number Codierung Code Código | **Descrizione** Designation Bezeichnung Désignation Referencia | Dp mm | **N° Gole** Grooves Rillen Gorges Canales | Dm mm | F mm | L mm | **Peso** Weight Gewicht Poids Peso kg |
|---|---|---|---|---|---|---|---|---|
| **Ghisa** Cast iron - Grauguß - Fonte - Fundición | 15C1201 | 1 C 120 GG - type 6W | 120 | 1 | 65 | 34 | 70 | 3,07 |
| | 15C1202 | 2 C 120 GG - type 6W | 120 | 2 | 65 | 60 | 70 | 4,35 |
| | 15C1203 | 3 C 120 GG - type 6W | 120 | 3 | 65 | 85 | 86 | 5,80 |
| | 15C1204 | 4 C 120 GG - type 11W | 120 | 4 | 65 | 111 | 96 | 7,00 |
| | 15C1301 | 1 C 130 GG - type 6W | 130 | 1 | 65 | 34 | 70 | 3,09 |
| | 15C1302 | 2 C 130 GG - type 6W | 130 | 2 | 65 | 60 | 70 | 4,80 |
| | 15C1303 | 3 C 130 GG - type 6W | 130 | 3 | 65 | 85 | 86 | 6,30 |
| | 15C1304 | 4 C 130 GG - type 11W | 130 | 4 | 72 | 111 | 96 | 8,00 |
| | 15C1401 | 1 C 140 GG - type 6W | 140 | 1 | 70 | 34 | 70 | 3,70 |
| | 15C1402 | 2 C 140 GG - type 6W | 140 | 2 | 70 | 60 | 70 | 5,00 |
| | 15C1403 | 3 C 140 GG - type 6W | 140 | 3 | 72 | 85 | 86 | 6,85 |
| | 15C1404 | 4 C 140 GG - type 11W | 140 | 4 | 72 | 111 | 96 | 9,30 |
| | 15C1405 | 5 C 140 GG - type 11W | 140 | 5 | 72 | 136 | 96 | 10,50 |
| | 15C1406 | 6 C 140 GG - type 11W | 140 | 6 | 72 | 162 | 96 | 11,40 |
| | 15C1501 | 1 C 150 GG - type 6W | 150 | 1 | 70 | 34 | 70 | 3,83 |
| | 15C1502 | 2 C 150 GG - type 6W | 150 | 2 | 72 | 60 | 70 | 5,10 |
| | 15C1503 | 3 C 150 GG - type 6W | 150 | 3 | 72 | 85 | 86 | 7,20 |
| | 15C1504 | 4 C 150 GG - type 11W | 150 | 4 | 72 | 111 | 96 | 10,40 |
| | 15C1505 | 5 C 150 GG - type 11W | 150 | 5 | 72 | 136 | 96 | 12,00 |
| | 15C1506 | 6 C 150 GG - type 11W | 150 | 6 | 72 | 162 | 96 | 15,80 |
| | 15C1601 | 1 C 160 GG - type 6W | 160 | 1 | 72 | 34 | 70 | 3,93 |
| | 15C1602 | 2 C 160 GG - type 6W | 160 | 2 | 72 | 60 | 70 | 5,50 |
| | 15C1603 | 3 C 160 GG - type 6W | 160 | 3 | 74 | 85 | 86 | 7,60 |
| | 15C1604 | 4 C 160 GG - type 11W | 160 | 4 | 74 | 111 | 96 | 11,50 |
| | 15C1605 | 5 C 160 GG - type 11W | 160 | 5 | 74 | 136 | 96 | 11,80 |
| | 15C1606 | 6 C 160 GG - type 11W | 160 | 6 | 74 | 162 | 96 | 14,80 |
| | 15C1701 | 1 C 170 GG - type 6W | 170 | 1 | 76 | 34 | 70 | 4,54 |
| | 15C1702 | 2 C 170 GG - type 6W | 170 | 2 | 80 | 60 | 70 | 6,00 |
| | 15C1703 | 3 C 170 GG - type 6W | 170 | 3 | 82 | 85 | 86 | 10,00 |
| | 15C1704 | 4 C 170 GG - type 11W | 170 | 4 | 82 | 111 | 96 | 12,00 |
| | 15C1705 | 5 C 170 GG - type 11W | 170 | 5 | 82 | 136 | 96 | 14,70 |
| | 15C1706 | 6 C 170 GG - type 11W | 170 | 6 | 82 | 162 | 96 | 15,90 |
| | 15C1801 | 1 C 180 GG - type 6W | 180 | 1 | 76 | 34 | 70 | 4,80 |
| | 15C1802 | 2 C 180 GG - type 6W | 180 | 2 | 80 | 60 | 70 | 6,30 |
| | 15C1803 | 3 C 180 GG - type 6W | 180 | 3 | 82 | 85 | 86 | 8,80 |
| | 15C1804 | 4 C 180 GG - type 11W | 180 | 4 | 82 | 111 | 96 | 11,00 |
| | 15C1805 | 5 C 180 GG - type 11W | 180 | 5 | 82 | 136 | 96 | 15,60 |

# Pulegge a gola monoblocco in ghisa

Monobloc V-pulleys in cast-iron
Keilriemenscheiben aus Grauguss
Poulies trapézoïdales moyeu plein en fonte
Poleas trapeciales macizas de fundición

## C

| **Materiale** Material Werkstoff Matériel Material | **Codice** Item number Codierung Code Código | **Descrizione** Designation Bezeichnung Désignation Referencia | Dp mm | **N° Gole** Grooves Rillen Gorges Canales | Dm mm | F mm | L mm | **Peso** Weight Gewicht Poids Peso kg |
|---|---|---|---|---|---|---|---|---|
| **Ghisa** Cast iron - Grauguß - Fonte - Fundición | 15C1806 | 6 C 180 GG - type 11W | 180 | 6 | 82 | 162 | 96 | 15,60 |
| | 15C1901 | 1 C 190 GG - type 6W | 190 | 1 | 76 | 34 | 70 | 5,10 |
| | 15C1902 | 2 C 190 GG - type 6W | 190 | 2 | 80 | 60 | 70 | 6,80 |
| | 15C1903 | 3 C 190 GG - type 6W | 190 | 3 | 86 | 85 | 86 | 9,35 |
| | 15C1904 | 4 C 190 GG - type 11W | 190 | 4 | 90 | 111 | 102 | 12,40 |
| | 15C1905 | 5 C 190 GG - type 11W | 190 | 5 | 90 | 136 | 109 | 15,80 |
| | 15C1906 | 6 C 190 GG - type 11W | 190 | 6 | 90 | 162 | 109 | 16,80 |
| | 15C2001 | 1 C 200 GG - type 6W | 200 | 1 | 76 | 34 | 70 | 5,02 |
| | 15C2002 | 2 C 200 GG - type 6W | 200 | 2 | 80 | 60 | 70 | 7,40 |
| | 15C2003 | 3 C 200 GG - type 6W | 200 | 3 | 86 | 85 | 86 | 10,00 |
| | 15C2004 | 4 C 200 GG - type 6W | 200 | 4 | 90 | 111 | 114 | 12,50 |
| | 15C2005 | 5 C 200 GG - type 11W | 200 | 5 | 90 | 136 | 114 | 15,30 |
| | 15C2006 | 6 C 200 GG - type 11W | 200 | 6 | 90 | 162 | 114 | 18,00 |
| | 15C2251 | 1 C 225 GG - type 6W | 225 | 1 | 86 | 34 | 70 | 6,70 |
| | 15C2252 | 2 C 225 GG - type 6W | 225 | 2 | 88 | 60 | 70 | 8,40 |
| | 15C2253 | 3 C 225 GG - type 6W | 225 | 3 | 88 | 85 | 86 | 10,90 |
| | 15C2254 | 4 C 225 GG - type 6W | 225 | 4 | 90 | 111 | 114 | 14,00 |
| | 15C2255 | 5 C 225 GG - type 11W | 225 | 5 | 90 | 136 | 114 | 16,00 |
| | 15C2256 | 6 C 225 GG - type 11W | 225 | 6 | 90 | 162 | 114 | 18,50 |
| | 15C2501 | 1 C 250 GG - type 6W | 250 | 1 | 86 | 34 | 70 | 6,85 |
| | 15C2502 | 2 C 250 GG - type 6W | 250 | 2 | 92 | 60 | 70 | 9,70 |
| | 15C2503 | 3 C 250 GG - type 6W | 250 | 3 | 92 | 85 | 86 | 12,40 |
| | 15C2504 | 4 C 250 GG - type 6W | 250 | 4 | 100 | 111 | 114 | 16,50 |
| | 15C2505 | 5 C 250 GG - type 11W | 250 | 5 | 102 | 136 | 114 | 17,70 |
| | 15C2506 | 6 C 250 GG - type 11W | 250 | 6 | 102 | 162 | 114 | 18,80 |
| | 15C2801 | 1 C 280 GG - type 6A | 280 | 1 | 92 | 34 | 70 | 8,40 |
| | 15C2802 | 2 C 280 GG - type 6A | 280 | 2 | 92 | 60 | 76 | 12,40 |
| | 15C2803 | 3 C 280 GG - type 6A | 280 | 3 | 92 | 85 | 86 | 14,30 |
| | 15C2804 | 4 C 280 GG - type 6A | 280 | 4 | 100 | 111 | 114 | 20,00 |
| | 15C2805 | 5 C 280 GG - type 11A | 280 | 5 | 102 | 136 | 114 | 21,80 |
| | 15C2806 | 6 C 280 GG - type 11A | 280 | 6 | 102 | 162 | 114 | 26,00 |
| | 15C3001 | 1 C 300 GG - type 6A | 300 | 1 | 92 | 34 | 70 | 8,70 |
| | 15C3002 | 2 C 300 GG - type 6A | 300 | 2 | 92 | 60 | 76 | 12,00 |
| | 15C3003 | 3 C 300 GG - type 6A | 300 | 3 | 92 | 85 | 86 | 15,60 |
| | 15C3004 | 4 C 300 GG - type 6A | 300 | 4 | 110 | 111 | 114 | 20,20 |
| | 15C3005 | 5 C 300 GG - type 11A | 300 | 5 | 112 | 136 | 114 | 26,00 |
| | 15C3006 | 6 C 300 GG - type 11A | 300 | 6 | 112 | 162 | 114 | 29,00 |
| | 15C3201 | 1 C 320 GG - type 6A | 320 | 1 | 92 | 34 | 70 | 8,80 |
| | 15C3202 | 2 C 320 GG - type 6A | 320 | 2 | 92 | 60 | 76 | 12,90 |
| | 15C3203 | 3 C 320 GG - type 6A | 320 | 3 | 92 | 85 | 86 | 16,70 |
| | 15C3204 | 4 C 320 GG - type 6A | 320 | 4 | 110 | 111 | 114 | 23,00 |
| | 15C3205 | 5 C 320 GG - type 11A | 320 | 5 | 112 | 136 | 114 | 29,80 |
| | 15C3206 | 6 C 320 GG - type 11A | 320 | 6 | 112 | 162 | 114 | 31,00 |
| | 15C3401 | 1 C 340 GG - type 6A * | 340 | 1 | 100 | 34 | 70 | 9,80 |
| | 15C3402 | 2 C 340 GG - type 6A * | 340 | 2 | 100 | 60 | 76 | 14,80 |
| | 15C3403 | 3 C 340 GG - type 6A * | 340 | 3 | 100 | 85 | 86 | 17,50 |
| | 15C3404 | 4 C 340 GG - type 6A * | 340 | 4 | 114 | 111 | 114 | 25,40 |
| | 15C3405 | 5 C 340 GG - type 11A * | 340 | 5 | 114 | 136 | 114 | 31,60 |
| | 15C3406 | 6 C 340 GG - type 11A * | 340 | 6 | 114 | 162 | 114 | 34,20 |
| | 15C3501 | 1 C 350 GG - type 6A | 350 | 1 | 110 | 34 | 70 | 10,20 |
| | 15C3502 | 2 C 350 GG - type 6A | 350 | 2 | 110 | 60 | 76 | 15,60 |
| | 15C3503 | 3 C 350 GG - type 6A | 350 | 3 | 110 | 85 | 86 | 18,80 |
| | 15C3504 | 4 C 350 GG - type 6A | 350 | 4 | 114 | 111 | 114 | 25,00 |
| | 15C3505 | 5 C 350 GG - type 11A | 350 | 5 | 114 | 136 | 114 | 31,20 |
| | 15C3506 | 6 C 350 GG - type 11A | 350 | 6 | 114 | 162 | 114 | 33,00 |
| | 15C3601 | 1 C 360 GG - type 6A | 360 | 1 | 110 | 34 | 70 | 11,00 |
| | 15C3602 | 2 C 360 GG - type 6A | 360 | 2 | 110 | 60 | 76 | 16,20 |

*** A richiesta** - On request - Auf Anfrage - Sur demande - Bajo consulta.

# Pulegge a gola monoblocco in ghisa

Monobloc V-pulleys in cast-iron
Keilriemenscheiben aus Grauguss
Poulies trapézoïdales moyeu plein en fonte
Poleas trapeciales macizas de fundición

## C

| **Materiale** Material Werkstoff Matériel Material | **Codice** Item number Codierung Code Código | **Descrizione** Designation Bezeichnung Désignation Referencia | Dp mm | **N° Gole** Grooves Rillen Gorges Canales | Dm mm | F mm | L mm | **Peso** Weight Gewicht Poids Peso kg |
|---|---|---|---|---|---|---|---|---|
| **Ghisa** Cast iron - Grauguß - Fonte - Fundición | 15C3603 | 3 C 360 GG - type 6A | 360 | 3 | 110 | 85 | 86 | 19,00 |
| | 15C3604 | 4 C 360 GG - type 6A | 360 | 4 | 114 | 111 | 114 | 26,00 |
| | 15C3605 | 5 C 360 GG - type 11A | 360 | 5 | 114 | 136 | 114 | 28,60 |
| | 15C3606 | 6 C 360 GG - type 11A | 360 | 6 | 114 | 162 | 114 | 33,20 |
| | 15C3801 | 1 C 380 GG - type 6A * | 380 | 1 | 110 | 34 | 70 | 12,00 |
| | 15C3802 | 2 C 380 GG - type 6A * | 380 | 2 | 110 | 60 | 76 | 16,00 |
| | 15C3803 | 3 C 380 GG - type 6A * | 380 | 3 | 110 | 85 | 86 | 22,00 |
| | 15C3804 | 4 C 380 GG - type 6A * | 380 | 4 | 114 | 111 | 114 | 29,00 |
| | 15C3805 | 5 C 380 GG - type 11A * | 380 | 5 | 114 | 136 | 114 | 33,00 |
| | 15C3806 | 6 C 380 GG - type 11A * | 380 | 6 | 114 | 162 | 114 | 35,40 |
| | 15C4001 | 1 C 400 GG - type 6A | 400 | 1 | 110 | 34 | 70 | 13,00 |
| | 15C4002 | 2 C 400 GG - type 6A | 400 | 2 | 110 | 60 | 80 | 17,00 |
| | 15C4003 | 3 C 400 GG - type 6A | 400 | 3 | 110 | 85 | 86 | 21,20 |
| | 15C4004 | 4 C 400 GG - type 6A | 400 | 4 | 120 | 111 | 114 | 28,80 |
| | 15C4005 | 5 C 400 GG - type 11A | 400 | 5 | 120 | 136 | 114 | 32,75 |
| | 15C4006 | 6 C 400 GG - type 11A | 400 | 6 | 120 | 162 | 114 | 40,00 |
| | 15C4251 | 1 C 425 GG - type 6A * | 425 | 1 | 110 | 34 | 70 | 12,40 |
| | 15C4252 | 2 C 425 GG - type 6A * | 425 | 2 | 110 | 60 | 80 | 18,80 |
| | 15C4253 | 3 C 425 GG - type 6A * | 425 | 3 | 110 | 85 | 86 | 25,40 |
| | 15C4254 | 4 C 425 GG - type 6A * | 425 | 4 | 120 | 111 | 114 | 32,20 |
| | 15C4255 | 5 C 425 GG - type 11A * | 425 | 5 | 120 | 136 | 114 | 36,00 |
| | 15C4256 | 6 C 425 GG - type 11A * | 425 | 6 | 120 | 162 | 114 | 39,00 |
| | 15C4501 | 1 C 450 GG - type 6A | 450 | 1 | 110 | 34 | 70 | 15,00 |
| | 15C4502 | 2 C 450 GG - type 6A | 450 | 2 | 110 | 60 | 80 | 19,50 |
| | 15C4503 | 3 C 450 GG - type 6A | 450 | 3 | 110 | 85 | 86 | 26,80 |
| | 15C4504 | 4 C 450 GG - type 6A | 450 | 4 | 120 | 111 | 114 | 31,20 |
| | 15C4505 | 5 C 450 GG - type 11A | 450 | 5 | 120 | 136 | 114 | 37,00 |
| | 15C4506 | 6 C 450 GG - type 11A | 450 | 6 | 120 | 162 | 114 | 40,00 |
| | 15C5001 | 1 C 500 GG - type 6A | 500 | 1 | 114 | 34 | 70 | 17,00 |
| | 15C5002 | 2 C 500 GG - type 6A | 500 | 2 | 114 | 60 | 80 | 22,40 |
| | 15C5003 | 3 C 500 GG - type 6A | 500 | 3 | 114 | 85 | 86 | 28,20 |
| | 15C5004 | 4 C 500 GG - type 6A | 500 | 4 | 126 | 111 | 114 | 35,00 |
| | 15C5005 | 5 C 500 GG - type 11A | 500 | 5 | 126 | 136 | 114 | 40,00 |
| | 15C5006 | 6 C 500 GG - type 11A | 500 | 6 | 126 | 162 | 114 | 52,00 |
| | 15C5301 | 1 C 530 GG - type 6A * | 530 | 1 | 114 | 34 | 70 | 19,20 |
| | 15C5302 | 2 C 530 GG - type 6A * | 530 | 2 | 114 | 60 | 80 | 22,40 |
| | 15C5303 | 3 C 530 GG - type 6A * | 530 | 3 | 114 | 85 | 86 | 28,00 |
| | 15C5304 | 4 C 530 GG - type 6A * | 530 | 4 | 130 | 111 | 114 | 37,60 |
| | 15C5305 | 5 C 530 GG - type 11A * | 530 | 5 | 130 | 136 | 114 | 42,00 |
| | 15C5306 | 6 C 530 GG - type 11A * | 530 | 6 | 130 | 162 | 114 | 46,80 |
| | 15C5601 | 1 C 560 GG - type 6A | 560 | 1 | 114 | 34 | 70 | 18,50 |
| | 15C5602 | 2 C 560 GG - type 6A | 560 | 2 | 114 | 60 | 80 | 22,60 |
| | 15C5603 | 3 C 560 GG - type 6A | 560 | 3 | 114 | 85 | 86 | 30,00 |
| | 15C5604 | 4 C 560 GG - type 6A | 560 | 4 | 130 | 111 | 114 | 38,20 |
| | 15C5605 | 5 C 560 GG - type 11A | 560 | 5 | 130 | 136 | 114 | 45,20 |
| | 15C5606 | 6 C 560 GG - type 11A | 560 | 6 | 130 | 162 | 114 | 48,60 |
| | 15C6001 | 1 C 600 GG - type 6A | 600 | 1 | 114 | 34 | 70 | 20,00 |
| | 15C6002 | 2 C 600 GG - type 6A | 600 | 2 | 114 | 60 | 80 | 26,00 |
| | 15C6003 | 3 C 600 GG - type 6A | 600 | 3 | 114 | 85 | 86 | 32,00 |
| | 15C6004 | 4 C 600 GG - type 6A | 600 | 4 | 130 | 111 | 114 | 44,20 |
| | 15C6005 | 5 C 600 GG - type 11A | 600 | 5 | 130 | 136 | 114 | 58,80 |
| | 15C6006 | 6 C 600 GG - type 11A | 600 | 6 | 130 | 162 | 114 | 56,60 |
| | 15C6301 | 1 C 630 GG - type 6A | 630 | 1 | 114 | 34 | 70 | 19,50 |
| | 15C6302 | 2 C 630 GG - type 6A | 630 | 2 | 114 | 60 | 80 | 25,50 |
| | 15C6303 | 3 C 630 GG - type 6A | 630 | 3 | 114 | 85 | 86 | 32,20 |
| | 15C6304 | 4 C 630 GG - type 6A | 630 | 4 | 130 | 111 | 114 | 44,80 |
| | 15C6305 | 5 C 630 GG - type 11A | 630 | 5 | 130 | 136 | 114 | 57,40 |
| | 15C6306 | 6 C 630 GG - type 11A | 630 | 6 | 130 | 162 | 114 | 54,80 |

*** A richiesta** - On request - Auf Anfrage - Sur demande - Bajo consulta.

# Pulegge a gola monoblocco in lega leggera

Monobloc V-pulleys in light alloy
Keilriemenscheiben aus Leichtmetallegierung
Poulies trapézoïdales moyeu plein en alliage léger
Poleas trapeciales macizas de aleación ligera

# Pulegge a gola monoblocco in lega leggera

Monobloc V-pulleys in light alloy
Keilriemenscheiben aus Leichtmetallegierung
Poulies trapézoïdales moyeu plein en alliage léger
Poleas trapeciales macizas de aleación ligera

## Forme costruttive

Designe features - Konstruktionsmerkmale - Caractéristiques - Características

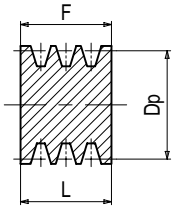


1

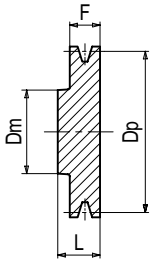


6

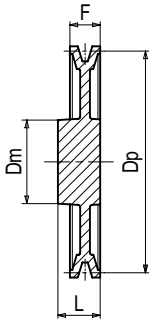


6W

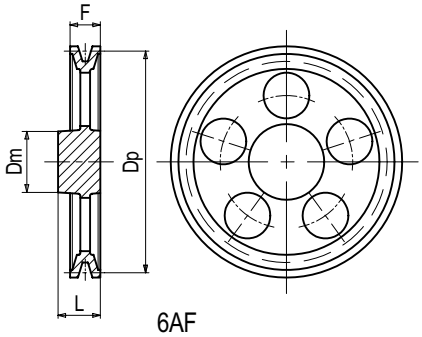


6AF

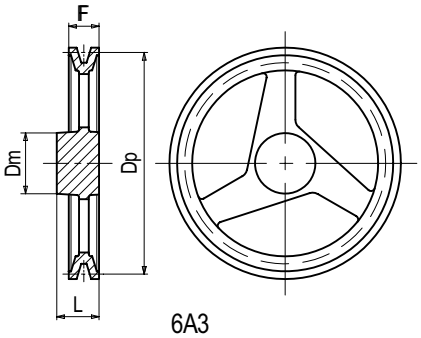


6A3

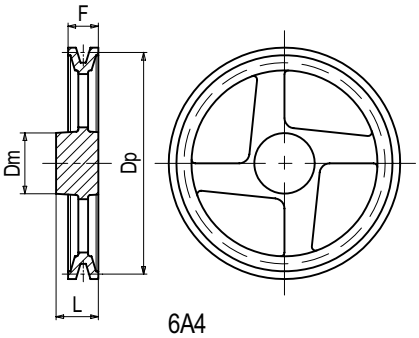


6A4

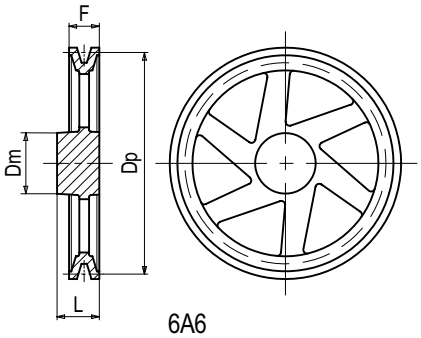


6A6

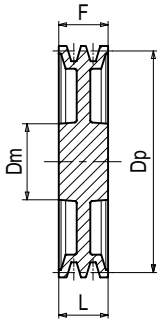


10W

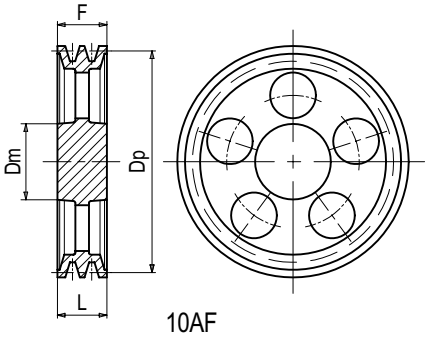


10AF

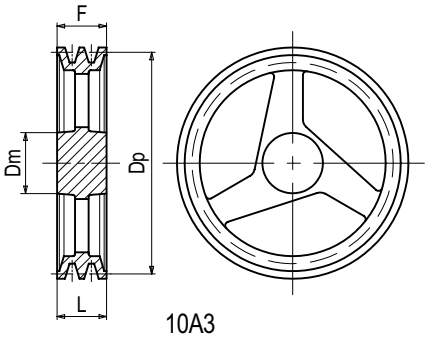


10A3

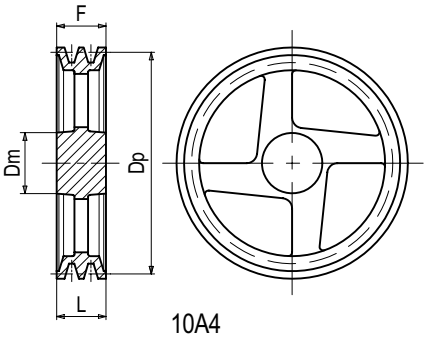


10A4

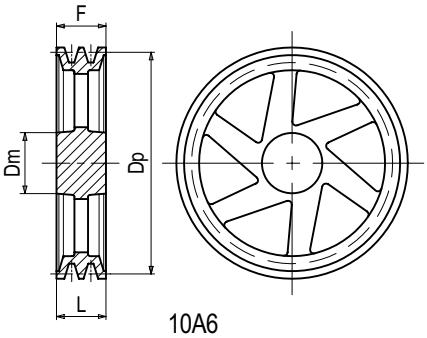


10A6

# Pulegge a gola monoblocco in lega leggera

Monobloc V-pulleys in light alloy
Keilriemenscheiben aus Leichtmetallegierung
Poulies trapézoïdales moyeu plein en alliage léger
Poleas trapeciales macizas de aleación ligera

**Le pulegge a gola monoblocco in lega leggera sono realizzate con materiale di qualità. Hanno un grado di finitura tale da assicurare un perfetto accoppiamento con le cinghie e garantire l'ottimo funzionamento della trasmissione.**
**Il dimensionamento delle gole è stato realizzato in modo che si possano montare le cinghie:**
**NORMAL®**
**NORMALUSA®**
**NORMALMEC® e LINEA-X.**

**Tutte le dimensioni sono in mm.**

All monobloc V-pulleys in light alloy are made from high quality material. The very accurate finishing enables the perfect matching with the belts and assures the best running of the drive.

The dimensions of the grooves allow the mounting of the following belts:
**NORMAL®**
**NORMALUSA®**
**NORMALMEC®** and **LINEA-X.**

All dimensions are in mm.

Alle Keilriemenscheiben aus Leichtmetallegierung sind von Material von hoher Qualität gemacht. Der sehr genaue Fertigstellung ermöglicht das perfekte Anpassen mit den Riemen und sichert das beste Laufen des Antriebes.

Die Abmessungen von den Rillen erlauben das Aufstellen von den folgenden Riemen:
**NORMAL®**
**NORMALUSA®**
**NORMALMEC®** und **LINEA-X**.

Alle Abmessungen sind in mm.

Les poulies trapézoïdales moyeu plein en alliage léger sont fabriquées en utilisant un matériel de haute qualité. Elles ont un degré de finition qui assure un parfait assemblage avec les courroies et qui garantit le fonctionnement optimal de la transmission.
Les dimensions des gorges permettent le montage des ces courroies:
**NORMAL®**
**NORMALUSA®**
**NORMALMEC®** et **LINEA-X.**

Toutes les dimensions sont en mm.

Las poleas trapeciales macizas de aleación ligera se fabrican en un material de la más alta calidad. Tienen un grado de acabado tal que puede asegurar un perfecto encaje con las correas y el funcionamiento impecable de la transmisión.

Las dimensiones de los canales permiten el montaje de las siguientes correas:
**NORMAL®**
**NORMALUSA®**
**NORMALMEC®** y **LINEA-X.**

Todas las dimensiones son en mm.

## Dimensioni delle gole

Dimensions of grooves
Abmessungen der Rillen
Dimensions des gorges
Dimensiones de los canales

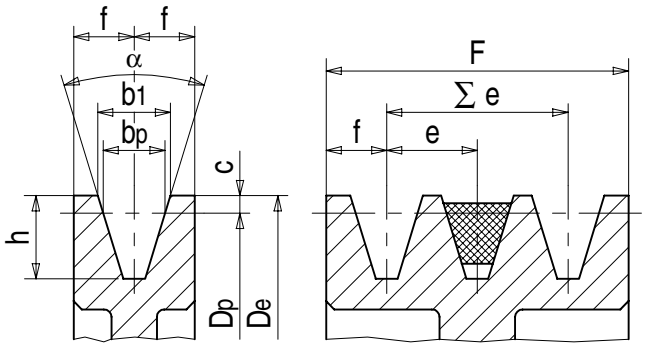


| **Sezione** - Section - Profil - Section - Perfil | | | **SPZ** | **SPA** | **SPB** |
|---|---|---|---|---|---|
| $b_p$ | | | 8,5 | 11 | 14 |
| $b_1 \approx$ | | | 9,7 | 12,7 | 16,3 |
| c | | | 2 | 2,8 | 3,5 |
| e | | | 12±0,3 | 15±0,3 | 19±0,3 |
| f | | | 8±0,6 | 10±0,6 | 12,5±0,8 |
| h | | | 11 | 14 | 18 |
| α = 34° | Dp = | | ≤80 | ≤118 | ≤190 |
| 38° | Dp = | | >80 | >118 | >190 |
| α **Tolleranza**-Tolerance-Fertigungstoleranz-Tolérance-Tolerancia | | | ±1° | ±1° | ±1° |
| F | **N° Gole** Grooves Rillen Gorges Canales | 1 | 16 | 20 | 25 |
| | | 2 | 28 | 35 | 44 |
| | | 3 | 40 | 50 | 63 |
| | | 4 | 52 | 65 | 82 |
| | | 5 | 64 | 80 | 101 |
| | | 6 | 76 | 95 | 120 |
| | | 7 | 88 | 110 | 139 |
| | | 8 | 100 | 125 | 158 |
| | | 9 | 112 | 140 | 177 |
| | | 10 | 124 | 155 | 196 |
| | | 11 | 136 | 170 | 215 |
| | | 12 | 148 | 185 | 234 |
| ∑ e **Tolleranza**-Tolerance-Fertigungstoleranz-Tolérance-Tolerancia | | | ±0,6 | ±0,6 | ±0,8 |

# Pulegge a gola monoblocco in lega leggera

Monobloc V-pulleys in light alloy
Keilriemenscheiben aus Leichtmetallegierung
Poulies trapézoïdales moyeu plein en alliage léger
Poleas trapeciales macizas de aleación ligera

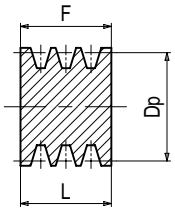


1

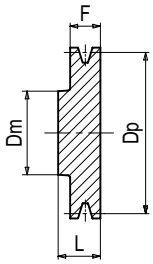


6

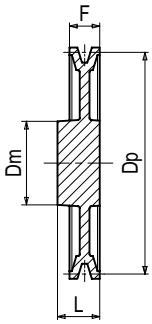


6W

**Diametro primitivo minimo delle pulegge raccomandato dalle norme ISO R 459 e DIN 2211:**
Minimum pulley pitch diametre recommended by ISO R 459 and DIN 2211:
Empfohlener Mindest-Wirkdurchmesser der Scheiben nach ISO R 459 und DIN 2211:
Diamètre primitif minimum des poulies recommandé par ISO R 459 et DIN 2211:
Diámetro primitivo mínimo de las poleas recomendado por ISO R 459 y DIN 2211:

| | | |
|---|---|---|
| **LINEA-X** | | **Dp 56** |
| **NORMAL®** | **Z** | **Dp 60** |
| **NORMALMEC®** | **SPZ** | **Dp 63** |
| **NORMALUSA®** | **3V** | **Dp 71** |

## Z - SPZ - 3V

| **Materiale** Material Werkstoff Matériel Material | **Codice** Item number Codierung Code Código | **Descrizione** Designation Bezeichnung Désignation Referencia | Dp mm | **N° Gole** Grooves Rillen Gorges Canales | Dm mm | F mm | L mm | **Peso** Weight Gewicht Poids Peso kg |
|---|---|---|---|---|---|---|---|---|
| **Alluminio** Aluminium - Aluminium - Aluminium - Aluminio | 16Z0401 | 1 SPZ 40 AL - type 6 | 40 | 1 | 29 | 16 | 29 | 0,07 |
| | 16Z0402 | 2 SPZ 40 AL - type 6 | 40 | 2 | 29 | 28 | 36 | 0,10 |
| | 16Z0403 | 3 SPZ 40 AL - type 1 | 40 | 3 | - | 40 | 40 | 0,12 |
| | 16Z0501 | 1 SPZ 50 AL - type 6 | 50 | 1 | 35 | 16 | 29 | 0,13 |
| | 16Z0502 | 2 SPZ 50 AL - type 6 | 50 | 2 | 33 | 28 | 36 | 0,15 |
| | 16Z0503 | 3 SPZ 50 AL - type 1 | 50 | 3 | - | 40 | 40 | 0,18 |
| | 16Z0601 | 1 SPZ 60 AL - type 6 | 60 | 1 | 41 | 16 | 29 | 0,17 |
| | 16Z0602 | 2 SPZ 60 AL - type 6 | 60 | 2 | 39 | 28 | 36 | 0,22 |
| | 16Z0603 | 3 SPZ 60 AL - type 1 | 60 | 3 | - | 40 | 40 | 0,27 |
| | 16Z0651 | 1 SPZ 65 AL - type 6 | 65 | 1 | 41 | 16 | 29 | 0,16 |
| | 16Z0652 | 2 SPZ 65 AL - type 6 | 65 | 2 | 41 | 28 | 36 | 0,30 |
| | 16Z0653 | 3 SPZ 65 AL - type 1 | 65 | 3 | - | 40 | 40 | 0,30 |
| | 16Z0701 | 1 SPZ 70 AL - type 6 | 70 | 1 | 41 | 16 | 29 | 0,20 |
| | 16Z0702 | 2 SPZ 70 AL - type 6 | 70 | 2 | 41 | 28 | 36 | 0,29 |
| | 16Z0703 | 3 SPZ 70 AL - type 1 | 70 | 3 | - | 40 | 40 | 0,39 |
| | 16Z0751 | 1 SPZ 75 AL - type 6W | 75 | 1 | 42 | 16 | 29 | 0,18 |
| | 16Z0752 | 2 SPZ 75 AL - type 6W | 75 | 2 | 42 | 28 | 36 | 0,32 |
| | 16Z0753 | 3 SPZ 75 AL - type 10W | 75 | 3 | 46 | 40 | 40 | 0,37 |
| | 16Z0801 | 1 SPZ 80 AL - type 6W | 80 | 1 | 42 | 16 | 29 | 0,20 |
| | 16Z0802 | 2 SPZ 80 AL - type 6W | 80 | 2 | 42 | 28 | 36 | 0,32 |
| | 16Z0803 | 3 SPZ 80 AL - type 10W | 80 | 3 | 46 | 40 | 40 | 0,42 |
| | 16Z0851 | 1 SPZ 85 AL - type 6W | 85 | 1 | 45 | 16 | 29 | 0,23 |
| | 16Z0852 | 2 SPZ 85 AL - type 6W | 85 | 2 | 45 | 28 | 36 | 0,39 |
| | 16Z0853 | 3 SPZ 85 AL - type 10W | 85 | 3 | 46 | 40 | 40 | 0,54 |
| | 16Z0901 | 1 SPZ 90 AL - type 6W | 90 | 1 | 45 | 16 | 29 | 0,27 |
| | 16Z0902 | 2 SPZ 90 AL - type 6W | 90 | 2 | 45 | 28 | 36 | 0,39 |
| | 16Z0903 | 3 SPZ 90 AL - type 10W | 90 | 3 | 46 | 40 | 40 | 0,53 |
| | 16Z0951 | 1 SPZ 95 AL - type 6W | 95 | 1 | 48 | 16 | 29 | 0,35 |
| | 16Z0952 | 2 SPZ 95 AL - type 6W | 95 | 2 | 45 | 28 | 36 | 0,48 |
| | 16Z0953 | 3 SPZ 95 AL - type 10W | 95 | 3 | 46 | 40 | 40 | 0,53 |

# Pulegge a gola monoblocco in lega leggera

Monobloc V-pulleys in light alloy
Keilriemenscheiben aus Leichtmetallegierung
Poulies trapézoïdales moyeu plein en alliage léger
Poleas trapeciales macizas de aleación ligera

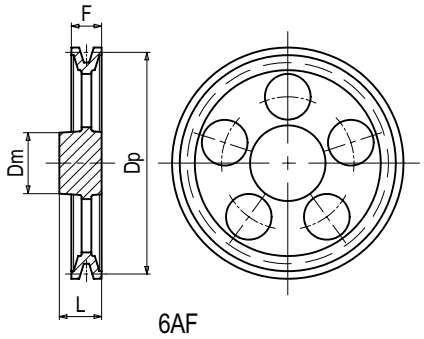


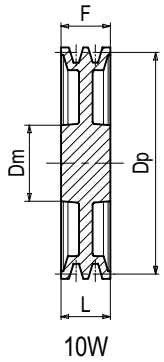


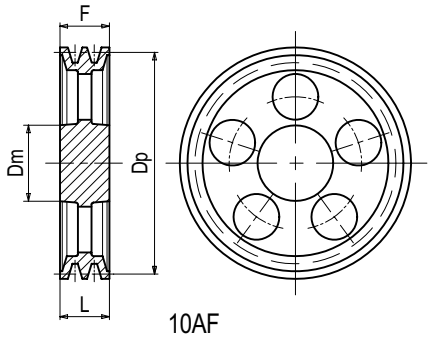


## Z - SPZ - 3V

| **Materiale** Material Werkstoff Matériel Material | **Codice** Item number Codierung Code Código | **Descrizione** Designation Bezeichnung Désignation Referencia | Dp mm | **N° Gole** Grooves Rillen Gorges Canales | Dm mm | F mm | L mm | **Peso** Weight Gewicht Poids Peso kg |
|---|---|---|---|---|---|---|---|---|
| **Alluminio** Aluminium - Aluminium - Aluminium - Aluminio | 16Z1001 | 1 SPZ 100 AL - type 6W | 100 | 1 | 48 | 16 | 29 | 0,35 |
| | 16Z1002 | 2 SPZ 100 AL - type 6W | 100 | 2 | 45 | 28 | 36 | 0,42 |
| | 16Z1003 | 3 SPZ 100 AL - type 10W | 100 | 3 | 46 | 40 | 40 | 0,60 |
| | 16Z1051 | 1 SPZ 105 AL - type 6W | 105 | 1 | 51 | 16 | 29 | 0,34 |
| | 16Z1052 | 2 SPZ 105 AL - type 6W | 105 | 2 | 45 | 28 | 36 | 0,40 |
| | 16Z1053 | 3 SPZ 105 AL - type 10W | 105 | 3 | 46 | 40 | 40 | 0,70 |
| | 16Z1101 | 1 SPZ 110 AL - type 6W | 110 | 1 | 48 | 16 | 29 | 0,38 |
| | 16Z1102 | 2 SPZ 110 AL - type 6AF | 110 | 2 | 45 | 28 | 36 | 0,45 |
| | 16Z1103 | 3 SPZ 110 AL - type 10W | 110 | 3 | 49 | 40 | 40 | 0,65 |
| | 16Z1121 | 1 SPZ 112 AL - type 6W | 112 | 1 | 48 | 16 | 29 | 0,37 |
| | 16Z1122 | 2 SPZ 112 AL - type 6AF | 112 | 2 | 45 | 28 | 36 | 0,50 |
| | 16Z1123 | 3 SPZ 112 AL - type 10W | 112 | 3 | 48 | 40 | 40 | 0,68 |
| | 16Z1151 | 1 SPZ 115 AL - type 6AF | 115 | 1 | 50 | 16 | 29 | 0,40 |
| | 16Z1152 | 2 SPZ 115 AL - type 6AF | 115 | 2 | 47 | 28 | 36 | 0,46 |
| | 16Z1153 | 3 SPZ 115 AL - type 10W | 115 | 3 | 50 | 40 | 40 | 0,79 |
| | 16Z1201 | 1 SPZ 120 AL - type 6AF | 120 | 1 | 48 | 16 | 29 | 0,40 |
| | 16Z1202 | 2 SPZ 120 AL - type 6AF | 120 | 2 | 46 | 28 | 36 | 0,50 |
| | 16Z1203 | 3 SPZ 120 AL - type 10W | 120 | 3 | 51 | 40 | 40 | 0,75 |
| | 16Z1251 | 1 SPZ 125 AL - type 6AF | 125 | 1 | 50 | 16 | 29 | 0,40 |
| | 16Z1252 | 2 SPZ 125 AL - type 6AF | 125 | 2 | 46 | 28 | 36 | 0,47 |
| | 16Z1253 | 3 SPZ 125 AL - type 10W | 125 | 3 | 53 | 40 | 40 | 0,83 |
| | 16Z1301 | 1 SPZ 130 AL - type 6AF | 130 | 1 | 50 | 16 | 29 | 0,45 |
| | 16Z1302 | 2 SPZ 130 AL - type 6AF | 130 | 2 | 46 | 28 | 36 | 0,55 |
| | 16Z1303 | 3 SPZ 130 AL - type 10W | 130 | 3 | 53 | 40 | 40 | 0,79 |
| | 16Z1351 | 1 SPZ 135 AL - type 6AF | 135 | 1 | 50 | 16 | 29 | 0,42 |
| | 16Z1352 | 2 SPZ 135 AL - type 6AF | 135 | 2 | 50 | 28 | 36 | 0,53 |
| | 16Z1353 | 3 SPZ 135 AL - type 10W | 135 | 3 | 53 | 40 | 40 | 0,85 |
| | 16Z1401 | 1 SPZ 140 AL - type 6AF | 140 | 1 | 54 | 16 | 29 | 0,52 |
| | 16Z1402 | 2 SPZ 140 AL - type 6AF | 140 | 2 | 51 | 28 | 36 | 0,60 |
| | 16Z1403 | 3 SPZ 140 AL - type 10AF | 140 | 3 | 55 | 40 | 40 | 0,90 |
| | 16Z1501 | 1 SPZ 150 AL - type 6AF | 150 | 1 | 55 | 16 | 29 | 0,55 |
| | 16Z1502 | 2 SPZ 150 AL - type 6AF | 150 | 2 | 51 | 28 | 36 | 0,65 |
| | 16Z1503 | 3 SPZ 150 AL - type 10AF | 150 | 3 | 55 | 40 | 40 | 0,97 |
| | 16Z1601 | 1 SPZ 160 AL - type 6AF | 160 | 1 | 56 | 16 | 29 | 0,60 |
| | 16Z1602 | 2 SPZ 160 AL - type 6AF | 160 | 2 | 51 | 28 | 36 | 0,73 |
| | 16Z1603 | 3 SPZ 160 AL - type 10AF | 160 | 3 | 57 | 40 | 40 | 1,08 |

# Pulegge a gola monoblocco in lega leggera

Monobloc V-pulleys in light alloy
Keilriemenscheiben aus Leichtmetallegierung
Poulies trapézoïdales moyeu plein en alliage léger
Poleas trapeciales macizas de aleación ligera

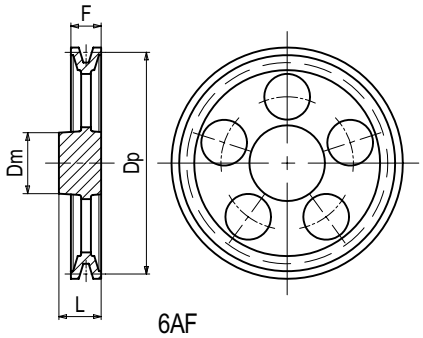

6AF

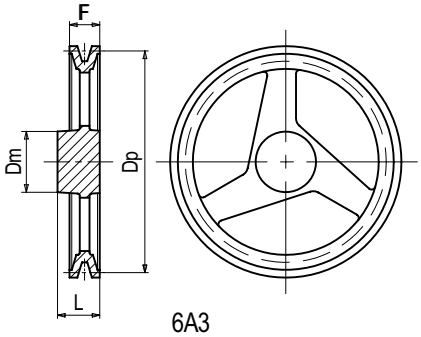

6A3

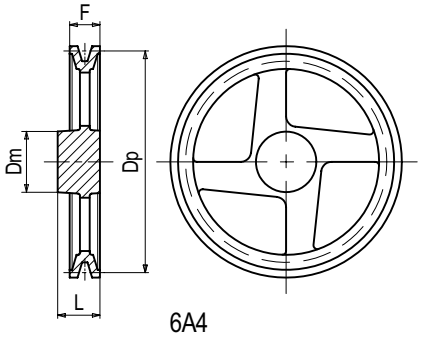

6A4

## Z - SPZ - 3V

| **Materiale** Material Werkstoff Matériel Material | **Codice** Item number Codierung Code Código | **Descrizione** Designation Bezeichnung Désignation Referencia | Dp mm | **N° Gole** Grooves Rillen Gorges Canales | Dm mm | F mm | L mm | **Peso** Weight Gewicht Poids Peso kg |
|---|---|---|---|---|---|---|---|---|
| **Alluminio** Aluminium - Aluminium - Aluminium - Aluminio | 16Z1651 | 1 SPZ 165 AL - type 6AF | 165 | 1 | 56 | 16 | 29 | 0,56 |
| | 16Z1652 | 2 SPZ 165 AL - type 6AF | 165 | 2 | 51 | 28 | 36 | 0,62 |
| | 16Z1653 | 3 SPZ 165 AL - type 10AF | 165 | 3 | 57 | 40 | 40 | 0,98 |
| | 16Z1701 | 1 SPZ 170 AL - type 6AF | 170 | 1 | 57 | 16 | 29 | 0,66 |
| | 16Z1702 | 2 SPZ 170 AL - type 6AF | 170 | 2 | 51 | 28 | 36 | 0,73 |
| | 16Z1703 | 3 SPZ 170 AL - type 10AF | 170 | 3 | 58 | 40 | 40 | 1,18 |
| | 16Z1801 | 1 SPZ 180 AL - type 6AF | 180 | 1 | 57 | 16 | 29 | 0,72 |
| | 16Z1802 | 2 SPZ 180 AL - type 6AF | 180 | 2 | 51 | 28 | 36 | 0,86 |
| | 16Z1803 | 3 SPZ 180 AL - type 10AF | 180 | 3 | 59 | 40 | 40 | 1,25 |
| | 16Z1901 | 1 SPZ 190 AL - type 6AF | 190 | 1 | 58 | 16 | 29 | 0,80 |
| | 16Z1902 | 2 SPZ 190 AL - type 6AF | 190 | 2 | 53 | 28 | 36 | 0,87 |
| | 16Z1903 | 3 SPZ 190 AL - type 10AF | 190 | 3 | 60 | 40 | 40 | 1,45 |
| | 16Z2001 | 1 SPZ 200 AL - type 6AF | 200 | 1 | 60 | 16 | 29 | 0,79 |
| | 16Z2002 | 2 SPZ 200 AL - type 6AF | 200 | 2 | 55 | 28 | 36 | 0,95 |
| | 16Z2003 | 3 SPZ 200 AL - type 10AF | 200 | 3 | 60 | 40 | 40 | 1,36 |
| | 16Z2101 | 1 SPZ 210 AL - type 6AF | 210 | 1 | 60 | 16 | 29 | 0,85 |
| | 16Z2102 | 2 SPZ 210 AL - type 6AF | 210 | 2 | 55 | 28 | 36 | 1,05 |
| | 16Z2103 | 3 SPZ 210 AL - type 10AF | 210 | 3 | 62 | 40 | 40 | 1,45 |
| | 16Z2201 | 1 SPZ 220 AL - type 6AF | 220 | 1 | 60 | 16 | 29 | 0,94 |
| | 16Z2202 | 2 SPZ 220 AL - type 6AF | 220 | 2 | 60 | 28 | 36 | 1,05 |
| | 16Z2203 | 3 SPZ 220 AL - type 10AF | 220 | 3 | 62 | 40 | 40 | 1,73 |
| | 16Z2251 | 1 SPZ 225 AL - type 6A3 | 225 | 1 | 60 | 16 | 29 | 0,79 |
| | 16Z2252 | 2 SPZ 225 AL - type 6A3 | 225 | 2 | 60 | 28 | 36 | 1,12 |
| | 16Z2253 | 3 SPZ 225 AL - type 10A3 | 225 | 3 | 62 | 40 | 40 | 1,47 |
| | 16Z2301 | 1 SPZ 230 AL - type 6A3 | 230 | 1 | 60 | 16 | 29 | 0,80 |
| | 16Z2302 | 2 SPZ 230 AL - type 6A3 | 230 | 2 | 60 | 28 | 36 | 1,17 |
| | 16Z2303 | 3 SPZ 230 AL - type 10A3 | 230 | 3 | 62 | 40 | 40 | 1,70 |
| | 16Z2401 | 1 SPZ 240 AL - type 6A3 | 240 | 1 | 60 | 16 | 29 | 0,75 |
| | 16Z2402 | 2 SPZ 240 AL - type 6A3 | 240 | 2 | 60 | 28 | 36 | 1,11 |
| | 16Z2403 | 3 SPZ 240 AL - type 10A3 | 240 | 3 | 62 | 40 | 40 | 1,80 |
| | 16Z2501 | 1 SPZ 250 AL - type 6A3 | 250 | 1 | 60 | 16 | 29 | 0,92 |
| | 16Z2502 | 2 SPZ 250 AL - type 6A3 | 250 | 2 | 65 | 28 | 36 | 1,25 |
| | 16Z2503 | 3 SPZ 250 AL - type 10A3 | 250 | 3 | 62 | 40 | 40 | 1,83 |
| | 16Z2801 | 1 SPZ 280 AL - type 6A3 | 280 | 1 | 64 | 16 | 29 | 1,00 |
| | 16Z2802 | 2 SPZ 280 AL - type 6A3 | 280 | 2 | 65 | 28 | 36 | 1,53 |
| | 16Z2803 | 3 SPZ 280 AL - type 10A3 | 280 | 3 | 65 | 40 | 40 | 2,18 |

# Pulegge a gola monoblocco in lega leggera

Monobloc V-pulleys in light alloy
Keilriemenscheiben aus Leichtmetallegierung
Poulies trapézoïdales moyeu plein en alliage léger
Poleas trapeciales macizas de aleación ligera

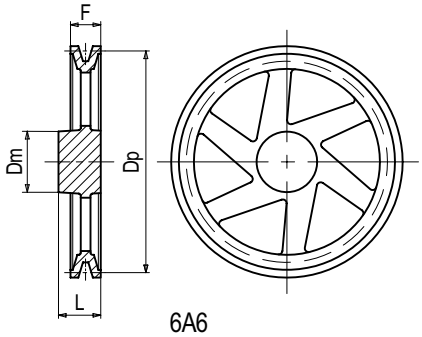

6A6

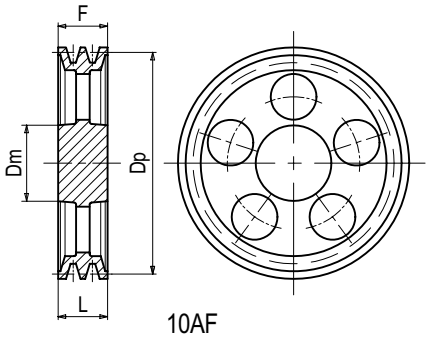

10AF

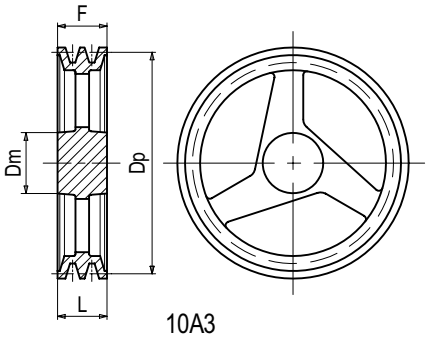

10A3

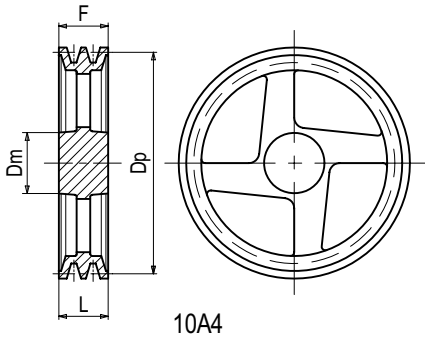

10A4

## Z - SPZ - 3V

| **Materiale** Material Werkstoff Matériel Material | **Codice** Item number Codierung Code Código | **Descrizione** Designation Bezeichnung Désignation Referencia | Dp mm | **N° Gole** Grooves Rillen Gorges Canales | Dm mm | F mm | L mm | **Peso** Weight Gewicht Poids Peso kg |
|---|---|---|---|---|---|---|---|---|
| **Alluminio** Aluminium - Aluminium - Aluminium - Aluminio | 16Z3001 | 1 SPZ 300 AL - type 6A3 | 300 | 1 | 66 | 16 | 29 | 1,13 |
| | 16Z3002 | 2 SPZ 300 AL - type 6A3 | 300 | 2 | 68 | 28 | 36 | 1,43 |
| | 16Z3003 | 3 SPZ 300 AL - type 10A3 | 300 | 3 | 68 | 40 | 40 | 2,20 |
| | 16Z3201 | 1 SPZ 320 AL - type 6A3 | 320 | 1 | 70 | 16 | 29 | 1,23 |
| | 16Z3202 | 2 SPZ 320 AL - type 6A3 | 320 | 2 | 70 | 28 | 36 | 1,90 |
| | 16Z3203 | 3 SPZ 320 AL - type 10A3 | 320 | 3 | 74 | 40 | 40 | 2,60 |
| | 16Z3501 | 1 SPZ 350 AL - type 6A6 | 350 | 1 | 75 | 16 | 29 | 1,40 |
| | 16Z3502 | 2 SPZ 350 AL - type 6A4 | 350 | 2 | 75 | 28 | 36 | 2,30 |
| | 16Z3503 | 3 SPZ 350 AL - type 10A4 | 350 | 3 | 76 | 40 | 40 | 2,80 |
| | 16Z4001 | 1 SPZ 400 AL - type 6A6 | 400 | 1 | 80 | 16 | 29 | 1,80 |
| | 16Z4002 | 2 SPZ 400 AL - type 6A4 | 400 | 2 | 82 | 28 | 36 | 2,60 |
| | 16Z4003 | 3 SPZ 400 AL - type 10A4 | 400 | 3 | 80 | 40 | 40 | 3,00 |
| | 16Z4501 | 1 SPZ 450 AL - type 6A6 | 450 | 1 | 83 | 16 | 29 | 2,10 |
| | 16Z4502 | 2 SPZ 450 AL - type 6A4 | 450 | 2 | 85 | 28 | 36 | 2,87 |
| | 16Z4503 | 3 SPZ 450 AL - type 10A4 | 450 | 3 | 85 | 40 | 40 | 4,25 |
| | 16Z5001 | 1 SPZ 500 AL - type 6A6 | 500 | 1 | 85 | 16 | 29 | 2,85 |
| | 16Z5002 | 2 SPZ 500 AL - type 6A4 | 500 | 2 | 88 | 28 | 36 | 3,60 |
| | 16Z5003 | 3 SPZ 500 AL - type 10A4 | 500 | 3 | 88 | 40 | 40 | 4,82 |

# Pulegge a gola monoblocco in lega leggera

Monobloc V-pulleys in light alloy
Keilriemenscheiben aus Leichtmetallegierung
Poulies trapézoïdales moyeu plein en alliage léger
Poleas trapeciales macizas de aleación ligera

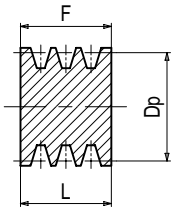


1

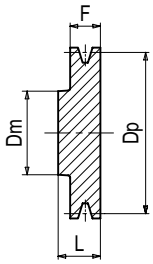


6

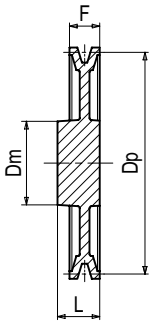


6W

**Diametro primitivo minimo delle pulegge raccomandato dalle norme ISO R 459 e DIN 2211:**
Minimum pulley pitch diametre recommended by ISO R 459 and DIN 2211:
Empfohlener Mindest-Wirkdurchmesser der Scheiben nach ISO R 459 und DIN 2211:
Diamètre primitif minimum des poulies recommandé par ISO R 459 et DIN 2211:
Diámetro primitivo mínimo de las poleas recomendado por ISO R 459 y DIN 2211:

| | | |
|---|---|---|
| **LINEA-X** | | **Dp 80** |
| **NORMAL®** | **A** | **Dp 85** |
| **NORMALMEC®** | **SPA** | **Dp 90** |

## A - SPA

| **Materiale** Material Werkstoff Matériel Material | **Codice** Item number Codierung Code Código | **Descrizione** Designation Bezeichnung Désignation Referencia | Dp mm | **N° Gole** Grooves Rillen Gorges Canales | Dm mm | F mm | L mm | **Peso** Weight Gewicht Poids Peso kg |
|---|---|---|---|---|---|---|---|---|
| **Alluminio** Aluminium - Aluminium - Aluminium - Aluminio | 16A0401 | 1 SPA 40 AL - type 6 | 40 | 1 | 29 | 20 | 33 | 0,10 |
| | 16A0402 | 2 SPA 40 AL - type 6 | 40 | 2 | 29 | 35 | 43 | 0,13 |
| | 16A0403 | 3 SPA 40 AL - type 1 | 40 | 3 | - | 50 | 50 | 0,15 |
| | 16A0501 | 1 SPA 50 AL - type 6 | 50 | 1 | 35 | 20 | 33 | 0,14 |
| | 16A0502 | 2 SPA 50 AL - type 6 | 50 | 2 | 35 | 35 | 43 | 0,18 |
| | 16A0503 | 3 SPA 50 AL - type 1 | 50 | 3 | - | 50 | 50 | 0,22 |
| | 16A0601 | 1 SPA 60 AL - type 6 | 60 | 1 | 40 | 20 | 33 | 0,19 |
| | 16A0602 | 2 SPA 60 AL - type 6 | 60 | 2 | 40 | 35 | 43 | 0,26 |
| | 16A0603 | 3 SPA 60 AL - type 1 | 60 | 3 | - | 50 | 50 | 0,32 |
| | 16A0651 | 1 SPA 65 AL - type 6 | 65 | 1 | 41 | 20 | 33 | 0,21 |
| | 16A0652 | 2 SPA 65 AL - type 6 | 65 | 2 | 41 | 35 | 43 | 0,30 |
| | 16A0653 | 3 SPA 65 AL - type 1 | 65 | 3 | - | 50 | 50 | 0,45 |
| | 16A0701 | 1 SPA 70 AL - type 6W | 70 | 1 | 41 | 20 | 33 | 0,22 |
| | 16A0702 | 2 SPA 70 AL - type 6W | 70 | 2 | 42 | 35 | 43 | 0,32 |
| | 16A0703 | 3 SPA 70 AL - type 1 | 70 | 3 | - | 50 | 50 | 0,44 |
| | 16A0751 | 1 SPA 75 AL - type 6W | 75 | 1 | 42 | 20 | 33 | 0,21 |
| | 16A0752 | 2 SPA 75 AL - type 6W | 75 | 2 | 46 | 35 | 43 | 0,27 |
| | 16A0753 | 3 SPA 75 AL - type 10W | 75 | 3 | 48 | 50 | 50 | 0,47 |
| | 16A0801 | 1 SPA 80 AL - type 6W | 80 | 1 | 42 | 20 | 33 | 0,24 |
| | 16A0802 | 2 SPA 80 AL - type 6W | 80 | 2 | 46 | 35 | 43 | 0,41 |
| | 16A0803 | 3 SPA 80 AL - type 10W | 80 | 3 | 48 | 50 | 50 | 0,54 |
| | 16A0851 | 1 SPA 85 AL - type 6W | 85 | 1 | 42 | 20 | 33 | 0,25 |
| | 16A0852 | 2 SPA 85 AL - type 6W | 85 | 2 | 46 | 35 | 43 | 0,40 |
| | 16A0853 | 3 SPA 85 AL - type 10W | 85 | 3 | 48 | 50 | 50 | 0,60 |
| | 16A0901 | 1 SPA 90 AL - type 6W | 90 | 1 | 46 | 20 | 33 | 0,30 |
| | 16A0902 | 2 SPA 90 AL - type 6W | 90 | 2 | 46 | 35 | 43 | 0,47 |
| | 16A0903 | 3 SPA 90 AL - type 10W | 90 | 3 | 48 | 50 | 50 | 0,66 |
| | 16A0951 | 1 SPA 95 AL - type 6W | 95 | 1 | 48 | 20 | 33 | 0,36 |
| | 16A0952 | 2 SPA 95 AL - type 6W | 95 | 2 | 48 | 35 | 43 | 0,54 |
| | 16A0953 | 3 SPA 95 AL - type 10W | 95 | 3 | 48 | 50 | 50 | 0,80 |

# Pulegge a gola monoblocco in lega leggera

Monobloc V-pulleys in light alloy
Keilriemenscheiben aus Leichtmetallegierung
Poulies trapézoïdales moyeu plein en alliage léger
Poleas trapeciales macizas de aleación ligera

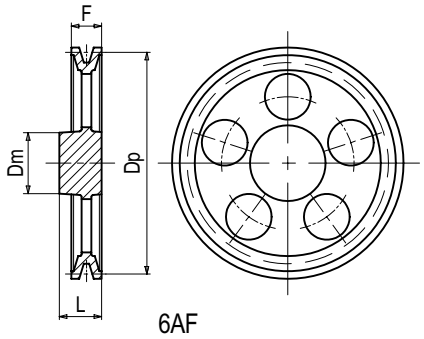


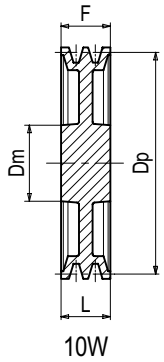


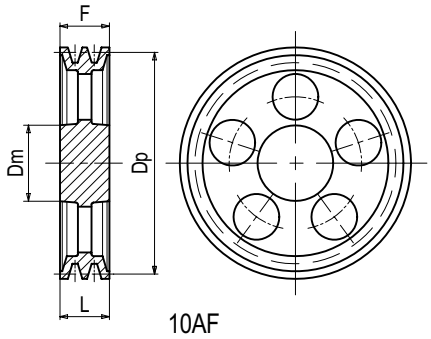


## A - SPA

| **Materiale** Material Werkstoff Matériel Material | **Codice** Item number Codierung Code Código | **Descrizione** Designation Bezeichnung Désignation Referencia | Dp mm | **N° Gole** Grooves Rillen Gorges Canales | Dm mm | F mm | L mm | **Peso** Weight Gewicht Poids Peso kg |
|---|---|---|---|---|---|---|---|---|
| **Alluminio** Aluminium - Aluminium - Aluminium - Aluminio | 16A1001 | 1 SPA 100 AL - type 6W | 100 | 1 | 48 | 20 | 33 | 0,36 |
| | 16A1002 | 2 SPA 100 AL - type 6W | 100 | 2 | 48 | 35 | 43 | 0,55 |
| | 16A1003 | 3 SPA 100 AL - type 10W | 100 | 3 | 48 | 50 | 50 | 0,80 |
| | 16A1051 | 1 SPA 105 AL - type 6W | 105 | 1 | 50 | 20 | 33 | 0,37 |
| | 16A1052 | 2 SPA 105 AL - type 6W | 105 | 2 | 48 | 35 | 43 | 0,69 |
| | 16A1053 | 3 SPA 105 AL - type 10W | 105 | 3 | 47 | 50 | 50 | 0,81 |
| | 16A1101 | 1 SPA 110 AL - type 6W | 110 | 1 | 48 | 20 | 33 | 0,38 |
| | 16A1102 | 2 SPA 110 AL - type 6W | 110 | 2 | 48 | 35 | 43 | 0,62 |
| | 16A1103 | 3 SPA 110 AL - type 10W | 110 | 3 | 48 | 50 | 50 | 0,78 |
| | 16A1121 | 1 SPA 112 AL - type 6W | 112 | 1 | 48 | 20 | 33 | 0,40 |
| | 16A1122 | 2 SPA 112 AL - type 6W | 112 | 2 | 48 | 35 | 43 | 0,66 |
| | 16A1123 | 3 SPA 112 AL - type 10W | 112 | 3 | 48 | 50 | 50 | 0,82 |
| | 16A1151 | 1 SPA 115 AL - type 6W | 115 | 1 | 48 | 20 | 33 | 0,41 |
| | 16A1152 | 2 SPA 115 AL - type 6W | 115 | 2 | 48 | 35 | 43 | 0,54 |
| | 16A1153 | 3 SPA 115 AL - type 10W | 115 | 3 | 48 | 50 | 50 | 0,85 |
| | 16A1201 | 1 SPA 120 AL - type 6AF | 120 | 1 | 48 | 20 | 33 | 0,43 |
| | 16A1202 | 2 SPA 120 AL - type 6AF | 120 | 2 | 48 | 35 | 43 | 0,65 |
| | 16A1203 | 3 SPA 120 AL - type 10W | 120 | 3 | 51 | 50 | 50 | 0,86 |
| | 16A1251 | 1 SPA 125 AL - type 6AF | 125 | 1 | 50 | 20 | 33 | 0,42 |
| | 16A1252 | 2 SPA 125 AL - type 6AF | 125 | 2 | 51 | 35 | 43 | 0,63 |
| | 16A1253 | 3 SPA 125 AL - type 10W | 125 | 3 | 51 | 50 | 50 | 0,86 |
| | 16A1301 | 1 SPA 130 AL - type 6AF | 130 | 1 | 50 | 20 | 33 | 0,46 |
| | 16A1302 | 2 SPA 130 AL - type 6AF | 130 | 2 | 50 | 35 | 43 | 0,72 |
| | 16A1303 | 3 SPA 130 AL - type 10W | 130 | 3 | 51 | 50 | 50 | 0,99 |
| | 16A1351 | 1 SPA 135 AL - type 6AF | 135 | 1 | 49 | 20 | 33 | 0,50 |
| | 16A1352 | 2 SPA 135 AL - type 6AF | 135 | 2 | 55 | 35 | 43 | 0,72 |
| | 16A1353 | 3 SPA 135 AL - type 10W | 135 | 3 | 54 | 50 | 50 | 1,02 |
| | 16A1401 | 1 SPA 140 AL - type 6AF | 140 | 1 | 54 | 20 | 33 | 0,57 |
| | 16A1402 | 2 SPA 140 AL - type 6AF | 140 | 2 | 55 | 35 | 43 | 0,75 |
| | 16A1403 | 3 SPA 140 AL - type 10AF | 140 | 3 | 55 | 50 | 50 | 1,10 |
| | 16A1501 | 1 SPA 150 AL - type 6AF | 150 | 1 | 55 | 20 | 33 | 0,60 |
| | 16A1502 | 2 SPA 150 AL - type 6AF | 150 | 2 | 55 | 35 | 43 | 0,89 |
| | 16A1503 | 3 SPA 150 AL - type 10AF | 150 | 3 | 57 | 50 | 50 | 1,25 |
| | 16A1601 | 1 SPA 160 AL - type 6AF | 160 | 1 | 56 | 20 | 33 | 0,66 |
| | 16A1602 | 2 SPA 160 AL - type 6AF | 160 | 2 | 58 | 35 | 43 | 0,90 |
| | 16A1603 | 3 SPA 160 AL - type 10AF | 160 | 3 | 60 | 50 | 50 | 1,35 |

# Pulegge a gola monoblocco in lega leggera

Monobloc V-pulleys in light alloy
Keilriemenscheiben aus Leichtmetallegierung
Poulies trapézoïdales moyeu plein en alliage léger
Poleas trapeciales macizas de aleación ligera

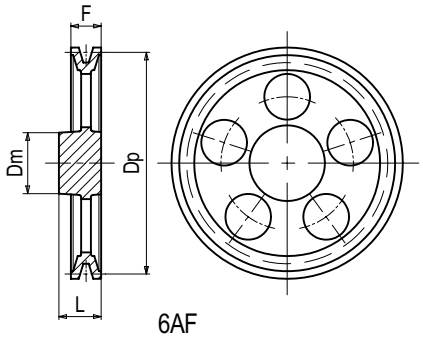

6AF

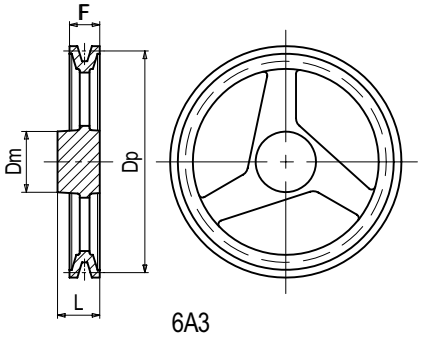

6A3

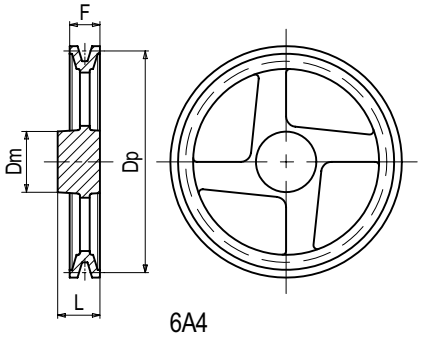

6A4

## A - SPA

| **Materiale** Material Werkstoff Matériel Material | **Codice** Item number Codierung Code Código | **Descrizione** Designation Bezeichnung Désignation Referencia | Dp mm | **N° Gole** Grooves Rillen Gorges Canales | Dm mm | F mm | L mm | **Peso** Weight Gewicht Poids Peso kg |
|---|---|---|---|---|---|---|---|---|
| **Alluminio** Aluminium - Aluminium - Aluminium - Aluminio | 16A1651 | 1 SPA 165 AL - type 6AF | 165 | 1 | 56 | 20 | 33 | 0,63 |
| | 16A1652 | 2 SPA 165 AL - type 6AF | 165 | 2 | 58 | 35 | 43 | 0,91 |
| | 16A1653 | 3 SPA 165 AL - type 10AF | 165 | 3 | 60 | 50 | 50 | 1,37 |
| | 16A1701 | 1 SPA 170 AL - type 6AF | 170 | 1 | 57 | 20 | 33 | 0,72 |
| | 16A1702 | 2 SPA 170 AL - type 6AF | 170 | 2 | 58 | 35 | 43 | 1,07 |
| | 16A1703 | 3 SPA 170 AL - type 10AF | 170 | 3 | 60 | 50 | 50 | 1,38 |
| | 16A1801 | 1 SPA 180 AL - type 6AF | 180 | 1 | 57 | 20 | 33 | 0,75 |
| | 16A1802 | 2 SPA 180 AL - type 6AF | 180 | 2 | 60 | 35 | 43 | 1,10 |
| | 16A1803 | 3 SPA 180 AL - type 10AF | 180 | 3 | 60 | 50 | 50 | 1,53 |
| | 16A1901 | 1 SPA 190 AL - type 6AF | 190 | 1 | 58 | 20 | 33 | 0,85 |
| | 16A1902 | 2 SPA 190 AL - type 6AF | 190 | 2 | 60 | 35 | 43 | 1,21 |
| | 16A1903 | 3 SPA 190 AL - type 10AF | 190 | 3 | 62 | 50 | 50 | 1,55 |
| | 16A2001 | 1 SPA 200 AL - type 6AF | 200 | 1 | 60 | 20 | 33 | 0,89 |
| | 16A2002 | 2 SPA 200 AL - type 6AF | 200 | 2 | 62 | 35 | 43 | 1,38 |
| | 16A2003 | 3 SPA 200 AL - type 10AF | 200 | 3 | 62 | 50 | 50 | 1,75 |
| | 16A2101 | 1 SPA 210 AL - type 6AF | 210 | 1 | 60 | 20 | 33 | 0,89 |
| | 16A2102 | 2 SPA 210 AL - type 6AF | 210 | 2 | 62 | 35 | 43 | 1,30 |
| | 16A2103 | 3 SPA 210 AL - type 10AF | 210 | 3 | 62 | 50 | 50 | 1,75 |
| | 16A2201 | 1 SPA 220 AL - type 6AF | 220 | 1 | 60 | 20 | 33 | 1,05 |
| | 16A2202 | 2 SPA 220 AL - type 6AF | 220 | 2 | 62 | 35 | 43 | 1,46 |
| | 16A2203 | 3 SPA 220 AL - type 10AF | 220 | 3 | 62 | 50 | 50 | 1,85 |
| | 16A2251 | 1 SPA 225 AL - type 6A3 | 225 | 1 | 61 | 20 | 33 | 0,82 |
| | 16A2252 | 2 SPA 225 AL - type 6A3 | 225 | 2 | 64 | 35 | 43 | 1,35 |
| | 16A2253 | 3 SPA 225 AL - type 10A3 | 225 | 3 | 61 | 50 | 50 | 1,67 |
| | 16A2301 | 1 SPA 230 AL - type 6A3 | 230 | 1 | 60 | 20 | 33 | 0,90 |
| | 16A2302 | 2 SPA 230 AL - type 6A3 | 230 | 2 | 62 | 35 | 43 | 1,50 |
| | 16A2303 | 3 SPA 230 AL - type 10A3 | 230 | 3 | 62 | 50 | 50 | 1,90 |
| | 16A2401 | 1 SPA 240 AL - type 6A3 | 240 | 1 | 60 | 20 | 33 | 0,82 |
| | 16A2402 | 2 SPA 240 AL - type 6A3 | 240 | 2 | 62 | 35 | 43 | 1,30 |
| | 16A2403 | 3 SPA 240 AL - type 10A3 | 240 | 3 | 62 | 50 | 50 | 2,00 |
| | 16A2501 | 1 SPA 250 AL - type 6A3 | 250 | 1 | 60 | 20 | 33 | 0,95 |
| | 16A2502 | 2 SPA 250 AL - type 6A3 | 250 | 2 | 62 | 35 | 43 | 1,45 |
| | 16A2503 | 3 SPA 250 AL - type 10A3 | 250 | 3 | 62 | 50 | 50 | 1,95 |
| | 16A2801 | 1 SPA 280 AL - type 6A3 | 280 | 1 | 64 | 20 | 33 | 1,10 |
| | 16A2802 | 2 SPA 280 AL - type 6A3 | 280 | 2 | 64 | 35 | 43 | 1,70 |
| | 16A2803 | 3 SPA 280 AL - type 10A3 | 280 | 3 | 65 | 50 | 50 | 2,30 |

# Pulegge a gola monoblocco in lega leggera

Monobloc V-pulleys in light alloy
Keilriemenscheiben aus Leichtmetallegierung
Poulies trapézoïdales moyeu plein en alliage léger
Poleas trapeciales macizas de aleación ligera

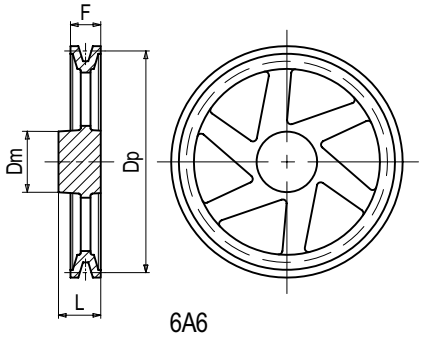

6A6

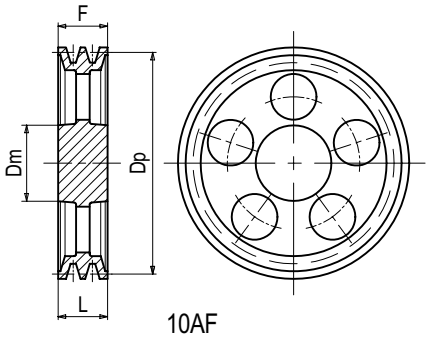

10AF

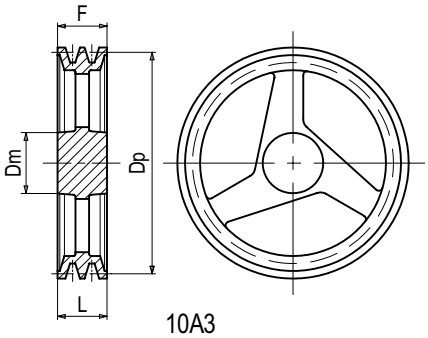

10A3

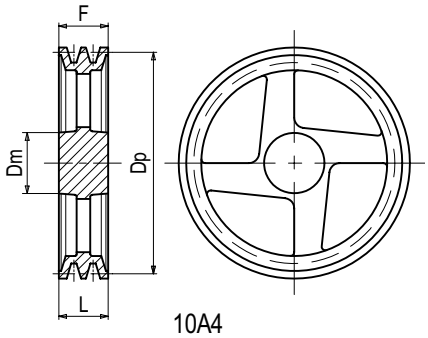

10A4

## A - SPA

| **Materiale** Material Werkstoff Matériel Material | **Codice** Item number Codierung Code Código | **Descrizione** Designation Bezeichnung Désignation Referencia | Dp mm | **N° Gole** Grooves Rillen Gorges Canales | Dm mm | F mm | L mm | **Peso** Weight Gewicht Poids Peso kg |
|---|---|---|---|---|---|---|---|---|
| **Alluminio** Aluminium - Aluminium - Aluminium - Aluminio | 16A3001 | 1 SPA 300 AL - type 6A3 | 300 | 1 | 66 | 20 | 33 | 1,20 |
| | 16A3002 | 2 SPA 300 AL - type 6A3 | 300 | 2 | 66 | 35 | 43 | 1,80 |
| | 16A3003 | 3 SPA 300 AL - type 10A3 | 300 | 3 | 68 | 50 | 50 | 2,55 |
| | 16A3201 | 1 SPA 320 AL - type 6A3 | 320 | 1 | 70 | 20 | 33 | 1,32 |
| | 16A3202 | 2 SPA 320 AL - type 6A3 | 320 | 2 | 70 | 35 | 43 | 2,00 |
| | 16A3203 | 3 SPA 320 AL - type 10A3 | 320 | 3 | 70 | 50 | 50 | 2,87 |
| | 16A3251 | 1 SPA 325 AL - type 6A6 ** | 325 | 1 | 67 | 20 | 34 | 1,78 |
| | 16A3253 | 3 SPA 325 AL - type 10A6 ** | 325 | 3 | 70 | 50 | 50 | 3,14 |
| | 16A3501 | 1 SPA 350 AL - type 6A6 | 350 | 1 | 75 | 20 | 33 | 1,45 |
| | 16A3502 | 2 SPA 350 AL - type 6A6 | 350 | 2 | 75 | 35 | 43 | 2,30 |
| | 16A3503 | 3 SPA 350 AL - type 10A4 | 350 | 3 | 76 | 50 | 50 | 3,04 |
| | 16A4001 | 1 SPA 400 AL - type 6A6 | 400 | 1 | 80 | 20 | 33 | 1,90 |
| | 16A4002 | 2 SPA 400 AL - type 6A6 | 400 | 2 | 80 | 35 | 43 | 3,00 |
| | 16A4003 | 3 SPA 400 AL - type 10A4 | 400 | 3 | 80 | 50 | 50 | 3,76 |
| | 16A4501 | 1 SPA 450 AL - type 6A6 | 450 | 1 | 83 | 20 | 33 | 2,20 |
| | 16A4502 | 2 SPA 450 AL - type 6A6 | 450 | 2 | 85 | 35 | 43 | 3,55 |
| | 16A4503 | 3 SPA 450 AL - type 10A4 | 450 | 3 | 85 | 50 | 50 | 4,89 |
| | 16A5001 | 1 SPA 500 AL - type 6A6 | 500 | 1 | 85 | 20 | 33 | 2,50 |
| | 16A5002 | 2 SPA 500 AL - type 6A4 | 500 | 2 | 88 | 35 | 43 | 4,15 |
| | 16A5003 | 3 SPA 500 AL - type 10A4 | 500 | 3 | 88 | 50 | 50 | 5,10 |

**** Ad esaurimento** - To be sold out - Bis Ausverkauf - À épuiser - A agotar.

# Pulegge a gola monoblocco in lega leggera

Monobloc V-pulleys in light alloy
Keilriemenscheiben aus Leichtmetallegierung
Poulies trapézoïdales moyeu plein en alliage léger
Poleas trapeciales macizas de aleación ligera

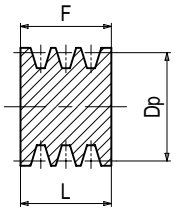


1

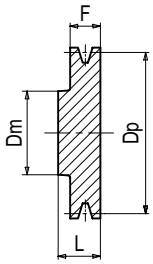


6

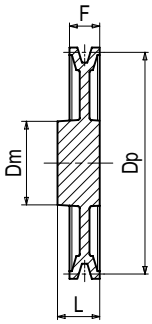


6W

| | | |
|---|---|---|
| **Diametro primitivo minimo delle pulegge raccomandato dalle norme ISO R 459 e DIN 2211:**<br>Minimum pulley pitch diametre recommended by ISO R 459 and DIN 2211:<br>Empfohlener Mindest-Wirkdurchmesser der Scheiben nach ISO R 459 und DIN 2211:<br>Diamètre primitif minimum des poulies recommandé par ISO R 459 et DIN 2211:<br>Diámetro primitivo mínimo de las poleas recomendado por ISO R 459 y DIN 2211: | **LINEA-X**<br>**NORMAL®**<br>**NORMALMEC®**<br>**NORMALUSA®** | **Dp 112**<br>**B Dp 125**<br>**SPB Dp 140**<br>**5V Dp 170** |

## B - SPB - 5V

| **Materiale**<br>Material<br>Werkstoff<br>Matériel<br>Material | **Codice**<br>Item number<br>Codierung<br>Code<br>Código | **Descrizione**<br>Designation<br>Bezeichnung<br>Désignation<br>Referencia | Dp<br>mm | **N° Gole**<br>Grooves<br>Rillen<br>Gorges<br>Canales | Dm<br>mm | F<br>mm | L<br>mm | **Peso**<br>Weight<br>Gewicht<br>Poids<br>Peso<br>kg |
|---|---|---|---|---|---|---|---|---|
| **Alluminio**<br>Aluminium - Aluminium - Aluminium - Aluminio | 16B0401 | 1 SPB 40 AL - type 6 | 40 | 1 | 35 | 25 | 39 | 0,13 |
| | 16B0402 | 2 SPB 40 AL - type 1 | 40 | 2 | - | 44 | 44 | 0,14 |
| | 16B0501 | 1 SPB 50 AL - type 6 | 50 | 1 | 36 | 25 | 39 | 0,17 |
| | 16B0502 | 2 SPB 50 AL - type 1 | 50 | 2 | - | 44 | 44 | 0,18 |
| | 16B0503 | 3 SPB 50 AL - type 1 | 50 | 3 | - | 63 | 63 | 0,28 |
| | 16B0601 | 1 SPB 60 AL - type 6 | 60 | 1 | 42 | 25 | 39 | 0,22 |
| | 16B0602 | 2 SPB 60 AL - type 1 | 60 | 2 | - | 44 | 44 | 0,29 |
| | 16B0603 | 3 SPB 60 AL - type 1 | 60 | 3 | - | 63 | 63 | 0,40 |
| | 16B0651 | 1 SPB 65 AL - type 6 | 65 | 1 | 40 | 25 | 39 | 0,32 |
| | 16B0652 | 2 SPB 65 AL - type 1 | 65 | 2 | - | 44 | 44 | 0,50 |
| | 16B0653 | 3 SPB 65 AL - type 1 | 65 | 3 | - | 63 | 63 | 0,44 |
| | 16B0701 | 1 SPB 70 AL - type 6 | 70 | 1 | 44 | 25 | 39 | 0,32 |
| | 16B0702 | 2 SPB 70 AL - type 1 | 70 | 2 | - | 44 | 44 | 0,40 |
| | 16B0703 | 3 SPB 70 AL - type 1 | 70 | 3 | - | 63 | 63 | 0,58 |
| | 16B0751 | 1 SPB 75 AL - type 6W | 75 | 1 | 44 | 25 | 39 | 0,28 |
| | 16B0752 | 2 SPB 75 AL - type 10W | 75 | 2 | 46 | 44 | 44 | 0,59 |
| | 16B0753 | 3 SPB 75 AL - type 10W | 75 | 3 | 46 | 63 | 63 | 0,72 |
| | 16B0801 | 1 SPB 80 AL - type 6W | 80 | 1 | 44 | 25 | 39 | 0,30 |
| | 16B0802 | 2 SPB 80 AL - type 10W | 80 | 2 | 47 | 44 | 44 | 0,50 |
| | 16B0803 | 3 SPB 80 AL - type 10W | 80 | 3 | 47 | 63 | 63 | 0,72 |
| | 16B0851 | 1 SPB 85 AL - type 6W | 85 | 1 | 48 | 25 | 39 | 0,42 |
| | 16B0852 | 2 SPB 85 AL - type 10W | 85 | 2 | 46 | 44 | 44 | 0,76 |
| | 16B0853 | 3 SPB 85 AL - type 10W | 85 | 3 | 46 | 63 | 63 | 0,88 |
| | 16B0901 | 1 SPB 90 AL - type 6W | 90 | 1 | 48 | 25 | 39 | 0,42 |
| | 16B0902 | 2 SPB 90 AL - type 10W | 90 | 2 | 47 | 44 | 44 | 0,57 |
| | 16B0903 | 3 SPB 90 AL - type 10W | 90 | 3 | 47 | 63 | 63 | 0,94 |
| | 16B0951 | 1 SPB 95 AL - type 6W | 95 | 1 | 48 | 25 | 39 | 0,45 |
| | 16B0952 | 2 SPB 95 AL - type 10W | 95 | 2 | 54 | 44 | 44 | 0,83 |
| | 16B0953 | 3 SPB 95 AL - type 10W | 95 | 3 | 55 | 63 | 63 | 1,11 |
| | 16B1001 | 1 SPB 100 AL - type 6W | 100 | 1 | 48 | 25 | 39 | 0,40 |

# Pulegge a gola monoblocco in lega leggera

Monobloc V-pulleys in light alloy
Keilriemenscheiben aus Leichtmetallegierung
Poulies trapézoïdales moyeu plein en alliage léger
Poleas trapeciales macizas de aleación ligera

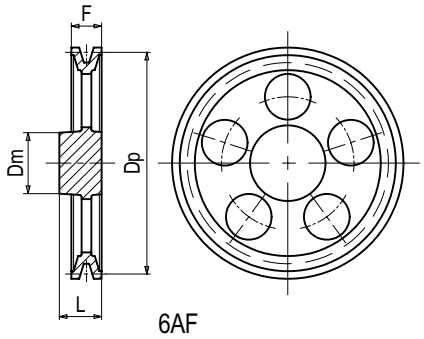


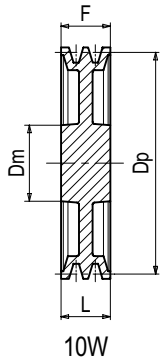


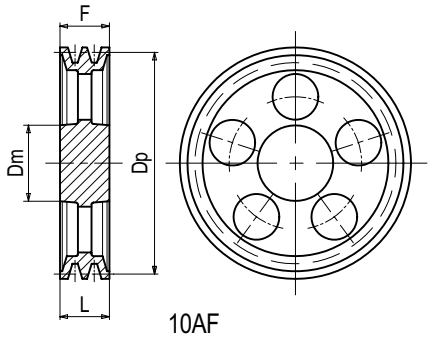


## B - SPB - 5V

| **Materiale** Material Werkstoff Matériel Material | **Codice** Item number Codierung Code Código | **Descrizione** Designation Bezeichnung Désignation Referencia | Dp mm | **N° Gole** Grooves Rillen Gorges Canales | Dm mm | F mm | L mm | **Peso** Weight Gewicht Poids Peso kg |
|---|---|---|---|---|---|---|---|---|
| **Alluminio** Aluminium - Aluminium - Aluminium - Aluminio | 16B1002 | 2 SPB 100 AL - type 10W | 100 | 2 | 57 | 44 | 44 | 0,70 |
| | 16B1003 | 3 SPB 100 AL - type 10W | 100 | 3 | 55 | 63 | 63 | 1,10 |
| | 16B1051 | 1 SPB 105 AL - type 6W | 105 | 1 | 49 | 25 | 39 | 0,42 |
| | 16B1052 | 2 SPB 105 AL - type 10W | 105 | 2 | 50 | 44 | 44 | 0,84 |
| | 16B1053 | 3 SPB 105 AL - type 10W | 105 | 3 | 55 | 63 | 63 | 1,33 |
| | 16B1101 | 1 SPB 110 AL - type 6W | 110 | 1 | 48 | 25 | 39 | 0,44 |
| | 16B1102 | 2 SPB 110 AL - type 10W | 110 | 2 | 57 | 44 | 44 | 0,86 |
| | 16B1103 | 3 SPB 110 AL - type 10W | 110 | 3 | 60 | 63 | 63 | 1,25 |
| | 16B1121 | 1 SPB 112 AL - type 6W | 112 | 1 | 48 | 25 | 39 | 0,45 |
| | 16B1122 | 2 SPB 112 AL - type 10W | 112 | 2 | 55 | 44 | 44 | 0,80 |
| | 16B1123 | 3 SPB 112 AL - type 10W | 112 | 3 | 60 | 63 | 63 | 1,25 |
| | 16B1151 | 1 SPB 115 AL - type 6W | 115 | 1 | 50 | 25 | 39 | 0,48 |
| | 16B1152 | 2 SPB 115 AL - type 10W | 115 | 2 | 57 | 44 | 44 | 0,88 |
| | 16B1153 | 3 SPB 115 AL - type 10W | 115 | 3 | 53 | 63 | 63 | 1,38 |
| | 16B1201 | 1 SPB 120 AL - type 6W | 120 | 1 | 50 | 25 | 39 | 0,53 |
| | 16B1202 | 2 SPB 120 AL - type 10W | 120 | 2 | 57 | 44 | 44 | 0,90 |
| | 16B1203 | 3 SPB 120 AL - type 10W | 120 | 3 | 62 | 63 | 63 | 1,30 |
| | 16B1251 | 1 SPB 125 AL - type 6W | 125 | 1 | 56 | 25 | 39 | 0,58 |
| | 16B1252 | 2 SPB 125 AL - type 10W | 125 | 2 | 60 | 44 | 44 | 0,90 |
| | 16B1253 | 3 SPB 125 AL - type 10W | 125 | 3 | 62 | 63 | 63 | 1,30 |
| | 16B1301 | 1 SPB 130 AL - type 6W | 130 | 1 | 56 | 25 | 39 | 0,62 |
| | 16B1302 | 2 SPB 130 AL - type 10W | 130 | 2 | 60 | 44 | 44 | 0,98 |
| | 16B1303 | 3 SPB 130 AL - type 10W | 130 | 3 | 62 | 63 | 63 | 1,50 |
| | 16B1351 | 1 SPB 135 AL - type 6W | 135 | 1 | 56 | 25 | 39 | 0,62 |
| | 16B1352 | 2 SPB 135 AL - type 10W | 135 | 2 | 61 | 44 | 44 | 0,96 |
| | 16B1353 | 3 SPB 135 AL - type 10W | 135 | 3 | 63 | 63 | 63 | 1,46 |
| | 16B1401 | 1 SPB 140 AL - type 6W | 140 | 1 | 56 | 25 | 39 | 0,62 |
| | 16B1402 | 2 SPB 140 AL - type 10W | 140 | 2 | 60 | 44 | 44 | 1,09 |
| | 16B1403 | 3 SPB 140 AL - type 10W | 140 | 3 | 62 | 63 | 63 | 1,60 |
| | 16B1501 | 1 SPB 150 AL - type 6AF | 150 | 1 | 57 | 25 | 39 | 0,70 |
| | 16B1502 | 2 SPB 150 AL - type 10AF | 150 | 2 | 60 | 44 | 44 | 1,15 |
| | 16B1503 | 3 SPB 150 AL - type 10W | 150 | 3 | 64 | 63 | 63 | 1,77 |
| | 16B1601 | 1 SPB 160 AL - type 6AF | 160 | 1 | 57 | 25 | 39 | 0,77 |
| | 16B1602 | 2 SPB 160 AL - type 10AF | 160 | 2 | 62 | 44 | 44 | 1,27 |
| | 16B1603 | 3 SPB 160 AL - type 10AF | 160 | 3 | 64 | 63 | 63 | 1,80 |
| | 16B1651 | 1 SPB 165 AL - type 6AF | 165 | 1 | 57 | 25 | 39 | 0,74 |

# Pulegge a gola monoblocco in lega leggera

Monobloc V-pulleys in light alloy
Keilriemenscheiben aus Leichtmetallegierung
Poulies trapézoïdales moyeu plein en alliage léger
Poleas trapeciales macizas de aleación ligera

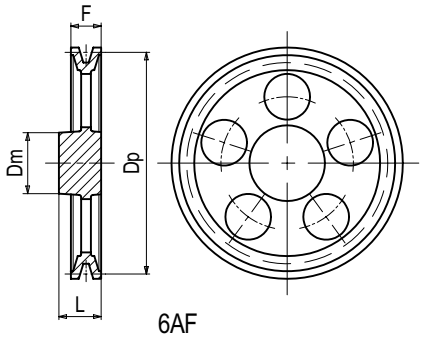

6AF

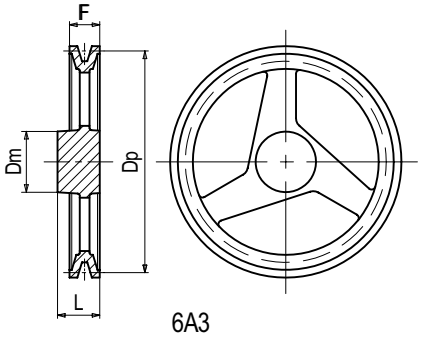

6A3

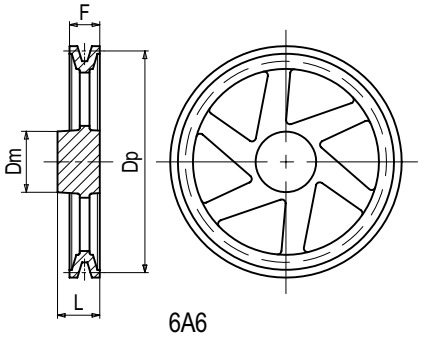

6A6

## B - SPB - 5V

| **Materiale** Material Werkstoff Matériel Material | **Codice** Item number Codierung Code Código | **Descrizione** Designation Bezeichnung Désignation Referencia | Dp mm | **N° Gole** Grooves Rillen Gorges Canales | Dm mm | F mm | L mm | **Peso** Weight Gewicht Poids Peso kg |
|---|---|---|---|---|---|---|---|---|
| **Alluminio** Aluminium - Aluminium - Aluminium - Aluminio | 16B1652 | 2 SPB 165 AL - type 10AF | 165 | 2 | 65 | 44 | 44 | 1,20 |
| | 16B1653 | 3 SPB 165 AL - type 10AF | 165 | 3 | 64 | 63 | 63 | 1,92 |
| | 16B1701 | 1 SPB 170 AL - type 6AF | 170 | 1 | 57 | 25 | 39 | 0,80 |
| | 16B1702 | 2 SPB 170 AL - type 10AF | 170 | 2 | 64 | 44 | 44 | 1,38 |
| | 16B1703 | 3 SPB 170 AL - type 10AF | 170 | 3 | 64 | 63 | 63 | 1,99 |
| | 16B1801 | 1 SPB 180 AL - type 6AF | 180 | 1 | 60 | 25 | 39 | 0,96 |
| | 16B1802 | 2 SPB 180 AL - type 10AF | 180 | 2 | 64 | 44 | 44 | 1,41 |
| | 16B1803 | 3 SPB 180 AL - type 10AF | 180 | 3 | 64 | 63 | 63 | 2,20 |
| | 16B1901 | 1 SPB 190 AL - type 6AF | 190 | 1 | 62 | 25 | 39 | 1,00 |
| | 16B1902 | 2 SPB 190 AL - type 10AF | 190 | 2 | 68 | 44 | 44 | 1,50 |
| | 16B1903 | 3 SPB 190 AL - type 10AF | 190 | 3 | 68 | 63 | 63 | 2,24 |
| | 16B2001 | 1 SPB 200 AL - type 6AF | 200 | 1 | 62 | 25 | 39 | 1,00 |
| | 16B2002 | 2 SPB 200 AL - type 10AF | 200 | 2 | 68 | 44 | 44 | 1,65 |
| | 16B2003 | 3 SPB 200 AL - type 10AF | 200 | 3 | 68 | 63 | 63 | 2,52 |
| | 16B2101 | 1 SPB 210 AL - type 6AF | 210 | 1 | 62 | 25 | 39 | 1,07 |
| | 16B2102 | 2 SPB 210 AL - type 10AF | 210 | 2 | 72 | 44 | 44 | 1,75 |
| | 16B2103 | 3 SPB 210 AL - type 10AF | 210 | 3 | 72 | 63 | 63 | 2,60 |
| | 16B2201 | 1 SPB 220 AL - type 6AF | 220 | 1 | 62 | 25 | 39 | 1,17 |
| | 16B2202 | 2 SPB 220 AL - type 10AF | 220 | 2 | 72 | 44 | 44 | 2,00 |
| | 16B2203 | 3 SPB 220 AL - type 10AF | 220 | 3 | 72 | 63 | 63 | 2,60 |
| | 16B2251 | 1 SPB 225 AL - type 6A3 | 225 | 1 | 64 | 25 | 39 | 0,98 |
| | 16B2252 | 2 SPB 225 AL - type 10A3 | 225 | 2 | 72 | 44 | 44 | 1,63 |
| | 16B2253 | 3 SPB 225 AL - type 10A3 | 225 | 3 | 72 | 63 | 63 | 2,36 |
| | 16B2301 | 1 SPB 230 AL - type 6A3 | 230 | 1 | 62 | 25 | 39 | 1,10 |
| | 16B2302 | 2 SPB 230 AL - type 10A3 | 230 | 2 | 72 | 44 | 44 | 1,80 |
| | 16B2303 | 3 SPB 230 AL - type 10A3 | 230 | 3 | 72 | 63 | 63 | 2,62 |
| | 16B2401 | 1 SPB 240 AL - type 6A3 | 240 | 1 | 65 | 25 | 39 | 1,20 |
| | 16B2402 | 2 SPB 240 AL - type 10A3 | 240 | 2 | 72 | 44 | 44 | 1,95 |
| | 16B2403 | 3 SPB 240 AL - type 10A3 | 240 | 3 | 72 | 63 | 63 | 2,80 |
| | 16B2501 | 1 SPB 250 AL - type 6A3 | 250 | 1 | 65 | 25 | 39 | 1,18 |
| | 16B2502 | 2 SPB 250 AL - type 10A3 | 250 | 2 | 75 | 44 | 44 | 2,05 |
| | 16B2503 | 3 SPB 250 AL - type 10A3 | 250 | 3 | 75 | 63 | 63 | 2,90 |
| | 16B2801 | 1 SPB 280 AL - type 6A3 | 280 | 1 | 72 | 25 | 39 | 1,38 |
| | 16B2802 | 2 SPB 280 AL - type 10A3 | 280 | 2 | 75 | 44 | 44 | 2,25 |
| | 16B2803 | 3 SPB 280 AL - type 10A3 | 280 | 3 | 75 | 63 | 63 | 3,35 |
| | 16B3001 | 1 SPB 300 AL - type 6A3 | 300 | 1 | 72 | 25 | 39 | 1,50 |

# Pulegge a gola monoblocco in lega leggera

Monobloc V-pulleys in light alloy
Keilriemenscheiben aus Leichtmetallegierung
Poulies trapézoïdales moyeu plein en alliage léger
Poleas trapeciales macizas de aleación ligera

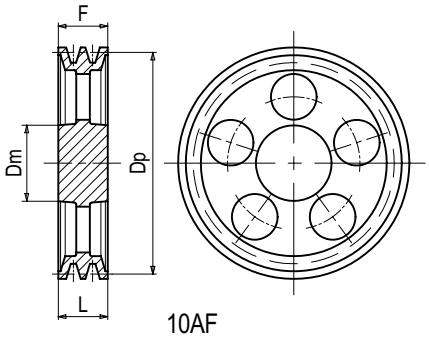

10AF

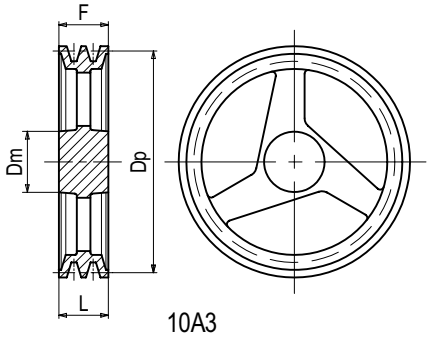

10A3

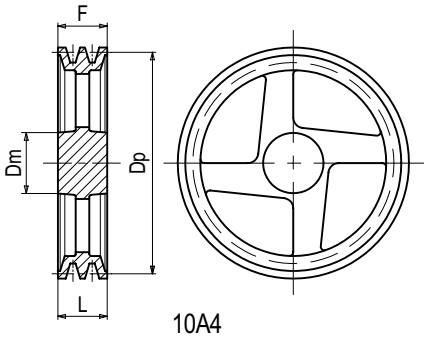

10A4

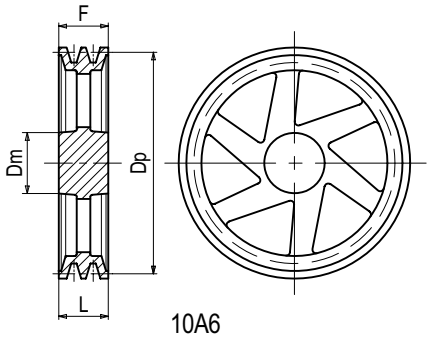

10A6

## B - SPB - 5V

| **Materiale** Material Werkstoff Matériel Material | **Codice** Item number Codierung Code Código | **Descrizione** Designation Bezeichnung Désignation Referencia | Dp mm | **N° Gole** Grooves Rillen Gorges Canales | Dm mm | F mm | L mm | **Peso** Weight Gewicht Poids Peso kg |
|---|---|---|---|---|---|---|---|---|
| **Alluminio** Aluminium - Aluminium - Aluminium - Aluminio | 16B3002 | 2 SPB 300 AL - type 10A3 | 300 | 2 | 75 | 44 | 44 | 2,49 |
| | 16B3003 | 3 SPB 300 AL - type 10A3 | 300 | 3 | 75 | 63 | 63 | 3,45 |
| | 16B3201 | 1 SPB 320 AL - type 6A3 | 320 | 1 | 72 | 25 | 39 | 1,85 |
| | 16B3202 | 2 SPB 320 AL - type 10A3 | 320 | 2 | 75 | 44 | 44 | 2,65 |
| | 16B3203 | 3 SPB 320 AL - type 10A3 | 320 | 3 | 75 | 63 | 63 | 3,67 |
| | 16B3501 | 1 SPB 350 AL - type 6A6 | 350 | 1 | 75 | 25 | 39 | 2,00 |
| | 16B3502 | 2 SPB 350 AL - type 10A6 | 350 | 2 | 75 | 44 | 44 | 3,00 |
| | 16B3503 | 3 SPB 350 AL - type 10A4 | 350 | 3 | 78 | 63 | 63 | 4,40 |
| | 16B4001 | 1 SPB 400 AL - type 6A6 | 400 | 1 | 80 | 25 | 39 | 2,35 |
| | 16B4002 | 2 SPB 400 AL - type 10A6 | 400 | 2 | 80 | 44 | 44 | 3,50 |
| | 16B4003 | 3 SPB 400 AL - type 10A4 | 400 | 3 | 80 | 63 | 63 | 4,86 |
| | 16B4501 | 1 SPB 450 AL - type 6A6 | 450 | 1 | 86 | 25 | 39 | 2,95 |
| | 16B4502 | 2 SPB 450 AL - type 10A6 | 450 | 2 | 86 | 44 | 44 | 4,75 |
| | 16B4503 | 3 SPB 450 AL - type 10A4 | 450 | 3 | 86 | 63 | 63 | 5,75 |
| | 16B5001 | 1 SPB 500 AL - type 6A6 | 500 | 1 | 88 | 25 | 39 | 3,50 |
| | 16B5002 | 2 SPB 500 AL - type 10A4 | 500 | 2 | 86 | 44 | 44 | 5,55 |
| | 16B5003 | 3 SPB 500 AL - type 10A4 | 500 | 3 | 86 | 63 | 63 | 6,50 |
| | 16B6003 | 3 SPB 600 AL - type 10A4 ** | 600 | 3 | 101 | 66 | 66 | 9,50 |

**** Ad esaurimento** - To be sold out - Bis Ausverkauf - À épuiser - A agotar.

POGGI®

# Pulegge a gola a gradini in lega leggera

Step V-pulleys in light alloy
Stufenscheiben aus Leichtmetallegierung
Poulies étagées en alliage léger
Poleas de grados de aleación ligera

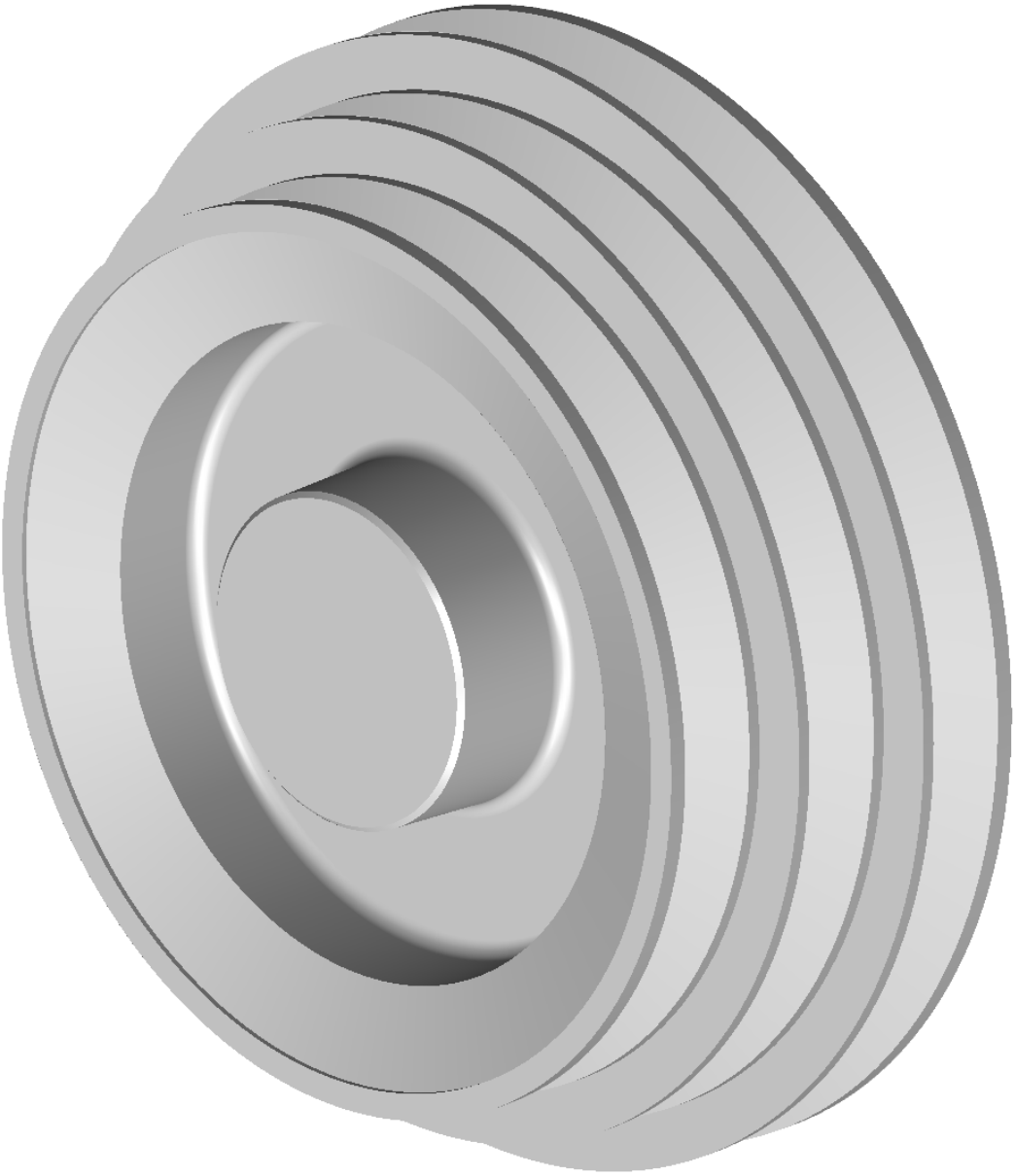

# Pulegge a gola a gradini in lega leggera

Step V-pulleys in light alloy
Stufenscheiben aus Leichtmetallegierung
Poulies étagées en alliage léger
Poleas de grados de aleación ligera

## Forme costruttive

Designe features - Konstruktionsmerkmale - Caractéristiques - Características

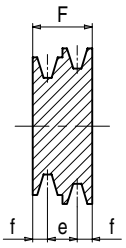


1

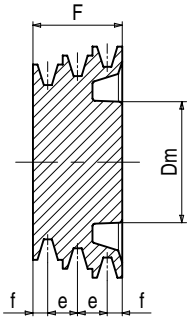


2

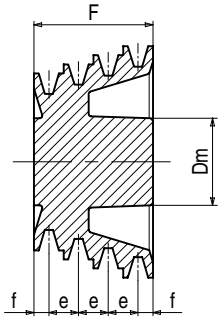


3

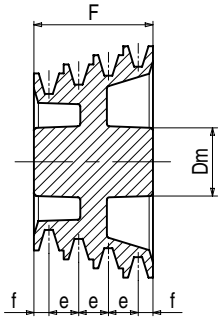


4

# Pulegge a gola a gradini in lega leggera

Step V-pulleys in light alloy
Stufenscheiben aus Leichtmetallegierung
Poulies étagées en alliage léger
Poleas de grados de aleación ligera

## Z - SPZ - 3V **2 gradini** - steps - Stufen - étages - grados

| **Materiale** Material Werkstoff Matériel Material | **Codice** Item number Codierung Code Código | **Diametri primitivi** Pitch diameters Wirkdurchmesser Diamètres primitifs Diámetros primitivos mm | **Tipo** Type Typ Type Tipo | Dm mm | F mm | e mm | f mm | **Peso** Weight Gewicht Poids Peso kg |
|---|---|---|---|---|---|---|---|---|
| **Alluminio** Aluminium - Aluminium Aluminium - Aluminio | 162Z04060 | Z 40-60 * | 1 | - | 30 | 14 | 8,0 | 0,20 |
| | 162Z05070 | Z 50-70 * | 1 | - | 30 | 14 | 8,0 | 0,22 |
| | 162Z06080 | Z 60-80 * | 2 | 42 | 30 | 14 | 8,0 | 0,31 |
| | 162Z07090 | Z 70-90 * | 2 | 42 | 30 | 14 | 8,0 | 0,40 |
| | 162Z08010 | Z 80-100 * | 3 | 46 | 30 | 14 | 8,0 | 0,47 |
| | 162Z09011 | Z 90-110 * | 3 | 46 | 30 | 14 | 8,0 | 0,53 |
| | 162Z10012 | Z 100-120 * | 3 | 46 | 30 | 14 | 8,0 | 0,61 |
| | 162Z11013 | Z 110-130 * | 4 | 52 | 30 | 14 | 8,0 | 0,70 |
| | 162Z12014 | Z 120-140 * | 4 | 52 | 30 | 14 | 8,0 | 0,78 |

## Z - SPZ - 3V **3 gradini** - steps - Stufen - étages - grados

| **Materiale** Material Werkstoff Matériel Material | **Codice** Item number Codierung Code Código | **Diametri primitivi** Pitch diameters Wirkdurchmesser Diamètres primitifs Diámetros primitivos mm | **Tipo** Type Typ Type Tipo | Dm mm | F mm | e mm | f mm | **Peso** Weight Gewicht Poids Peso kg |
|---|---|---|---|---|---|---|---|---|
| **Alluminio** Aluminium - Aluminium Aluminium - Aluminio | 163Z04080 | Z 40-60-80 * | 2 | 42 | 44 | 14 | 8,0 | 0,33 |
| | 163Z05090 | Z 50-70-90 * | 2 | 42 | 44 | 14 | 8,0 | 0,59 |
| | 163Z06010 | Z 60-80-100 * | 2 | 46 | 44 | 14 | 8,0 | 0,65 |
| | 163Z07011 | Z 70-90-110 * | 2 | 46 | 44 | 14 | 8,0 | 0,71 |
| | 163Z08012 | Z 80-100-120 * | 3 | 46 | 44 | 14 | 8,0 | 0,79 |
| | 163Z09013 | Z 90-110-130 * | 3 | 52 | 44 | 14 | 8,0 | 0,87 |
| | 163Z10014 | Z 100-120-140 * | 4 | 52 | 44 | 14 | 8,0 | 0,96 |
| | 163Z11015 | Z 110-130-150 * | 4 | 56 | 44 | 14 | 8,0 | 1,13 |
| | 163Z12016 | Z 120-140-160 * | 4 | 56 | 44 | 14 | 8,0 | 1,23 |
| | 163Z13017 | Z 130-150-170 * | 4 | 62 | 44 | 14 | 8,0 | 1,61 |
| | 163Z14018 | Z 140-160-180 * | 4 | 62 | 44 | 14 | 8,0 | 1,94 |
| | 163Z15019 | Z 150-170-190 * | 4 | 62 | 44 | 14 | 8,0 | 2,15 |
| | 163Z16020 | Z 160-180-200 * | 4 | 62 | 44 | 14 | 8,0 | 2,40 |

## Z - SPZ - 3V **4 gradini** - steps - Stufen - étages - grados

| **Materiale** Material Werkstoff Matériel Material | **Codice** Item number Codierung Code Código | **Diametri primitivi** Pitch diameters Wirkdurchmesser Diamètres primitifs Diámetros primitivos mm | **Tipo** Type Typ Type Tipo | Dm mm | F mm | e mm | f mm | **Peso** Weight Gewicht Poids Peso kg |
|---|---|---|---|---|---|---|---|---|
| **Alluminio** Aluminium - Aluminium Aluminium - Aluminio | 164Z04010 | Z 40-60-80-100 * | 2 | 44 | 58 | 14 | 8,0 | 0,60 |
| | 164Z05011 | Z 50-70-90-110 * | 2 | 44 | 58 | 14 | 8,0 | 0,66 |
| | 164Z06012 | Z 60-80-100-120 * | 2 | 46 | 58 | 14 | 8,0 | 0,71 |
| | 164Z07013 | Z 70-90-110-130 * | 2 | 52 | 58 | 14 | 8,0 | 0,77 |
| | 164Z08014 | Z 80-100-120-140 * | 3 | 52 | 58 | 14 | 8,0 | 0,85 |
| | 164Z09015 | Z 90-110-130-150 * | 3 | 56 | 58 | 14 | 8,0 | 0,93 |
| | 164Z10016 | Z100-120-140-160 * | 3 | 56 | 58 | 14 | 8,0 | 1,64 |
| | 164Z11017 | Z110-130-150-170 * | 4 | 56 | 58 | 14 | 8,0 | 1,85 |
| | 164Z12018 | Z120-140-160-180 * | 4 | 62 | 58 | 14 | 8,0 | 1,99 |
| | 164Z13019 | Z130-150-170-190 * | 4 | 62 | 58 | 14 | 8,0 | 2,22 |
| | 164Z14020 | Z140-160-180-200 * | 4 | 62 | 58 | 14 | 8,0 | 2,60 |

*** Le pulegge a gradini non sono tenute normalmente a stock, richiedere offerta e termine di consegna.**

* Step-V pulleys are non-stock items. Please consult us.

* Stufen-Scheiben: keine Lagerware. Bitte nachfragen.

* Les poulies étagées ne sont pas de stock. Veuillez nous consulter.

* Las poleas de grados no son de stock. Rogamos consulten.

# Pulegge a gola a gradini in lega leggera

Step V-pulleys in light alloy
Stufenscheiben aus Leichtmetallegierung
Poulies étagées en alliage léger
Poleas de grados de aleación ligera

## A - SPA 2 gradini - steps - Stufen - étages - grados

| **Materiale** Material Werkstoff Matériel Material | **Codice** Item number Codierung Code Código | **Diametri primitivi** Pitch diameters Wirkdurchmesser Diamètres primitifs Diámetros primitivos mm | **Tipo** Type Typ Type Tipo | Dm mm | F mm | e mm | f mm | **Peso** Weight Gewicht Poids Peso kg |
|---|---|---|---|---|---|---|---|---|
| **Alluminio** Aluminium - Aluminium Aluminium - Aluminio | 162A04060 | A 40-60 * | 1 | - | 36 | 17 | 9,5 | 0,20 |
| | 162A05070 | A 50-70 * | 1 | - | 36 | 17 | 9,5 | 0,29 |
| | 162A06080 | A 60-80 * | 2 | 42 | 36 | 17 | 9,5 | 0,40 |
| | 162A07090 | A 70-90 * | 2 | 42 | 36 | 17 | 9,5 | 0,52 |
| | 162A08010 | A 80-100 * | 3 | 42 | 36 | 17 | 9,5 | 0,58 |
| | 162A09011 | A 90-110 * | 3 | 46 | 36 | 17 | 9,5 | 0,71 |
| | 162A10012 | A 100-120 * | 3 | 52 | 36 | 17 | 9,5 | 0,84 |
| | 162A11013 | A 110-130 * | 4 | 52 | 36 | 17 | 9,5 | 0,99 |
| | 162A12014 | A 120-140 * | 4 | 55 | 36 | 17 | 9,5 | 1,10 |

## A - SPA 3 gradini - steps - Stufen - étages - grados

| **Materiale** Material Werkstoff Matériel Material | **Codice** Item number Codierung Code Código | **Diametri primitivi** Pitch diameters Wirkdurchmesser Diamètres primitifs Diámetros primitivos mm | **Tipo** Type Typ Type Tipo | Dm mm | F mm | e mm | f mm | **Peso** Weight Gewicht Poids Peso kg |
|---|---|---|---|---|---|---|---|---|
| **Alluminio** Aluminium - Aluminium Aluminium - Aluminio | 163A04080 | A 40-60-80 * | 2 | 43 | 53 | 17 | 9,5 | 0,43 |
| | 163A05090 | A 50-70-90 * | 2 | 43 | 53 | 17 | 9,5 | 0,59 |
| | 163A06010 | A 60-80-100 * | 2 | 43 | 53 | 17 | 9,5 | 0,68 |
| | 163A07011 | A 70-90-110 * | 2 | 46 | 53 | 17 | 9,5 | 0,87 |
| | 163A08012 | A 80-100-120 * | 3 | 46 | 53 | 17 | 9,5 | 0,92 |
| | 163A09013 | A 90-110-130 * | 3 | 52 | 53 | 17 | 9,5 | 1,10 |
| | 163A10014 | A 100-120-140 * | 3 | 52 | 53 | 17 | 9,5 | 1,23 |
| | 163A11015 | A 110-130-150 * | 4 | 56 | 53 | 17 | 9,5 | 1,35 |
| | 163A12016 | A 120-140-160 * | 4 | 56 | 53 | 17 | 9,5 | 1,47 |
| | 163A13017 | A 130-150-170 * | 4 | 62 | 53 | 17 | 9,5 | 1,75 |
| | 163A14018 | A 140-160-180 * | 4 | 62 | 53 | 17 | 9,5 | 1,91 |
| | 163A15019 | A 150-170-190 * | 4 | 62 | 53 | 17 | 9,5 | 2,03 |
| | 163A16020 | A 160-180-200 * | 4 | 62 | 53 | 17 | 9,5 | 2,30 |

## A - SPA 4 gradini - steps - Stufen - étages - grados

| **Materiale** Material Werkstoff Matériel Material | **Codice** Item number Codierung Code Código | **Diametri primitivi** Pitch diameters Wirkdurchmesser Diamètres primitifs Diámetros primitivos mm | **Tipo** Type Typ Type Tipo | Dm mm | F mm | e mm | f mm | **Peso** Weight Gewicht Poids Peso kg |
|---|---|---|---|---|---|---|---|---|
| **Alluminio** Aluminium - Aluminium Aluminium - Aluminio | 164A04010 | A 40-60-80-100 * | 2 | 46 | 70 | 17 | 9,5 | 0,70 |
| | 164A05011 | A 50-70-90-110 * | 2 | 46 | 70 | 17 | 9,5 | 0,97 |
| | 164A06012 | A 60-80-100-120 * | 2 | 46 | 70 | 17 | 9,5 | 0,99 |
| | 164A07013 | A 70-90-110-130 * | 2 | 52 | 70 | 17 | 9,5 | 1,20 |
| | 164A08014 | A 80-100-120-140 * | 3 | 52 | 70 | 17 | 9,5 | 1,39 |
| | 164A09015 | A 90-110-130-150 * | 3 | 56 | 70 | 17 | 9,5 | 1,57 |
| | 164A10016 | A100-120-140-160 * | 3 | 56 | 70 | 17 | 9,5 | 1,82 |
| | 164A11017 | A110-130-150-170 * | 4 | 62 | 70 | 17 | 9,5 | 2,30 |
| | 164A12018 | A120-140-160-180 * | 4 | 62 | 70 | 17 | 9,5 | 2,50 |
| | 164A13019 | A130-150-170-190 * | 4 | 66 | 70 | 17 | 9,5 | 2,73 |
| | 164A14020 | A140-160-180-200 * | 4 | 66 | 70 | 17 | 9,5 | 3,00 |

*** Le pulegge a gradini non sono tenute normalmente a stock, richiedere offerta e termine di consegna.**

* Step-V pulleys are non-stock items. Please consult us.

* Stufen-Scheiben: keine Lagerware. Bitte nachfragen.

* Les poulies étagées ne sont pas de stock. Veuillez nous consulter.

* Las poleas de grados no son de stock. Rogamos consulten.

# Pulegge a gola a gradini in lega leggera

Step V-pulleys in light alloy
Stufenscheiben aus Leichtmetallegierung
Poulies étagées en alliage léger
Poleas de grados de aleación ligera

## B - SPB - 5V **2 gradini** - steps - Stufen - étages - grados

| **Materiale** Material Werkstoff Matériel Material | **Codice** Item number Codierung Code Código | **Diametri primitivi** Pitch diameters Wirkdurchmesser Diamètres primitifs Diámetros primitivos mm | **Tipo** Type Typ Type Tipo | Dm mm | F mm | e mm | f mm | **Peso** Weight Gewicht Poids Peso kg |
|---|---|---|---|---|---|---|---|---|
| **Alluminio** Aluminium - Aluminium Aluminium - Aluminio | 162B04060 | B 40-60 * | 1 | - | 44 | 21 | 11,5 | 0,26 |
| | 162B05070 | B 50-70 * | 1 | - | 44 | 21 | 11,5 | 0,37 |
| | 162B06080 | B 60-80 * | 1 | - | 44 | 21 | 11,5 | 0,50 |
| | 162B07090 | B 70-90 * | 2 | 46 | 44 | 21 | 11,5 | 0,65 |
| | 162B08010 | B 80-100 * | 3 | 46 | 44 | 21 | 11,5 | 0,83 |
| | 162B09011 | B 90-110 * | 3 | 52 | 44 | 21 | 11,5 | 0,87 |
| | 162B10012 | B 100-120 * | 3 | 52 | 44 | 21 | 11,5 | 1,05 |
| | 162B11013 | B 110-130 * | 4 | 56 | 44 | 21 | 11,5 | 1,20 |
| | 162B12014 | B 120-140 * | 4 | 56 | 44 | 21 | 11,5 | 1,45 |

## B - SPB - 5V **3 gradini** - steps - Stufen - étages - grados

| **Materiale** Material Werkstoff Matériel Material | **Codice** Item number Codierung Code Código | **Diametri primitivi** Pitch diameters Wirkdurchmesser Diamètres primitifs Diámetros primitivos mm | **Tipo** Type Typ Type Tipo | Dm mm | F mm | e mm | f mm | **Peso** Weight Gewicht Poids Peso kg |
|---|---|---|---|---|---|---|---|---|
| **Alluminio** Aluminium - Aluminium Aluminium - Aluminio | 163B04080 | B 40-60-80 * | 2 | 44 | 65 | 21 | 11,5 | 0,55 |
| | 163B05090 | B 50-70-90 * | 2 | 46 | 65 | 21 | 11,5 | 0,78 |
| | 163B06010 | B 60-80-100 * | 2 | 52 | 65 | 21 | 11,5 | 0,93 |
| | 163B07011 | B 70-90-110 * | 2 | 52 | 65 | 21 | 11,5 | 1,00 |
| | 163B08012 | B 80-100-120 * | 3 | 52 | 65 | 21 | 11,5 | 1,10 |
| | 163B09013 | B 90-110-130 * | 3 | 56 | 65 | 21 | 11,5 | 1,23 |
| | 163B10014 | B 100-120-140 * | 3 | 56 | 65 | 21 | 11,5 | 1,37 |
| | 163B11015 | B 110-130-150 * | 3 | 62 | 65 | 21 | 11,5 | 1,49 |
| | 163B12016 | B 120-140-160 * | 3 | 62 | 65 | 21 | 11,5 | 1,63 |
| | 163B13017 | B 130-150-170 * | 4 | 62 | 65 | 21 | 11,5 | 1,75 |
| | 163B14018 | B 140-160-180 * | 4 | 62 | 65 | 21 | 11,5 | 1,85 |
| | 163B15019 | B 150-170-190 * | 4 | 62 | 65 | 21 | 11,5 | 1,96 |
| | 163B16020 | B 160-180-200 * | 4 | 62 | 65 | 21 | 11,5 | 2,15 |

## B - SPB - 5V **4 gradini** - steps - Stufen - étages - grados

| **Materiale** Material Werkstoff Matériel Material | **Codice** Item number Codierung Code Código | **Diametri primitivi** Pitch diameters Wirkdurchmesser Diamètres primitifs Diámetros primitivos mm | **Tipo** Type Typ Type Tipo | Dm mm | F mm | e mm | f mm | **Peso** Weight Gewicht Poids Peso kg |
|---|---|---|---|---|---|---|---|---|
| **Alluminio** Aluminium - Aluminium Aluminium - Aluminio | 164B04010 | B 40-60-80-100 * | 2 | 52 | 86 | 21 | 11,5 | 0,90 |
| | 164B05011 | B 50-70-90-110 * | 2 | 52 | 86 | 21 | 11,5 | 1,05 |
| | 164B06012 | B 60-80-100-120 * | 2 | 52 | 86 | 21 | 11,5 | 1,15 |
| | 164B07013 | B 70-90-110-130 * | 2 | 56 | 86 | 21 | 11,5 | 1,30 |
| | 164B08014 | B 80-100-120-140 * | 3 | 56 | 86 | 21 | 11,5 | 1,50 |
| | 164B09015 | B 90-110-130-150 * | 3 | 62 | 86 | 21 | 11,5 | 1,75 |
| | 164B10016 | B100-120-140-160 * | 3 | 62 | 86 | 21 | 11,5 | 2,00 |
| | 164B11017 | B110-130-150-170 * | 4 | 62 | 86 | 21 | 11,5 | 2,30 |
| | 164B12018 | B120-140-160-180 * | 4 | 62 | 86 | 21 | 11,5 | 2,78 |
| | 164B13019 | B130-150-170-190 * | 4 | 66 | 86 | 21 | 11,5 | 3,05 |
| | 164B14020 | B140-160-180-200 * | 4 | 66 | 86 | 21 | 11,5 | 3,30 |

*** Le pulegge a gradini non sono tenute normalmente a stock, richiedere offerta e termine di consegna.**

* Step-V pulleys are non-stock items. Please consult us.

* Stufen-Scheiben: keine Lagerware. Bitte nachfragen.

* Les poulies étagées ne sont pas de stock. Veuillez nous consulter.

* Las poleas de grados no son de stock. Rogamos consulten.

POGGI®

# Pulegge a gola a diametro regolabile

V-pulleys with adjustable diametre
Regelbare Keilriemenscheiben
Poulies trapézoïdales à diamètre variable
Poleas trapeciales de diámetro regulable

# Pulegge a gola a diametro regolabile

V-pulleys with adjustable diametre
Regelbare Keilriemenscheiben
Poulies trapézoïdales à diamètre variable
Poleas trapeciales de diámetro regulable

## CARATTERISTICHE

**Le pulegge regolabili POGGI® per cinghie trapezoidali, trovano impiego in tutte quelle trasmissioni per le quali si prevede, in fase di messa a punto, o di tanto in tanto, la possibilità di modificare il rapporto di trasmissione alla ricerca della velocità ottimale di lavoro, attraverso la registrazione delle pulegge stesse.**

**Per questo scopo sono particolarmente utilizzate dall'industria della ventilazione, nella quale devono essere ottimizzate le portate dei ventilatori in relazione alle potenze installate.**

**Si utilizzano inoltre in trasmissioni ad interasse fisso per ottenere, mediante la registrazione del diametro, il tensionamento della cinghia.**

**Le pulegge regolabili POGGI® sono costruite con materiali di qualità, vengono inoltre protette dalla ossidazione con un trattamento di fosfatazione al manganese.**

**Sono tenute a stock solo pulegge non alesate, nei tipi ad una o due gole.**

## FEATURES

POGGI® adjustable pulleys for V-belts are used on drives where it may be necessary to have the option to alter the drive ratio. The variation is achieved through adjustment of the pulley itself.

One typical application is in the ventilation industry where the fan loads related to the power source must reach the optimum.

They are also used on fixed center distance drives to tension the belts, by adjusting the diameter.

POGGI® adjustable pulleys are manufactured with high quality materials and are provided with a protective manganese phosphate treatment to reduce oxidation.

Available on stock: pulleys unbored, with one or two grooves.

## EIGENSCHAFTEN

Die POGGI® regelbaren Keilriemenscheiben werden bei allen Antrieben, wo man noch beim Antriebsentwurf bzw. teilweise während der Maschinenbedienung vorsieht, die Übersetzungsverhältnisse durch das Einstellen der Riemenscheiben zu ändern.

Aus diesen Gründen werden POGGI® regelbaren Keilriemenscheiben überhaupt von den Ventilatorenherstellern verwendet, wo die Belastungen der Ventilatoren – gemäß der Kraftquelle – optimiert werden sollen.

Die POGGI® regelbaren Keilriemenscheiben werden auch bei Antrieben mit befestigten Achsabständen verwendet, um den Riemen durch das Einstellen der Riemenscheiben nachzuspannen.

Die POGGI® regelbaren Keilriemenscheiben werden aus Materialien höherer Qualität hergestellt. Um einen guten Antioxidationsschutz zu erhalten werden sie phosphatiert. Das Phosphatverfahren bildet auf der Scheibeoberfläche einen mikro-kristallinen Bodensatz aus Manganphosphaten.

Nur ungebohrte Scheiben, einrillig oder zweirillig, sind ab Lager lieferbar.

## CARACTÉRISTIQUES

Les poulies réglables POGGI® pour courroies trapézoïdales sont utilisées dans toutes ces transmissions pour lesquelles, pendant la mise au point ou de temps en temps, on prévoit la possibilité de changer le rapport de transmission pour chercher une vitesse de travail optimale, par le biais du réglage des poulies mêmes.

Elles sont particulièrement utilisées avec ce but dans l'industrie de la ventilation où les portées des ventilateurs par rapport aux puissances installées doivent être optimisées.

Elles sont aussi utilisées dans transmissions avec entraxe fixe pour obtenir, à l'aide du réglage du diamètre, le tensionnement de la courroie.

Les poulies réglables POGGI® sont produites avec matériaux de qualité ; de plus elles sont protégées de l'oxydation par un traitement de phosphatation au manganèse.

En stock on ne garde que les poulies qui ne sont pas alésées, dans les types avec une ou deux gorges.

## CARACTERÍSTICAS

Las poleas ajustables POGGI® para correas trapeciales se emplean en todas aquellas transmisiones donde se prevee, en fase de puesta a punto o de vez en cuando, la oportunidad de poder modificar la relación de transmisión en la busca de la velocidad optimal de funcionamiento, a través del ajuste de las poleas mismas.

Por esta característica, las poleas ajustables se emplean sobre todo en la industria de la ventilación, donde las capacidades de los ventiladores en relación a las potencias instaladas debe ser optimizadas.

Además, se utilizan en las transmisiones con distancia fija entre centros para obtener, por medio del ajuste del diámetro, el tensado de la correa.

Las poleas ajustables POGGI® se fábrican con materiales de primera calidad, y además son protegidas contra la oxidación por un tratamiento de fosfatación al maganeso.

## Regolazione delle pulegge

**La registrazione si ottiene a puleggia ferma per mezzo della rotazione del disco mobile sul mozzo filettato.**

**Ad ogni giro completo corrisponde una variazione di diametro.**

**Ottenuto il diametro primitivo voluto, serrare su uno dei piani il grano di bloccaggio.**

**La stessa operazione si esegue sulla puleggia doppia per registrare sia l'una che l'altra gola.**

## Pulleys adjustment

Adjustment must be done on stationary pulleys through the rotation of the travelling disc on a threaded hub.

Each complete turn means a variation in the diameter position.

Once the chosen pitch diameter is reached, tighten the setscrew onto one of the faces.

The same operation must be carried out on the double pulley to adjust both the first and the second groove.

## Einstellung der Riemenscheiben

Die Einstellung erfolgt bei stehender Scheibe durch Umdrehung der beweglichen Platte auf der Gewindenabe.

Jeder kompletten Umdrehung entspricht eine Durchmesseränderung.

Nachdem man den gewünschten Wirkdurchmesser erhalten hat soll man die Stellschraube auf eine der Seiten festigen.

Denselben Arbeitsvorgang soll man auf der zweirilligen Scheibe ausführen, um die erste und die zweite Rille einzustellen.

## Réglage des poulies

Le réglage est réalisé avec la poulie arrêtée, en faisant tourner le disque mobile sur le moyeu fileté.

À chaque tour complet correspond une variation de diamètre.

Une fois obtenu le diamètre primitif voulu, serrer la vis de blocage sur un des plans.

La même opération est exécutée sur la poulie double pour régler les deux gorges.

## Ajuste de las poleas

El ajuste se obtiene con la polea parada, por medio de la rotación del disco móvil alrededor del cubo roscado.

A cada giro compléto corresponde una variación de diámetro.

Al obtener el diámetro primitivo deseado, apretar el tornillo de bloqueo sobre uno de los planos.

La misma operación se hace para la polea doble, para ajustar los dos canales.

# Pulegge a gola a diametro regolabile

V-pulleys with adjustable diametre
Regelbare Keilriemenscheiben
Poulies trapézoïdales à diamètre variable
Poleas trapeciales de diámetro regulable

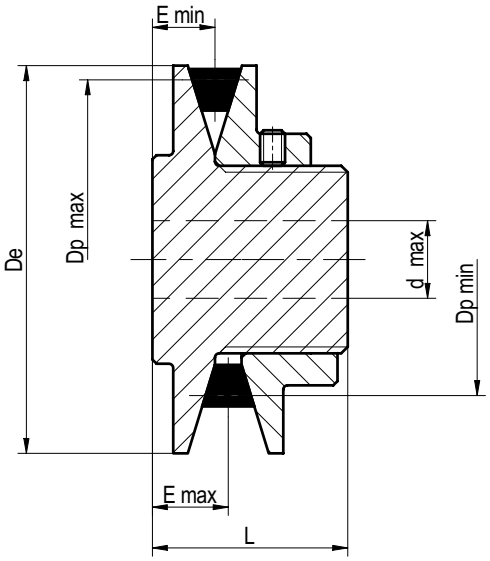


## 1 gola - groove - Rille - gorge - canal

| Materiale Material Werkstoff Matériel Material | Codice Item number Codierung Code Código | Descrizione Designation Bezeichnung Désignation Referencia | Sezione Section Profil Section Perfil | Dp max mm | Dp min mm | E max mm | E min mm | De mm | L mm | d max mm | Peso Weight Gewicht Poids Peso kg |
|---|---|---|---|---|---|---|---|---|---|---|---|
| Ghisa Cast iron - Grauguß - Fonte - Fundición | 471PDV083 | 1 PDV 83 ** | Z | 77,0 | 57,3 | 18,16 | 15,15 | 83 | 48 | 26 | 0,900 |
| | | | SPZ | 79,0 | 63,3 | 17,40 | 15,00 | | | | |
| | 471PDV093 | 1 PDV 93 ** | Z | 87,0 | 61,3 | 18,16 | 15,15 | 93 | 48 | 28 | 1,241 |
| | | | A | 85,2 | 59,7 | 19,05 | 15,15 | | | | |
| | | | SPZ | 89,0 | 67,3 | 17,40 | 15,00 | | | | |
| | | | SPA | 87,4 | 65,9 | 18,30 | 15,00 | | | | |
| | 471PDV108 | 1 PDV 108 ** | Z | 93,0 | 72,5 | 20,16 | 17,00 | 108 | 48 | 28 | 1,530 |
| | | | A | 100,2 | 74,7 | 21,00 | 17,15 | | | | |
| | | | SPZ | 94,0 | 78,5 | 19,40 | 17,00 | | | | |
| | | | SPA | 102,4 | 80,9 | 20,30 | 17,00 | | | | |
| | 471PDV121 | 1 PDV 121 ** | Z | 106,0 | 85,5 | 20,16 | 17,00 | 121 | 48 | 28 | 1,750 |
| | | | A | 113,2 | 87,7 | 21,00 | 17,15 | | | | |
| | | | SPZ | 107,0 | 91,5 | 19,40 | 17,00 | | | | |
| | | | SPA | 115,4 | 93,9 | 20,30 | 17,00 | | | | |
| | 471PDV138 | 1 PDV 138 ** | Z | 123,0 | 102,5 | 20,16 | 17,00 | 138 | 48 | 38 | 2,123 |
| | | | A | 130,2 | 104,7 | 21,00 | 17,15 | | | | |
| | | | B | 128,2 | 108,7 | 22,14 | 19,15 | | | | |
| | | | SPZ | 124,0 | 108,5 | 19,40 | 17,00 | | | | |
| | | | SPA | 132,4 | 110,9 | 20,30 | 17,00 | | | | |
| | | | SPB | 131,0 | 115,5 | 21,18 | 18,80 | | | | |
| | 471PDV160 | 1 PDV 160 ** | Z | 133,4 | 112,7 | 22,67 | 19,50 | 160 | 48 | 52 | 3,605 |
| | | | A | 141,4 | 114,9 | 23,55 | 19,50 | | | | |
| | | | B | 150,0 | 118,9 | 24,64 | 19,85 | | | | |
| | | | SPZ | 134,4 | 118,7 | 21,90 | 19,50 | | | | |
| | | | SPA | 142,6 | 121,1 | 22,79 | 19,50 | | | | |
| | | | SPB | 153,0 | 125,7 | 23,68 | 19,50 | | | | |
| | 471PDV180 | 1 PDV 180 ** | A | 161,4 | 134,9 | 23,55 | 19,50 | 180 | 48 | 52 | 4,260 |
| | | | B | 170,2 | 138,9 | 24,64 | 19,85 | | | | |
| | | | SPA | 162,6 | 141,1 | 22,79 | 19,50 | | | | |
| | | | SPB | 173,0 | 145,7 | 23,68 | 19,50 | | | | |

**** Ad esaurimento** - To be sold out - Bis Ausverkauf - À épuiser - A agotar.

# Pulegge a gola a diametro regolabile

V-pulleys with adjustable diametre
Regelbare Keilriemenscheiben
Poulies trapézoïdales à diamètre variable
Poleas trapeciales de diámetro regulable

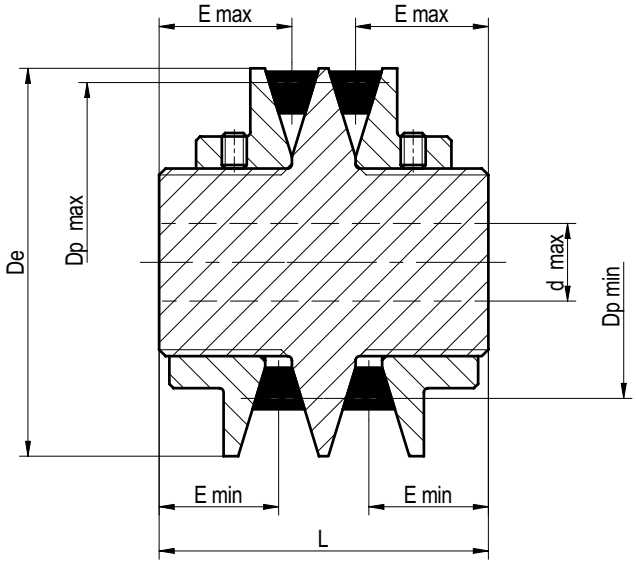


## 2 gole - grooves - Rillen - gorges - canales

| **Materiale** Material Werkstoff Matériel Material | **Codice** Item number Codierung Code Código | **Descrizione** Designation Bezeichnung Désignation Referencia | **Sezione** Section Profil Section Perfil | Dp max mm | Dp min mm | E max mm | E min mm | De mm | L mm | d max mm | **Peso** Weight Gewicht Poids Peso kg |
|---|---|---|---|---|---|---|---|---|---|---|---|
| **Ghisa** Cast iron - Grauguß - Fonte - Fundición | 472PDV083 | 2 PDV 83 ** | Z | 77,0 | 57,3 | 31,85 | 28,85 | 83 | 76 | 26 | 1,500 |
| | | | SPZ | 79,0 | 63,3 | 32,00 | 29,60 | | | | |
| | 472PDV093 | 2 PDV 93 ** | Z | 87,0 | 61,3 | 31,85 | 28,85 | 93 | 76 | 28 | 1,750 |
| | | | A | 85,2 | 59,7 | 31,85 | 27,95 | | | | |
| | | | SPZ | 89,0 | 67,3 | 32,00 | 29,60 | | | | |
| | | | SPA | 87,4 | 65,9 | 32,00 | 28,70 | | | | |
| | 472PDV108 | 2 PDV 108 ** | Z | 93,0 | 72,5 | 30,50 | 27,35 | 108 | 76 | 28 | 2,150 |
| | | | A | 100,2 | 74,7 | 30,35 | 26,45 | | | | |
| | | | SPZ | 94,0 | 78,5 | 30,50 | 28,10 | | | | |
| | | | SPA | 102,4 | 80,9 | 30,50 | 27,20 | | | | |
| | 472PDV121 | 2 PDV 121 ** | Z | 106,0 | 85,5 | 30,50 | 27,35 | 121 | 76 | 28 | 2,700 |
| | | | A | 113,2 | 87,7 | 30,35 | 26,45 | | | | |
| | | | SPZ | 107,0 | 91,5 | 30,50 | 28,10 | | | | |
| | | | SPA | 115,4 | 93,9 | 30,50 | 27,20 | | | | |
| | 472PDV138 | 2 PDV 138 ** | Z | 123,0 | 102,5 | 30,50 | 27,35 | 138 | 76 | 38 | 3,800 |
| | | | A | 130,2 | 104,7 | 30,35 | 26,45 | | | | |
| | | | B | 128,2 | 108,7 | 28,35 | 25,36 | | | | |
| | | | SPZ | 124,0 | 108,5 | 30,50 | 28,10 | | | | |
| | | | SPA | 132,4 | 110,9 | 30,50 | 27,20 | | | | |
| | | | SPB | 131,0 | 115,5 | 28,70 | 26,30 | | | | |
| | 472PDV160 | 2 PDV 160 ** | Z | 133,4 | 112,7 | 35,50 | 32,33 | 160 | 90 | 52 | 6,800 |
| | | | A | 141,4 | 114,9 | 35,50 | 31,44 | | | | |
| | | | B | 150,0 | 118,9 | 35,15 | 30,36 | | | | |
| | | | SPZ | 134,4 | 118,7 | 35,50 | 33,10 | | | | |
| | | | SPA | 142,6 | 121,1 | 35,50 | 32,20 | | | | |
| | | | SPB | 153,0 | 125,7 | 35,50 | 31,32 | | | | |
| | 472PDV180 | 2 PDV 180 ** | A | 161,4 | 134,9 | 35,50 | 31,44 | 180 | 90 | 52 | 8,200 |
| | | | B | 170,2 | 138,9 | 35,15 | 30,36 | | | | |
| | | | SPA | 162,6 | 141,1 | 35,50 | 32,20 | | | | |
| | | | SPB | 173,0 | 145,7 | 35,50 | 31,32 | | | | |

**** Ad esaurimento** - To be sold out - Bis Ausverkauf - À épuiser - A agotar.

# Bussole coniche

Taperbushes - Spannbuchsen

Moyeux amovibles - Casquillos cónicos


| | | | Pagina<br>Page<br>Seite<br>Page<br>Página |
|---|---|---|---|
| **Bussole coniche di serraggio**<br>Taperbushes<br>Spannbuchsen<br>Moyeux amovibles<br>Casquillos cónicos | SYSTEM-P® | | **123** |
| **Bussole coniche di serraggio**<br>Taperbushes<br>Spannbuchsen<br>Moyeux amovibles<br>Casquillos cónicos | POGGILOCK® | | **131** |

POGGI®

# Bussole coniche di serraggio SYSTEM-P®

SYSTEM-P® taperbushes

SYSTEM-P® Spannbuchsen

Moyeux amovibles SYSTEM-P®

Casquillos cónicos SYSTEM-P®

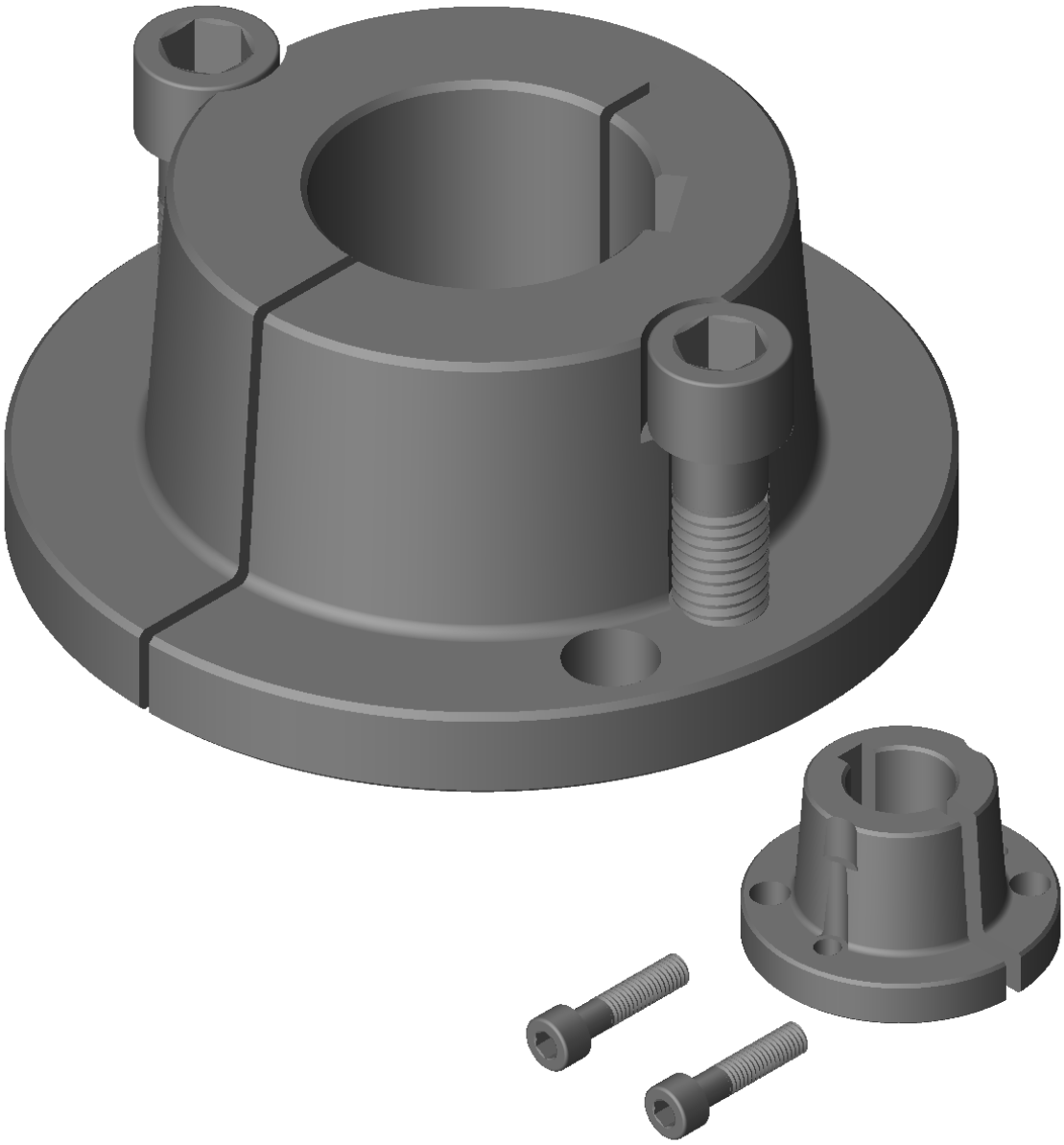

# Bussole coniche di serraggio SYSTEM-P®

## SYSTEM-P® taperbushes
## SYSTEM-P® Spannbuchsen
## Moyeux amovibles SYSTEM-P®
## Casquillos cónicos SYSTEM-P®

**La bussola conica di serraggio SYSTEM-P® è stata studiata e realizzata per rispondere alla sempre crescente richiesta sui mercati europei di prodotti finiti che aiutino i tecnici e gli utilizzatori ad abbreviare sempre più i tempi di lavoro ed a diminuire le scorte di magazzino. Le bussole sono realizzate con materiali di qualità ed ottenute con tecnologie avanzate che ne garantiscono una perfetta intercambiabilità ed affidabilità. Il montaggio delle bussole SYSTEM-P® e con esse l'organo di trasmissione sul quale sono montate, è molto semplice e non richiede attrezzi particolari ma solo una chiave esagonale per viti a testa cilindrica cava esagonale.**

These taper bushes are designed to meet the ever growing demand of the European markets for ready-to-use products that help engineers and users to shorten the work times and reduce the stock levels. They are constructed with materials of the highest quality and made with the latest technologies to ensure their full universality and reliability. The installation of these bushes and their mating transmission components is quite easy and requires the use of a hexagon wrench only.

Diese Spannbuchsen sind entwickelt worden um das immer größere Bedürfnis des europäischen Marktes für Fertigware zu erfüllen. Das hilft Konstrukteure und Benutzer die Betriebszeit zu kürzen und der Lagerbestand zu reduzieren. Sie werden aus qualitativ hochwertigen Materialien mit den modernsten Technologien hergestellt, um ihre Universalität und Zuverlässigkeit zu gewährleisten. Die Montage dieser Spannbuchsen mit den anderen Antriebselementen ist ganz einfach. Nur ein Sechskantschlüssel wird benötigt.

Ces moyeux amovibles ont été développés pour répondre à la demande de plus en plus croissante sur les marchés européens pour des produits finis qui facilitent les ingénieurs et les utilisateurs à raccourcir les temps du travail et à réduire les niveaux du stock. Ils sont fabriqués avec des matériaux de qualité la plus haute et en utilisant les technologies les plus modernes pour assurer leur pleine standardisation et fiabilité. Le montage de ces moyeux avec les autres composants de la transmission est très facile et il ne demande qu'une clé hexagonale.

Estos casquillos cónicos se han desarollados para cumplir con la exigencia siempre mayor de los mercados européos para productos acabados que ayuden a los proyectistas y a los usuarios en la reducción del tiempo de trabajo y de los niveles del stock. Ellos son fabricados con materiales de la más alta calidad y utilizando la tecnología más moderna para asegurar su llena intercambiabilidad y fiabilidad. La instalación de estos casquillos con otros elementos de transmisión es muy fácil y sólo requiere el empleo de una llave hexagonal.

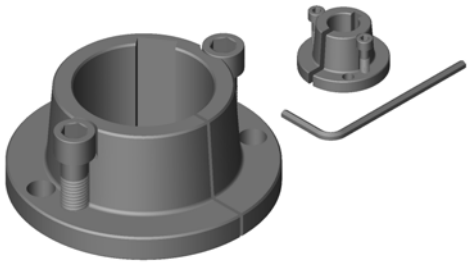

**Montaggio normale** - Standard mounted - Normal montiert - Montage normal - Montaje normal

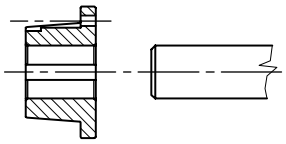

**1°)**

**Montare la bussola sull'albero.**

Insert the bush on the shaft.

Spannbuchse auf die Welle setzen.

Placer le moyeu sur l'arbre.

Insertar el casquillo sobre el eje.

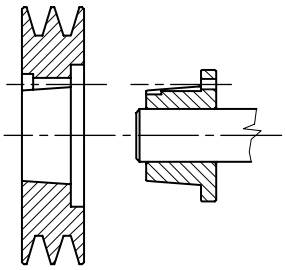

**2°)**

**Alloggiare la puleggia sulla bussola.**

Fit the pulley on the bush.

Scheibe auf die Spannbuchse setzen.

Monter la poulie sur le moyeu.

Colocar la polea sobre el casquillo.

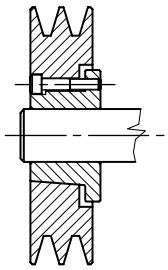

**3°)**

**Montare le viti e avvitarle gradualmente e alternativamente fino al bloccaggio.**

Insert screws and tighten gradually and alternatively until locking is achieved.

Schrauben einsetzen, gradweise und abwechselnd bis zur Blockierung einschrauben.

Introduire les vis et les visser graduellement et alternativement jusqu'au blocage.

Introducir los tornillos y atonillarlos gradualmente y alternativamente hasta el bloqueo.

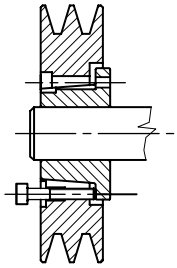

**4°)**

**Per lo sbloccaggio togliere le viti, infilarle nei fori di estrazione ed avvitare finchè la bussola non si sblocca.**

For releasing, remove the screws, insert them into the dismantling holes and tighten until bush is loosened.

Für Demontage, Schrauben herausnehmen und in die Abdrückbohrungen einschrauben bis die Spannbuchse sich frei auf der Welle bewegen lässt.

Pour le déblocage enlever les vis, les placer dans les trous de démontage et serrer jusqu'au relâche du moyeu.

Para el desmontaje sacar los tornillos, introducirlos en los taladros de extracción y apretar hasta que el casquillo quede libre.

**Montaggio reversibile** - Reverse mounted - Reversierbar montiert - Montage reversible - Montaje reversible

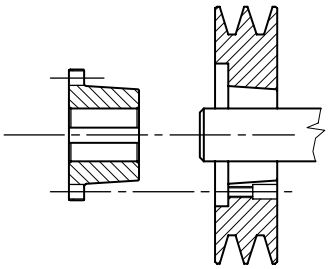

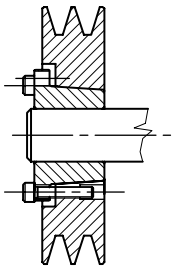

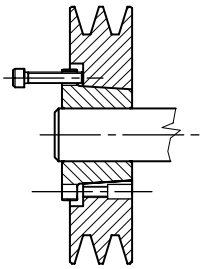

# Bussole coniche di serraggio SYSTEM-®

## SYSTEM-® taperbushes
## SYSTEM-® Spannbuchsen
## Moyeux amovibles SYSTEM-®
## Casquillos cónicos SYSTEM-®

**1) Con la bussola conica di serraggio si possono eliminare le lavorazioni di ripresa degli alberi atte a creare le battute per il bloccaggio (vedi figura) in quanto la bussola non permette lo scorrimento assiale dell'organo di trasmissione sull'albero.**
**Il serraggio, che la bussola genera sull'albero, impedisce drasticamente anche il formarsi dell'ossidazione per sfregamento o contatto (FRETTING CORROSION).**

1) With the help of these taper bushes it is possible to eliminate the ledges made by shaft reworks (see figure) as the bush does not permit the axial slip of the transmission component on shaft.
The grip generated by the bush on shaft also excludes oxydation due to fiction or contact (FRETTING CORROSION).

1) Mit der Hilfe dieser Spannbuchse ist es möglich, die bei Bearbeitungen auf Welle produzierten Anschläge (siehe Bild) auszuschließen. Die Buchse erlaubt die Axialgleitung des Antriebselementes auf der Welle nicht. Die bei der Buchse bewirkteten Befestigung verhindert auch den Reibungs- oder Kontaktsverschleiß (PASSUNGSROST).

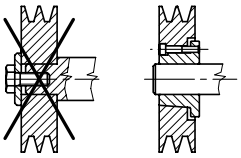

1) Par l'emploi de ces moyeux on peut éliminer les usinages faits sur les arbres pour obtenir le blocage (voir figure), car le moyeu ne permet pas le glissement axial du composant de transmission sur l'arbre.
Le serrage produit par le moyeu sur l'arbre empêche aussi l'oxidation par frottement ou par contact (FRETTING CORROSION).

1) Con se el empleo de esto casquillo se pueden eliminar las elaboraciones hechas sobre los ejes para obtener el agarre (véase figura), pues que eso no permite el deslizamiento axial del elemento de transmisión sobre el eje.
El agarre producido por el casquillo sobre el eje impide drasticamente también la oxidación por roce o por contacto (FRETTING CORROSION).

**2) Qualora vi siano movimenti di rotazione soggetti a brusche e frequenti inversioni di moto, la bussola conica evita, per effetto del bloccaggio che genera sull'albero, lo schiavettamento e la tranciatura della chiavetta di trascinamento.**

2) Where sudden and repetead reversals of the motion of rotation are present, the strong grip on shaft of the bush saves the key from removal and rupture.

2) Wenn überraschender und häufiger Bewegungsumkehr vorhanden ist, vermeidet die starke Befestigung der Buchse auf der Welle das Loskeilen und Bruch der Passfeder.

2) S'il y a des mouvements de rotations qui sont sujets à des inversions brusques et fréquentes le moyeu amovible évite, par le blocage qu'il produit sur l'arbre, le déclavetage et le cisaillement de la clavette.

2) Si hay movimientos de rotación con inversiones bruscas y frecuentes el casquillo impide, por el agarre sobre el eje, el cizallado de la chaveta.

**3) Se si ha, al contrario, un movimento di rotazione dolce senza variazioni repentine nel senso del moto possiamo, consultando preventivamente il grafico a pagina 129, montare il nostro organo di trasmissione con bussola direttamente sull'albero senza fare eseguire sullo stesso la sede per la chiavetta. Altro vantaggio è la possibilità di acquistare la puleggia o l'organo di trasmissione con bussola e poterlo immediatamente inserire nella fase di montaggio senza dover intervenire con operazioni di ripresa per l'esecuzione dei tradizionali foro e chiavetta. Le bussole infatti sono disponibili in diversi alesaggi e sono complete di cava per chiavetta a norme UNI 6604-69 e DIN 6885.**

3) Where, on the contrary, the motion of rotation is slow, without unexpected variations, we can insert the assembly transmission component-bush directly on shaft, after consultation of the graph at page **129**, with no need to make a keyway. Additional advantage is the possibility to buy the pulley or another transmission component with the bush as they are and insert them immediately on shaft without making any rework for bore and keyway. In fact, these bushes are available in a variety of bores and they are supplied complete with keyway to UNI 6604-69 and DIN 6885.

3) Wenn im Gegenteil die Rotation ohne unerwartete Änderungen ist, kann das Antriebselement mit Buchse nach Prüfung des Diagramms auf Seite **129** auf der Welle direkt verschoben werden. Es gibt keine Notwendigkeit eine Passfeder vorzusehen. Zusätzlich kann die Scheibe oder ein anderes Antriebselement mit Buchse eingekauft und sofort auf Welle montiert werden, ohne eine Fertigbohrung und eine Keilnut einzusetzen. Lieferbar in vielfältigen Bohrungen, alle mit Keilnut nach UNI6604-69 und DIN 6885.

3) Si, au contraire, il y a un mouvement de rotation lent sans variations soudaines nous pouvons, après avoir consulté le graphique à la page **129**, monter l'ensemble composant de transmission-moyeu directement sur l'arbre sans y executer la rainure de clavette. Un autre avantage est la possibilité d'acheter la poulie ou le composant de transmission avec le moyeu et de pouvoir le monter immédiatement sans devoir faire des usinages supplémentaires pour l'alésage et la clavette. En effet, les moyeux sont disponibles avec plusieurs alésages et ils ont déjà la rainure de clavette aux normes UNI 6604-69 et DIN 6885.

3) Si, por el contrario, hay un movimiento lento sin variaciones repentinas se puede, después de haber consultado el gráfico a la página **129**, montar el conjunto elemento de transmisión-casquillo directamente sobre el eje sin ejecutar la ranura de chaveta. Otra ventaja es la posibilidad de comprar la polea o el elemento de transmisión con el casquillo y de poderlo montar inmediatamente sin deber ejecutar elaboraciones suplementarias de agujero y chaveta. En efecto, los casquillos son disponibles en una amplia gama de taladros e ya tienen la ranura de chaveta según las normas UNI 6604-69 y DIN 6885.

### MONTAGGIO

**1) Pulire con cura il foro e la parte conica della bussola. Pulire con cura l'alesaggio conico della puleggia. Assicurarsi che queste superfici siano esenti da olio, grasso e polvere.**

**2) Montare la bussola sull'albero con o senza chiavetta a seconda del tipo di utilizzazione; nel caso si faccia un montaggio con chiavetta, controllare che resti del gioco tra la parte superiore della chiavetta ed il fondo della cava.**

**3) Piazzare la puleggia sulla bussola curando che i rispettivi fori di fissaggio corrispondano.**

**4) Oliare la filettatura ed il sottotesta delle viti. Mettere le viti in posizione ed avvitare uniformemente ed alternativamente fino al bloccaggio. Non superare le coppie indicate in tabella nelle trasmissioni senza chiavetta; se si utilizzano invece trasmissioni con chiavetta, ridurre la coppia di serraggio del 30-35%.**

### ASSEMBLING

1) Carefully clean the bore and tapered surface of bush. Carefully clean the taper bore of the pulley. Ensure that these surfaces are free from oil, grease and dust.

2) Insert bush on shaft. If a key is to be fitted, ensure that there's a clearance between the top of the key and the keyway bottom.

3) Fit pulley on bush so that holes line up.

4) Sparingly oil thread screws. Place screws loosely in threaded holes and tighten gradually and alternately until grip is achieved. Do not exceed torque values in the table (no-key drives). Where a key is to be used, reduce torque by 30-35%.

### MONTAGE

1) Bohrung und konische Kontaktfläche der Buchse säubern. Die konische Bohrung der Scheibe säubern. Vergewissern Sie sich, dass diese Oberflächen nicht mit Öl, Fett und Staub beschmutzt sind.

2) Buchse auf Welle sezten. Wenn eine Passfeder eingesetzt wird, ist das Spiel zwischen Passfeder und Passfedernut zu prüfen.

3) Scheiben und Buchse ineinander setzen und Löcher auf Deckung bringen.

4) Schraubengewinde leicht einölen. Schrauben in die Gewindebohrungen gradweise und abwechselnd bis zur Blockierung einschrauben. Das in der Tabelle angegebene Anzugsmoment (Antriebe ohne Passfeder) nicht überschreiten. Wenn eine Passfeder eingesetzt wird, muß man das Anzugsmoment um 30-35% reduzieren.

### MONTAGE

1) Nettoyer soigneusement l'alésage et la partie conique du moyeu. Nettoyer soigneusement l'alésage conique de la poulie. S'assurer que ces surfaces soient propres (pas d'huile, de graisse et de poussière).

2) Placer le moyeu sur l'arbre. S'il y a une clavette, s'assurer qu'il y ait du jeu entre la partie supérieure de la clavette et le fond de la rainure.

3) Placer en suite la poulie sur le moyeu et faire coïncider les alésages des deux.

4) Huiler légèrement le taraudage des vis et puis les introduire dans les trous. Serrer graduellement et en alternance les vis jusqu' à obtenir le serrage sur l'arbre. Ne pas dépasser les couples du tableau (transmissions sans clavette). Au cas où une clavette soit nécéssaire, réduire le couple de serrage de 30-35%.

### MONTAJE

1) Limpiar con esmero el agujero y la parte cónica del casquillo. Limpiar con esmero el agujero cónico de la polea. Asegurarse que estas superficies sean libres de aceite, grasa y polvo.

2) Colocar el casquillo sobre el eje. Si se emplea una chaveta, asegurarse que hay holgura entre la parte superior de la chaveta y el fondo de la ranura.

3) Colocar después la polea sobre el casquillo haciendo coincidir los taladros.

4) Aceitar ligeramente la rosca de los tornillos y colocar los tornillos en los taladros roscados. Apretar los tornillos gradual y alternativamente, hasta conseguir la sujeción sobre el eje. No superar el par indicado en la tabla (transmisiones sin chaveta). En caso de empleo de una chaveta, reducir el par de 30-35%.

### SMONTAGGIO

**Svitare completamente le viti di bloccaggio e inserirle nei fori di smontaggio dopo averle ben oliate. Avvitare le viti alternativamente fino a che la bussola non si sia allentata ed il gruppo non sia libero sull'albero.**

### DISMANTLING

Completely slacken the screws, oil them and insert them into the dismantling holes. Tighten the screws alternately until pulley is loosened and the group is free on the shaft.

### DEMONTAGE

Alle Schrauben lösen, eine davon herausnehmen und sie in die Demontagebohrung einschrauben bis die Scheibe sich frei auf der Welle bewegen läßt.

### DÉMONTAGE

Dévisser complètement les vis de serrage et les insérer dans les trous de démontage après les avoir huilées. Les visser alernativement jusqu'au desserrage du moyeu et au relâchement de l'ensemble sur l'arbre.

### DESMONTAJE

Aflojar completamente los tornillos y introducirlos en los taladros de extracción después de haberlos bien aceitados. Apretar los tornillos alternativamente hasta que el casquillo se afloje y el conjunto sea libre sobre el eje.

# Dimensioni ed alesaggi delle bussole coniche SYSTEM-®

Dimensions and bores for taperbushes SYSTEM-®

Abmessungen und Bohrungen der Spannbuchsen SYSTEM-®

Dimensions et alésages des moyeux coniques amovibles SYSTEM-®

Medidas y taladros de los casquillos cónicos SYSTEM-®

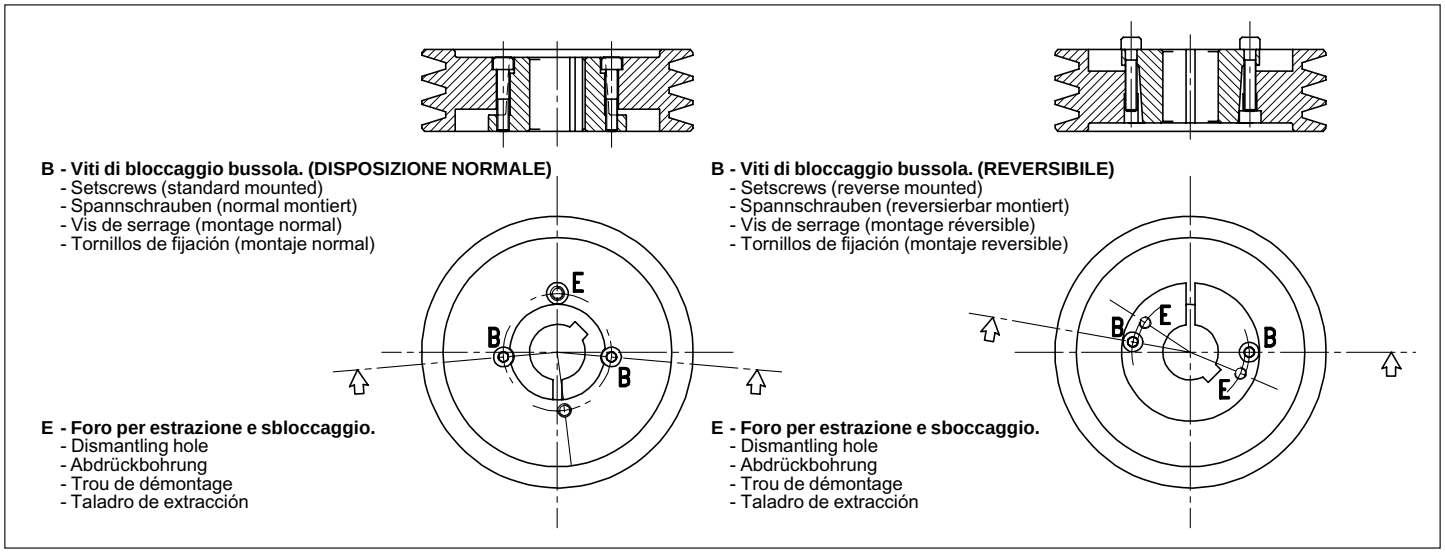


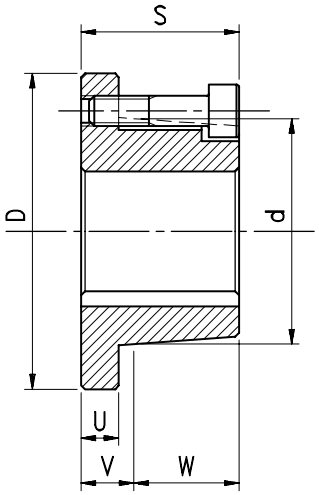


| Descrizione<br>Designation<br>Bezeichnung<br>Désignation<br>Referencia | Vite<br>Screw - Schraube<br>Vis - Tornillo | | Dimensioni<br>Dimensions - Abmessungen<br>Dimensions - Medidas | | | | | | Peso<br>Weight<br>Gewicht<br>Poids<br>Peso |
|---|---|---|---|---|---|---|---|---|---|
| | Dimensioni<br>Dimensions<br>Abmessungen<br>Dimensions<br>Medidas<br>mm | (1) Coppia<br>Torque<br>Drehm.<br>Couple<br>Par<br>Nm | d<br>mm | D<br>mm | S<br>mm | U<br>mm | V<br>mm | W<br>mm | kg |
| R 2016 | M5 x 22 | 6 | 30 | 46 | 27 | 7 | 11 | 16 | 0,18 |
| R 2825 | M6 x 30 | 8 | 39 | 58 | 37 | 8 | 12 | 25 | 0,36 |
| R 3825 | M6 x 30 | 14 | 51 | 70 | 37 | 8 | 12 | 25 | 0,58 |
| R 4830 | M8 x 35 | 35 | 64 | 88 | 45 | 11 | 15 | 30 | 1,15 |
| 5040 | M12 x 45 | 60 | 68 | 100 | 58 | 13 | 18 | 40 | 1,75 |
| R 6035 | M12 x 40 | 60 | 79 | 110 | 53 | 13 | 18 | 35 | 2,12 |
| 6045 | M12 x 50 | 60 | 80 | 110 | 63 | 13 | 18 | 45 | 2,49 |
| 7060 | M14 x 65 | 110 | 98 | 140 | 79 | 14 | 19 | 60 | 4,40 |
| R 7540 | M14 x 45 | 110 | 96 | 137 | 59 | 14 | 19 | 40 | 3,38 |
| 8070 | M12 x 75 | 60 | 113 | 150 | 88 | 13 | 18 | 70 | 6,00 |
| 9085 | M14 x 90 | 110 | 126 | 165 | 105 | 15 | 20 | 85 | 8,40 |
| R 9560 | M14 x 65 | 110 | 123 | 165 | 80 | 15 | 20 | 60 | 6,40 |
| 10095 | M16 x 100 | 160 | 143 | 190 | 119 | 18 | 24 | 95 | 12,20 |
| 115105 | M18 x 110 | 200 | 160 | 210 | 130 | 18 | 25 | 105 | 17,30 |
| 130120 | M20 x 120 | 260 | 177 | 230 | 145 | 18 | 25 | 120 | 23,00 |
| 160140 | M22 x 160 | 350 | 200 | 300 | 180 | 34 | 40 | 140 | 40,00 |

**Le bussole precedute da una «R» possono anche essere montate in modo reversibile.**
**(1) Coppia di serraggio massima delle viti in Nm (1 Nm = 0,102 kgm) consigliata quando si montano bussole senza chiavetta. Per montaggio di bussole con chiavetta ridurre la coppia di serraggio delle viti del 30-35%. Il peso delle bussole è per foro standard minimo (vedi tabella seguente) ed è già comprensivo delle viti.**

The bushes marked «R» can be inserted both ways.
**(1) Max screws tightening torque** for non-keywayed drives (1 Nm = 0,102 kgm); for keywayed drives reduce the screws tightening torque by 30-35%. Weights shown apply to the smallest bore and they include the screws.

Die mit «R» gekennzeichneten Spannbuchsen können beiderseitig montiert werden.
**(1) Max Drehmoment** der Schrauben für Antrieb ohne Nut (1 Nm = 0,102 kgm); für Antrieb mit Nut muß man das Schraubendrehmoment um 30-35% reduzieren. Das angegebene Gewicht bezieht sich auf die Mindestbohrung und enthält auch die Schrauben.

Les moyeux précédés par «R» sont à montage reversible.
**(1) Couple de serrage maxi** des vis pour transmissions sans clavette (1 Nm = 0,102 kgm); pour transmissions avec clavette réduire le couple de serrage des vis de 30-35%. Les poids des moyeux sont pour l'alésage standard minimum et ils comprennent les vis.

Los casquillos que tienen una «R» delante son de montaje reversible.
**(1) Par de apriete máximo** de los tornillos para las transmisiones sin ranura (1 Nm = 0,102 kgm); para las transmisiones con ranura reducir el par de apriete de los tornillos del 30-35%. Los pesos de los casquillos son para taladro mínimo e ya incluyen los tornillos.

**MATERIALI**
**La bussola tipo 2016 è in acciaio; tutte le altre sono in ghisa speciale.**

MATERIAL
All bushes are made of high grade cast iron except than the bush size 2016 which is made of steel.

WERKSTOFF
Alle Spannbuchsen werden aus hochgradigem Grauguß hergestellt. Aushahme ist die 2016, die aus Stahl ist.

MATÉRIEL
Tous les moyeux sont fabriqués en fonte de haute qualité, à l'exception du type 2016, qui est en acier.

MATERIAL
Todos los casquillos son de fundición de alta calidad, excepto el tipo 2016 fabricado de acero.

# Dimensioni ed alesaggi delle bussole coniche SYSTEM-®

Dimensions and bores for taperbushes SYSTEM-®
Abmessungen und Bohrungen der Spannbuchsen SYSTEM-®
Dimensions et alésages des moyeux coniques amovibles SYSTEM-®
Medidas y taladros de los casquillos cónicos SYSTEM-®

**Alesaggi serie metrica di stock** - Metric stock bores - Metrische Lagerbohrungen - Alésages métriques de stock - Taladros métricos de stock

| **Codice**<br>Item number<br>Codierung<br>Code<br>Código | **Descrizione**<br>Designation<br>Bezeichnung<br>Désignation<br>Referencia | **Alesaggi in mm (ISO E 8)**<br>Bores in mm (ISO E 8)<br>Bohrungen in mm (ISO E 8)<br>Alésages en mm (ISO E 8)<br>Taladros en mm (ISO E 8) |
|---|---|---|
| 140201... | R 2016 | 11 - 12 - 14 - 15 - 16 - 18 - 19 - 20 - 22•• - 24•• - 25•• |
| 140282... | R 2825 | 11 - 12 - 14 - 15 - 16 - 18 - 19 - 20 - 22 - 24 - 25 - 26 - 28 - 30• |
| 140382... | R 3825 | 12 - 14 - 15 - 16 - 18 - 19 - 20 - 22 - 24 - 25 - 26 - 28 - 30 - 32 - 35 - 36 - 38 - 40• |
| 140483... | R 4830 | 14 - 15 - 16 - 18 - 19 - 20 - 22 - 24 - 25 - 26 - 28 - 30 - 32 - 35 - 36 - 38 - 40 - 42 - 45 - 48 - 50• |
| 140504... | 5040 | 18 - 19 - 20 - 22 - 24 - 25 - 26 - 28 - 30 - 32 - 35 - 36 - 38 - 40 - 42 - 45 - 48 - 50 - 55• |
| 140603... | R 6035 | 18 - 19 - 20 - 22 - 24 - 25 - 26 - 28 - 30 - 32 - 35 - 38 - 40 - 42 - 45 - 48 - 50 - 55 - 60 - 65• |
| 140604... | 6045 | 18 - 19 - 20 - 22 - 24 - 25 - 26 - 28 - 30 - 32 - 35 - 38 - 40 - 42 - 45 - 48 - 50 - 55 - 60 - 65• |
| 140706... | 7060 | 30 - 32 - 35 - 38 - 40 - 42 - 45 - 48 - 50 - 55 - 60 - 65 - 70 - 75 |
| 140754... | R 7540 | 30 - 32 - 35 - 38 - 40 - 42 - 45 - 48 - 50 - 55 - 60 - 65 - 70 - 75 |
| 140807... | 8070 | 40 - 42 - 45 - 48 - 50 - 55 - 60 - 65 - 70 - 75 - 80 |
| 140908... | 9085 | 50 - 55 - 60 - 65 - 70 - 75 - 80 - 85 - 90 - 95 |
| 140956... | R 9560 | 50 - 55 - 60 - 65 - 70 - 75 - 80 - 85 - 90 - 95 |
| 141009... | 10095 | 50 - 55 - 60 - 65 - 70 - 75 - 80 - 85 - 90 - 95 - 100 |
| 141151... | 115105 | 55 - 60 - 65 - 70 - 75 - 80 - 85 - 90 - 95 - 100 - 105 - 110 - 115 |
| 141301... | 130120 | 60 - 65 - 70 - 75 - 80 - 85 - 90 - 95 - 100 - 105 - 110 - 115 - 120 - 125 - 130 |
| 141601... | 160140 | 80 - 85 - 90 - 95 - 100 - 105 - 110 - 115 - 120 - 125 - 130 - 140 - 150 - 160 |

**•• Per questi alesaggi, le bussole vengono consegnate senza cava per chiavetta.**

**• Per questi alesaggi, le bussole vengono lavorate con cava minorata.**

**Numero di codice:**
**Per ottenere il codice completo, sostituire ai puntini l'alesaggio richiesto,**
**(Es. 024 = alesaggio 24 mm; 125 = alesaggio 125 mm).**

**Siamo in grado di fornire bussole senza foro o con preforo, per ottenere il codice completo sostituire ai puntini 000.**

•• No keyway for these bores.

• This bore has a shallower keyway.

**Code number:**
At the time of the ordering, please replace the dots by the bore diameter required,
(e.g. 024 to say bore 24 mm; 125 to say 125 mm).

We can deliver bushes without bore or with a pre-bore: in order to obtain the complete code, please replace the dots by 000.

•• Keine Nut für diese Bohrungen.

• Diese Bohrung ist mit Flachnut ausgeführt.

**Bestellcode:**
Bei Bestellung, die Punkte durch den gewünschten Bohrungsdurchmesser ersetzen,
(z.B. 024 für Bohrung 24 mm; 125 für Bohrung 125 mm).

Wir können die Buchsen ohne Bohrung oder mit einer Vorbohrung liefern: um die komplette Codierung zu erlangen, bitte die Punkte durch 000 ersetzen.

•• Ces alésages sont sans rainure de clavette.

• Ces alésages ont une rainure basse.

**Numéro de code:**
À la commande, veuillez remplacer les points par le diamètre d'alésage souhaité,
(par ex. 024 pour 24 mm; 125 pour 125 mm).

Nous pouvons livrer les moyeux sans alésage ou avec un pré-alésage: pour obtenir le code complet, veuillez remplacer les points par 000.

•• Estos taladros son sin ranura.

• Estos taladros llevan una ranura menos profunda.

**Código:**
En el pedido, les rogamos reemplazar los puntos por el diámetro del taladro deseado,
(por ej. 024 = 24 mm; 125 = 125 mm).

Se suministran los casquillos sin taladro o con un pre-taladro: para obtener el código compléto, le rogamos reemplazar los puntos por 000.

**Dimensioni delle cave per chiavette nelle bussole con alesaggio serie metrica (UNI 6604 - 69 DIN 6885)**
Dimensions of metric bored keyways to UNI 6604-69 DIN 6885
Abmessungen der Nuten mit metrischer Fertigbohrung gemäß UNI 6604-69 DIN 6885
Dimensions des rainures de clavette (UNI 6604-69 DIN 6885) pour l'alésage métrique
Medidas de las ranuras (UNI 6604-69 DIN 6885) con agujero métrico

| **Alesaggio in mm**<br>Bore in mm<br>Bohrung in mm<br>Alésage en mm<br>Taladro en mm | b<br>mm | t<br>mm |
|---|---|---|
| > 10 ÷ 12 | 4 | D + 1,8 |
| > 12 ÷ 17 | 5 | D + 2,3 |
| > 17 ÷ 22 | 6 | D + 2,8 |
| > 22 ÷ 30 | 8 | D + 3,3 |
| > 30 ÷ 38 | 10 | D + 3,3 |
| > 38 ÷ 44 | 12 | D + 3,3 |
| > 44 ÷ 50 | 14 | D + 3,8 |
| > 50 ÷ 58 | 16 | D + 4,3 |
| > 58 ÷ 65 | 18 | D + 4,4 |
| > 65 ÷ 75 | 20 | D + 4,9 |
| > 75 ÷ 85 | 22 | D + 5,4 |
| > 85 ÷ 95 | 25 | D + 5,4 |
| > 95 ÷ 110 | 28 | D + 6,4 |
| > 110 ÷ 130 | 32 | D + 7,4 |
| > 130 ÷ 150 | 36 | D + 8,4 |
| > 150 ÷ 170 | 40 | D + 9,4 |

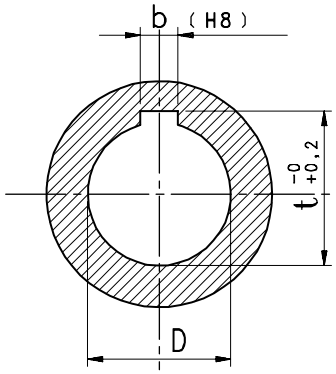


| **Descrizione**<br>Designation<br>Bezeichnung<br>Désignation<br>Referencia | **Alesaggio in mm**<br>Bore in mm<br>Bohrung in mm<br>Alésage en mm<br>Taladro en mm | b<br>mm | t<br>mm |
|---|---|---|---|
| R 2825 | 30 | 8 | D + 2,3 |
| R 3825 | 40 | 12 | D + 2,3 |
| R 4830 | 50 | 14 | D + 2,8 |
| 5040 | 55 | 16 | D + 1,8 |
| R 6035 | 65 | 18 | D + 1,9 |
| 6045 | 65 | 18 | D + 1,9 |

# Dimensioni ed alesaggi delle bussole coniche SYSTEM-®

Dimensions and bores for taperbushes SYSTEM-®
Abmessungen und Bohrungen der Spannbuchsen SYSTEM-®
Dimensions et alésages des moyeux coniques amovibles SYSTEM-®
Medidas y taladros de los casquillos cónicos SYSTEM-®

**Alesaggi in pollici** - Bores in inches - Bohrungen in Zoll - Alésages en pouces - Taladros en pulgadas

| **Codice**<br>Item number<br>Codierung<br>Code<br>Código | **Descrizione**<br>Designation<br>Bezeichnung<br>Désignation<br>Referencia | **Alesaggi in pollici (ISO E 8)**<br>Bores in inches (ISO E 8)<br>Bohrungen in Zoll (ISO E 8)<br>Alésages en pouces (ISO E 8)<br>Taladros en pulgadas (ISO E 8) |
|---|---|---|
| 140201.... | R 2016 | 3/8 - 7/16 - 1/2 - 9/16 - 5/8 - 11/16 - 3/4 - 13/16 |
| 140282.... | R 2825 | 3/8 - 7/16 - 1/2 - 9/16 - 5/8 - 11/16 - 3/4 - 13/16 - 7/8 - 15/16 - 1" - 1"1/8 |
| 140382.... | R 3825 | 1/2 - 9/16 - 5/8 - 11/16 - 3/4 - 13/16 - 7/8 - 15/16 - 1" - 1"1/8 - 1"1/4 - 1"3/8 -1"1/2 |
| 140483.... | R 4830 | 3/4 - 13/16 - 7/8 - 15/16 - 1" - 1"1/8 - 1"1/4 - 1"3/8 - 1"1/2 - 1"5/8 - 1"3/4 - 1"7/8 |
| 140504.... | 5040 | 3/4 - 13/16 - 7/8 - 15/16 - 1" - 1"1/8 - 1"1/4 - 1"3/8 - 1"1/2 - 1"5/8 - 1"3/4 - 1"7/8 - 2" |
| 140603.... | R 6035 | 7/8 - 1" - 1"1/8 - 1"1/4 - 1"3/8 - 1"1/2 - 1"5/8 - 1"3/4 - 1"7/8 - 2" - 2"1/8 - 2"1/4 - 2"3/8 |
| 140604.... | 6045 | 7/8 - 1" - 1"1/8 - 1"1/4 - 1"3/8 - 1"1/2 - 1"5/8 - 1"3/4 - 1"7/8 - 2" - 2"1/8 - 2"1/4 - 2"3/8 |
| 140706.... | 7060 | 1"1/4 - 1"3/8 - 1"1/2 - 1"5/8 - 1"3/4 - 1"7/8 - 2" - 2"1/8 - 2"1/4 - 2"3/8 - 2"1/2 - 2"3/4 - 2"7/8 |
| 140754.... | R 7540 | 1"1/4 - 1"3/8 - 1"1/2 - 1"5/8 - 1"3/4 - 1"7/8 - 2" - 2"1/8 - 2"1/4 - 2"3/8 - 2"1/2 - 2"3/4 - 2"7/8 |
| 140807.... | 8070 | 1"1/2 - 1"5/8 - 1"3/4 - 1"7/8 - 2" - 2"1/8 - 2"1/4 - 2"3/8 - 2"1/2 - 2"3/4 - 2"7/8 - 3" - 3"1/8 |
| 140908.... | 9085 | 2" - 2"1/8 - 2"1/4 - 2"3/8 - 2"1/2 - 2"3/4 - 2"7/8 - 3" - 3"1/8 - 3"1/4 - 3"3/8 - 3"1/2 - 3"3/4 |
| 140956.... | R 9560 | 2" - 2"1/8 - 2"1/4 - 2"3/8 - 2"1/2 - 2"3/4 - 2"7/8 - 3" - 3"1/8 - 3"1/4 - 3"3/8 - 3"1/2 - 3"3/4 |
| 141009.... | 10095 | 2" - 2"1/8 - 2"1/4 - 2"3/8 - 2"1/2 - 2"3/4 - 2"7/8 - 3" - 3"1/8 - 3"1/4 - 3"3/8 - 3"1/2 - 3"3/4 - 4" |
| 141151.... | 115105 | 2"1/8 - 2"1/4 - 2"3/8 - 2"1/2 - 2"3/4 - 2"7/8 - 3" - 3"1/8 - 3"1/4 - 3"3/8 - 3"1/2 - 3"3/4 - 4" - 4"1/4 - 4"1/2 |
| 141301.... | 130120 | 2"3/4 - 2"7/8 - 3" - 3"1/8 - 3"1/4 - 3"3/8 - 3"1/2 - 3"3/4 - 4" - 4"1/4 - 4"1/2 - 4"3/4 - 5" - 5"1/4 |

**Numero di codice:**
**Per ottenere il codice completo, sostituire ai puntini l'alesaggio richiesto, (Es. 0375 = alesaggio 3/8"; 3000 = alesaggio 3").**

**Code number:**
At the time of the ordering, please replace the dots by the bore diameter required (e.g. 0375 to say bore 3/8"; 3000 to say 3").

**Bestellcode:**
Bei Bestellung, die Punkte durch den gewünschten Bohrungsdurchmesser ersetzen (z.B. 0375 für Bohrung 3/8"; 3000 für Bohrung 3").

**Numéro de code:**
À la commande, veuillez remplacer les points par le diamètre d'alésage souhaité (par ex. 0375 pour 3/8"; 3000 pour 3").

**Código:**
En el pedido, les rogamos reemplazar los puntos por el diámetro del taladro deseado (por ej. 0375 = 3/8"; 3000 = 3").

**Le bussole con foro in pollici non sono tenute in stock.**
**Siamo in grado di fornire bussole con cave a norme USAS B17.1-1967.**
**Per informazioni consultare il NS/UFF. COMMERCIALE.**

Inch bore sizes are non-stock items.
We can supply bushes with keyways according to USAS B17.1-1967 specifications.
Please consult us.

Spannbuchsen mit Zoll-Bohrung: keine Lagerware.
Wir können Buchsen mit Keilnuten gemäß USAS B17.17-1967 Vorschriften liefern.
Bitte nachfragen.

Les moyeux avec alésage en pouces ne sont pas de stock.
Nous pouvons livrer les moyeux avec rainures de clavette selon normes USAS B17.1-1967.
Veuillez nous consulter.

Los casquillos con taladro en pulgadas no son de stock.
Podemos entregar los casquillos con ranuras según las normas USAS B17.1-1967.
Rogamos consulten.

**Dimensioni delle cave per chiavette nelle bussole con alesaggio in pollici a norme B.S. 46: Part. 1: 1958**
Dimensions of inch bored keyways to B.S. 46: Part. 1: 1958
Abmessungen der Nuten mit Fertigbohrung in Zoll gemäß B.S. 46: Part. 1: 1958
Dimensions des rainures de clavette (B.S. 46: Part. 1: 1958) pour l'alésage en pouces
Medidas de las ranuras (B.S. 46: Part. 1: 1958) con agujero en pulgadas

| **Alesaggio in pollici**<br>Bore in inches<br>Bohrung in Zoll<br>Alésage en pouces<br>Taladro en pulgadas | b | t |
|---|---|---|
| > 1/4" ÷ 1/2" | 1/8" | D + 1/16" |
| > 1/2" ÷ 3/4" | 3/16" | D + 3/32" |
| > 3/4" ÷ 1" | 1/4" | D + 1/8" |
| > 1" ÷ 1"1/4 | 5/16" | D + 1/8" |
| > 1"1/4 ÷ 1"1/2 | 3/8" | D + 1/8" |
| > 1"1/2 ÷ 1"3/4 | 7/16" | D + 5/32" |
| > 1"3/4 ÷ 2" | 1/2" | D + 5/32" |
| > 2" ÷ 2"1/2 | 5/8" | D + 7/32" |
| > 2"1/2 ÷ 3" | 3/4" | D + 1/4" |
| > 3" ÷ 3"1/2 | 7/8" | D + 5/16" |
| > 3"1/2 ÷ 4" | 1" | D + 3/8" |
| > 4" ÷ 5" | 1"1/4 | D + 7/16" |
| > 5" ÷ 6" | 1"1/2 | D + 1/2" |
| > 6" ÷ 7" | 1"3/4 | D + 5/8" |

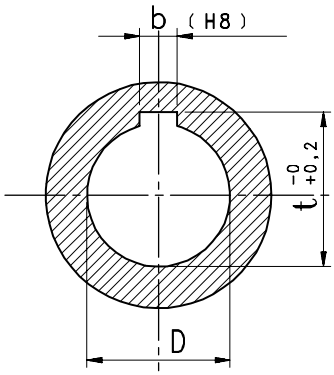

## Coppie trasmissibili senza chiavetta

**Il serraggio a bussola ottenuto grazie ai principi fondamentali SYSTEM-P® garantisce una resistenza eccezionale dell'unione della puleggia sull'albero. L'uso della chiavetta non è necessario per le trasmissioni senza urti.**
**Le curve indicano, per ciascuna misura di bussola, la coppia massima di scivolamento. I valori corrispondono ad un coefficiente d'attrito di 0,2 e alle coppie di serraggio a vite, riportate a pag. 126.**
**Per le trasmissioni senza chiavetta si raccomanda di adottare le seguenti precauzioni:**
- **Sgrassare le parti coniche di accoppiamento;**
- **Sgrassare l'albero e l'alesaggio cilindrico della bussola;**
- **Oliare leggermente la filettatura ed il sottotesta delle viti.**

## Transmissible torques without key

SYSTEM-P® bushes are designed to ensure an excellent shrink fit of pulley onto the shaft. If no shock loads occur no key is required.
Table below shows, for each bush size, the max. slip torque. Values refer to both the friction coefficient of 0,2 and to the screw tightening torques at page **126**.
For drives without key please keep to the following instructions:
- Degrease tapered mating surfaces;
- Degrease the shaft and the parallel bore of the bush;
- Slightly oil the threads and the head bottom of screws.

## Übertragbare Drehmomente ohne Nut

Mit Hilfe der Spannbuchse SYSTEM-P® können Scheiben schnell montiert und demontiert werden. Das SYSTEM-P® versichert eine besondere Befestigung der Scheibe auf der Welle, um den Reibungsverschleiß zu verhindern. Bei stossfreiem Betrieb ist die Verwendung einer Passfeder in den meisten Fällen nicht erforderlich. Die Tabelle gibt das max. Rutschmoment für jede Buchse an. Die Werten beziehen sich auf einen Reibungskoeffizient von 0,2 und auch auf das Schraubendrehmoment, wie auf Seite **126** angegeben ist.
Was den Antrieb ohne Nut angeht, bitte:
- konischen Kontaktflächen entfetten;
- Welle und Zylinderbohrung der Buchse entfetten;
- Gewinde und Kopfauflagefläche der Schrauben leicht einölen.

## Couples transmissibles sans clavette

Le serrage obtenu par les moyeux SYSTEM-P® garantit une résistance exceptionnelle au glissement de la poulie sur l'arbre. L'utilisation de la clavette n'est pas nécessaire pour les transmissions sans à-coups.
Les courbes indiquent, pour chaque type de moyeu, le couple maxi de glissement. Les valeurs correspondent à un coefficient de frottement de 0,2 et aux couples de serrage des vis comme indiqué à la page **126**.
Pour les transmissions sans clavette, il est recommandé de suivre les instructions suivantes:
- Dégraisser les surfaces coniques d'accouplement;
- Dégraisser l'arbre et l'alésage cylindrique du moyeu;
- Huiler légèrement le filetage et le dessous de la tête des vis.

## Pares transmisibles sin chaveta

La sujeción obtenida gracias a los principios fundamentales SYSTEM-P® asegura una resistencia excepcional del acoplamiento de la polea sobre el eje. El empleo de la chaveta no es necesario para las transmisiones sin golpes.
Las curvas indican, para cada tipo de casquillo, el par máximo de deslizamiento. Los valores corresponden a un coefficiente de fricción de 0,2 y a los pares de apriete de tornillos relacionados en la página **126**.
Para las transmisiones sin chaveta, recomadamos de seguir estas instrucciones:
- Desengrasar las partes cónicas de acoplamiento;
- Desengrasar el eje y el taladro cilindrico del casquillo;
- Lubricar liberamente la rosca y la cara inferior de la cabeza de los tornillos.

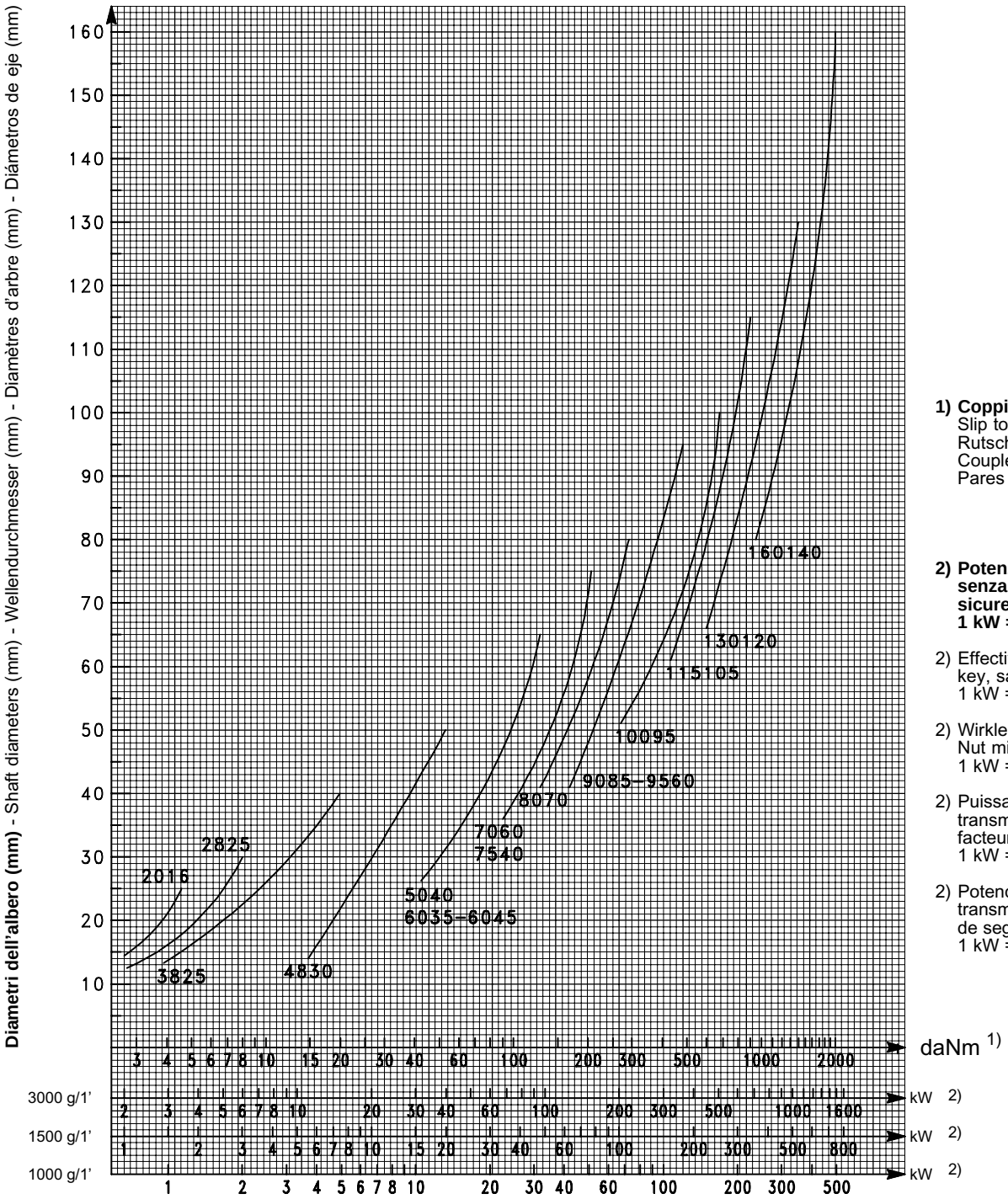


**1) Coppie di scivolamento**
Slip torques
Rutschmomente
Couples de glissement
Pares de deslizamiento

**2) Potenza pratica trasmissibile senza chiavetta con fattore di sicurezza = 4.**
**1 kW = 1,36 cv**

2) Effective driving power, no key, safety factor = 4.
1 kW = 1,36 HP

2) Wirkleistung des Antriebs ohne Nut mit Sicherheitsfaktor = 4.
1 kW = 1,36 PS

2) Puissance effective à transmettre sans clavette avec facteur de securité = 4.
1 kW = 1,36 CV

2) Potencia efectiva que se ha de transmitir sin chaveta con factor de seguridad = 4.
1 kW = 1,36 HP

POGGI®

# Bussole coniche di serraggio POGGILOCK®

POGGILOCK® taperbushes

POGGILOCK® Spannbuchsen

Moyeux amovibles POGGILOCK®

Casquillos cónicos POGGILOCK®

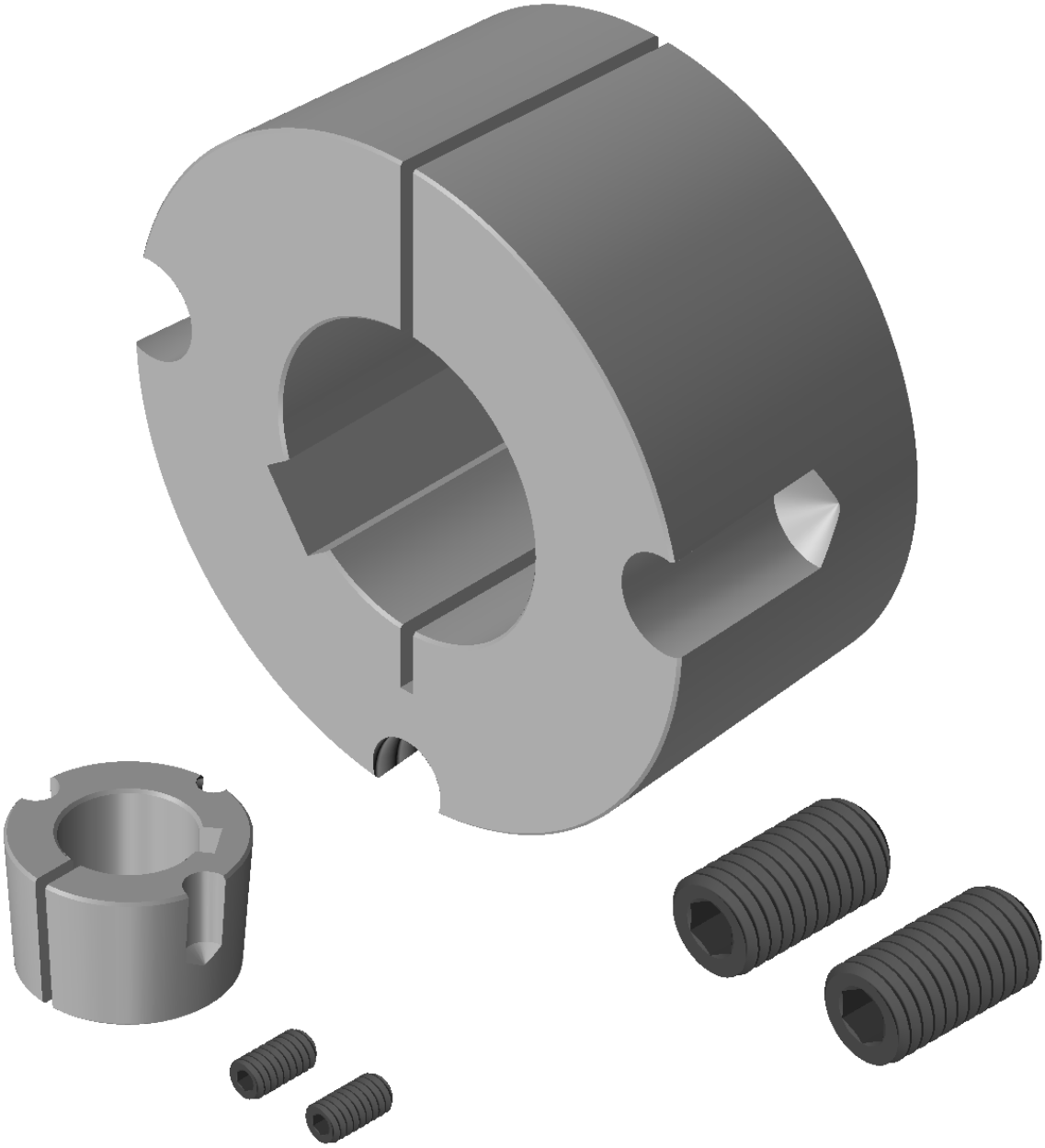

# Bussole coniche di serraggio POGGILOCK®

## POGGILOCK® taperbushes
## POGGILOCK® Spannbuchsen
## Moyeux amovibles POGGILOCK®
## Casquillos cónicos POGGILOCK®

**Montaggio** - Assembling - Montage - Montage - Montaje

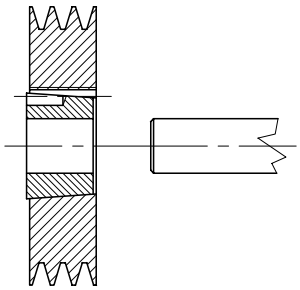

**1°)**

**Inserire la bussola nella puleggia.**

Insert bush in pulley.

Die Buchse in die Scheibe einsetzen.

Introduire le moyeu dans la poulie.

Colocar el casquillo en la polea.

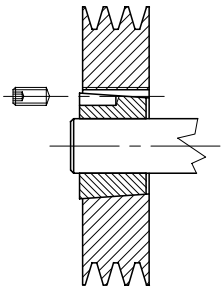

**2°)**

**Posizionare sull'albero e serrare le viti manualmente.**

Locate on shaft and manually tighten the screws.

Die Buchse auf die Welle festlegen und Schrauben handfest anziehen.

Positionner sur l'arbre et serrer les vis à la main.

Colocar sobre el eje y apretar los tornillos manualmente.

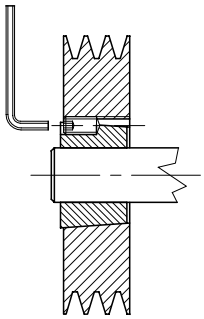

**3°)**

**Stringere le viti gradualmente e alternativamente fino a raggiungere la coppia indicata in tabella.**

Tighten screws gradually and alternately to torque shown in the table.

Schrauben gradweise und abwechselweise anziehen bis Anzugsmoment laut Tabelle.

Serrer les vis graduellement et alternativement jusqu'au couple indiqué dans le tableau.

Apretar los tornillos gradual y alternativamente hasta alcanzar el par indicado en la tabla.

### MONTAGGIO

**1) Rimuovere lo strato protettivo dalla bussola e dalla puleggia. Dopo essersi assicurati che le superfici coniche di contatto siano completamente pulite e prive di olio o polvere, inserire la bussola nella puleggia in modo da allineare i fori.**

**2) Oliare leggermente la filettatura delle viti. Posizionare le viti senza stringerle nei fori filettati, come indicato nel disegno.**

**3) Pulire l'albero e montarvi il gruppo puleggia-bussola nella posizione desiderata. Ricordarsi che la bussola stringe prima l'albero e poi la puleggia.**

**4) Usando una chiave esagonale stringere le viti gradualmente ed alternativamente, fino a raggiungere il valore di coppia indicato in tabella.**

**5) Battere con un martello contro il lato più spesso della bussola, usando un legno od uno spessore per evitare danni. (Ci assicura che la bussola alloggi esattamente nella sede). Avvitare un altro poco le viti. Ripetere il martellamento ed il serraggio delle viti una o due volte per ottenere la massima presa sull'albero.**

### ASSEMBLING

1) Remove the protective coating from the taper bush and the pulley. After ensuring that the mating tapered surfaces are completely clean and free from oil or dirt, insert bush in pulley so that holes line up.

2) Sparingly oil screw threads. Place screws loosely in threaded holes, as shown in picture.

3) Clean shaft and fit pulley-bush assembly in position desired. Remember that bush will nip the shaft first and then the pulley.

4) Using a hexagonal wrench tighten screws gradually and alternately to torque shown in table.

5) Hammer against large-end of bush, using a block or sleeve to prevent damage. (This will ensure that the bush is seated squarely in place). Screws will now turn a little more. Repeat this hammering and screw tightening once or twice to achieve maximum grip on the shaft.

### MONTAGE

1) Alle blanken Oberflächen der Buchse sowie der Scheibe säubern. Sich Versichern, daß die kegelige Kontaktflächen ganz sauber und frei von Öl oder Staub sind. Scheiben und Buchse ineinander setzen und Löcher auf Deckung bringen.

2) Schraubengewinde leicht einölen. Schrauben in die Anschlußbohrungen einschrauben, wie im Bild gezeigt.

3) Welle säubern. Scheibe mit Buchse auf Welle positionieren. Nicht vergessen, daß die Buchse zuerst die Welle und dann die Scheibe anzieht.

4) Mit einem Sechskantschlüssel gradweise und abwechselnd Schrauben gleichmäßig mit entsprechendem Anzugsmoment nach Tabelle fest anziehen.

5) Hammerschlagen gegen die große Seite der Buchse mittels eines Holzklotes oder einer Hülse um Beschädigung zu verhindern. (Das sichert, daß die Buchse weiter in die konische Bohrung eingetrieben wird). Danach lassen sich die Schrauben wieder etwas anziehen. Einmal oder zweimal diesen Vorgang wiederholen, um den größten Zugriff der Welle zu erhalten.

### MONTAGE

1) Enlever la couche protectrice du moyeu et de la poulie. S'assurer que la surface de contact des pièces soit complètement nettoyée et sans huile ou poussière, après placer le moyeu dans la poulie et faire coïncider les alésages des deux.

2) Huiler légèrement le filetage des vis et puis les introduire dans les trous filetés, sans les serrer, comme illustré dans le dessin.

3) Nettoyer l'arbre et placer ensuite l'ensemble poulie-moyeu dans la position prévue. Ne pas oublier que le moyeu se fixe sur l'arbre avant la poulie.

4) Resserer graduellement et en alternance les vis par une clé hexagonale jusqu'à ce que le couple de serrage indiqué dans le tableau soit atteint.

5) Taper avec un marteau contre le côté le plus épais du moyeu et intercaler un morceau de bois ou une cale pour éviter de l'abîmer. (Ça pour être sûrs que le moyeu est correctement placé sur l'arbre). Serrer encore un peu les vis. Répeter le martèlement et le serrage des vis encore une fois ou deux pour obtenir le serrage maximal sur l'arbre.

### MONTAJE

1) Quitar el estrato protectivo del casquillo y de la polea. Después de haberse asegurado que las superficies de contacto sean completamente limpias y sin aceite o suciedad, colocar el casquillo en la polea haciendo coincidir los taladros.

2) Aceitar ligeramente la rosca de los tornillos. Colocar los tornillos en los taladros roscados, sin apretar, como se indica en el diseño.

3) Limpiar el eje y montar el conjunto polea-casquillo en la posición deseada. Recordar que el casquillo agarrará primero el eje y después la polea.

4) Empleando una llave hexagonal, apretar los tornillos gradual y alternativamente, hasta alcanzar el par indicado en la tabla.

5) Empujar con un martillo el extremo grande del casquillo, usando un bloque o manguito para evitar daños. (Esto asegura que el casquillo está alojado correctamente en posición). Apretar un poco más los tornillos. Repeter el empuje del casquillo y el apriete de los tornillos una o dos veces para conseguir la máxima sujeción sobre el eje.

# Bussole coniche di serraggio POGGILOCK®

## POGGILOCK® taperbushes
## POGGILOCK® Spannbuchsen
## Moyeux amovibles POGGILOCK®
## Casquillos cónicos POGGILOCK®

**6) Se occorre una chiavetta, posizionarla sull'albero prima del montaggio della bussola. Importante che sia una chiavetta parallela e che abbia del gioco tra la parte superiore ed il fondo della cava.**

6) If a key is to be fitted, place it in the shaft keyway before fitting the bush. It is important that the key is parallel, and that a clearance remains between the upper part of the key and the bottom of the keyway.

6) Wenn eine Paßfeder eingesetzt wird, muß sie auf der Welle positioniert werden. Die Buchse nachher einsetzen. Es ist wichtig , dass der Keil parallel ist und man soll prüfen, dass zwischen dem oberen Teil des Keiles und der unteren Seite der Keilnute, Spiel bleibt.

6) Au cas où une clavette soit nécéssaire, il faut la placer sur l'arbre avant le montage du moyeu. Important: la clavette doit être parallèle et il faut qu'il y ait du jeu entre la partie supérieure de la clavette et le fond de la rainure.

6) En caso de empleo de una chaveta, ésta debe ser posicionada sobre el eje antes de montar el casquillo. Importante: la chaveta tiene que ser paralela, y es necesario que hay holgura entre la parte superior de la chaveta y el fondo de la ranura.

**7) Verificare il serraggio delle viti dopo un breve periodo di funzionamento.**

7) After a short time of running, check tightness of screws.

7) Überprüfen Sie das Schraubenanzugsmoment nach einer kurzen Zeit im Betrieb.

7) Vérifier le serrage des vis après une courte période de fonctionnement.

7) Comprobar el apriete de los tornillos después un breve periodo de funcionamiento.

**8) Riempire i fori non utilizzati con del grasso per impedire alle impurità di penetrare.**

8) Fill empty holes with grease to exclude dirt.

8) Die leeren Bohrungen sollten mit Fett gefüllt werden um das Eindringen vom Fremdkörpern zu verhindern.

8) Remplir de graisse les alésages non utilisés pour empêcher aux impuretés de s'y loger.

8) Engrasar los taladros vaciós para evitar la suciedad.

**Smontaggio** - Dismantling - Demontage - Démontage - Desmontaje

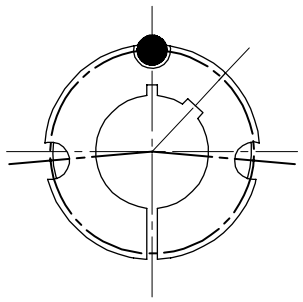

● **Fori di smontaggio**
Dismantling holes
Demontagebohrungen
Alésages de démontage
Taladros de desmontaje

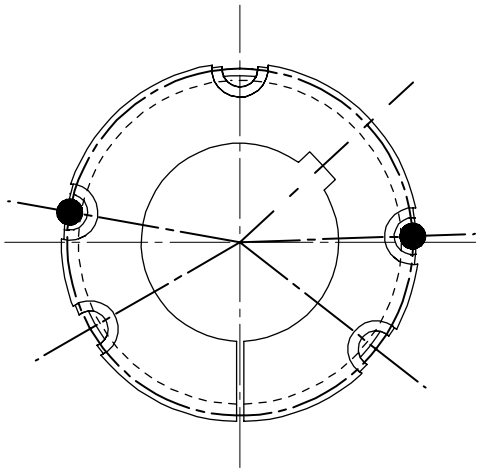

### SMONTAGGIO

**1) Allentare tutte le viti e rimuoverne una o due a seconda dei fori di smontaggio come indicato nel disegno. Inserire le viti nei fori di smontaggio dopo averle ben oliate.**

**2) Avvitare le viti alternativamente fino a che la bussola non si sia allentata ed il gruppo non sia libero sull'albero.**

**3) Rimuovere il gruppo dall'albero.**

### DISMANTLING

1) Slacken all screws and remove one or two according to number of dismantling holes as shown in the drawing. Insert screws into dismantling holes after having oiled them.

2) Tighten screws alternately until bush is loosened in hub and assembly free from shaft.

3) Remove assembly from shaft.

### DEMONTAGE

1) Schrauben lösen, eine oder zwei davon nach der Demontagebohrungen herausnehmen, wie im Bild gezeigt. Schrauben gut einölen und darauf in die Abdrückbohrungen einschrauben.

2) Schrauben abwechselnd anziehen, bis sich die Buchse aus der Nabe löst und die Scheibe sich frei auf der Welle bewegen läßt.

3) Scheiben mit Buchse von der Welle abnehmen.

### DÉMONTAGE

1) Desserer les vis et en retirer une ou deux selon les alésages de démontage comme indiqué dans la figure. Placer les vis dans les alésages de démontage après les avoir bien huilées.

2) Serrer les vis en alternance jusqu'à ce que le moyeu de serrage soit relâché et l'ensemble libre sur le arbre.

3) Retirer l'ensemble de l'arbre.

### DESMONTAJE

1) Aflojar los tornillos y introducir uno o dos de ellos en los taladros de desmontaje como se indica en la figura. Apretar los tornillos en los taladros de desmontaje después de haberlos bien aceitados.

2) Apretar los tornillos alternativamente hasta que el casquillo no quede flojo y el conjunto es libre sobre el eje.

3) Quitar el conjunto del eje.

# Dimensioni ed alesaggi delle bussole coniche POGGILOCK®

Dimensions and bores for taperbushes POGGILOCK®

Abmessungen und Bohrungen der Spannbuchsen POGGILOCK®

Dimensions et alésages des moyeux coniques amovibles POGGILOCK®

Medidas y taladros de los casquillos cónicos POGGILOCK®

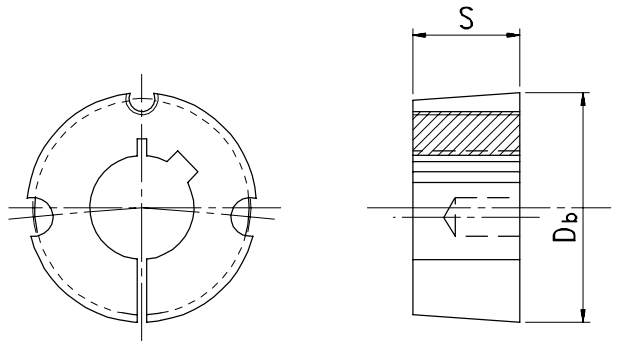


| **Descrizione** Designation Bezeichnung Désignation Referencia | S mm | $D_b$ mm | **Vite** Screw Schraube Vis Tornillo B.S.W. | (1) **Coppia** Torque Drehm. Couple Par Nm | **Peso** Weight Gewicht Poids Peso kg |
|---|---|---|---|---|---|
| 1008 | 22,3 | 35,0 | 1/4" x 1/2" | 5,6 | 0,132 |
| 1108 | 22,3 | 38,0 | 1/4" x 1/2" | 5,6 | 0,165 |
| 1210 | 25,4 | 47,5 | 3/8" x 5/8" | 20,0 | 0,270 |
| 1215 | 38,1 | 47,5 | 3/8" x 5/8" | 20,0 | 0,500 |
| 1610 | 25,4 | 57,0 | 3/8" x 5/8" | 20,0 | 0,400 |
| 1615 | 38,1 | 57,0 | 3/8" x 5/8" | 20,0 | 0,570 |
| 2012 | 32,0 | 70,0 | 7/16" x 7/8" | 30,0 | 0,770 |
| 2517 | 44,5 | 85,5 | 1/2" x 1" | 50,0 | 1,632 |
| 3020 | 50,8 | 108,0 | 5/8" x 1"1/4 | 90,0 | 2,962 |
| 3030 | 76,2 | 108,0 | 5/8" x 1"1/4 | 90,0 | 3,920 |
| 3525 | 63,6 | 127,0 | 1/2" x 1"1/2 | 115,0 | 5,033 |
| 3535 | 88,9 | 127,0 | 1/2" x 1"1/2 | 115,0 | 6,600 |
| 4030 | 76,2 | 146,0 | 5/8" x 1"1/4 | 170,0 | 7,700 |
| 4040 | 101,6 | 146,0 | 5/8" x 1"3/4 | 170,0 | 10,200 |
| 4535 | 88,9 | 162,0 | 3/4" x 2" | 190,0 | 10,600 |
| 4545 | 115,0 | 162,0 | 3/4" x 2" | 190,0 | 12,500 |
| 5040 | 101,6 | 177,5 | 7/8" x 2"1/4 | 270,0 | 13,600 |
| 5050 | 127,0 | 177,5 | 7/8" x 2"1/4 | 270,0 | 16,800 |

**(1) Coppia di serraggio massima delle viti in Nm (1 Nm = 0,102 kgm).**

(1) Max screws tightening torque in Nm (1 Nm = 0,102 kgm).

(1) Max Drehmoment in Nm (1 Nm = 0,102 kgm).

(1) Couple de serrage maxi des vis en Nm (1 Nm = 0,102 kgm).

(1) Par de apriete máximo de los tornillos en Nm (1 Nm = 0,102 kgm).

**Il peso delle bussole è per foro standard minimo (vedi tabella seguente) ed è comprensivo delle viti.**

Weights shown apply to the smallest bore and they include the screws.

Das angegebene Gewicht bezieht sich auf die Mindestbohrung und enthält auch die Schrauben.

Les poids des moyeux sont pour l'alésage standard minimum et ils comprennent les vis.

Los pesos de los casquillos son para taladro mínimo e ya incluyen los tornillos.

# Dimensioni ed alesaggi delle bussole coniche POGGILOCK®

Dimensions and bores for taperbushes POGGILOCK®
Abmessungen und Bohrungen der Spannbuchsen POGGILOCK®
Dimensions et alésages des moyeux coniques amovibles POGGILOCK®
Medidas y taladros de los casquillos cónicos POGGILOCK®

**Alesaggi serie metrica di stock** - Metric stock bores - Metrische Lagerbohrungen - Alésages métriques de stock - Taladros métricos de stock

| **Codice**<br>Item number<br>Codierung<br>Code<br>Código | **Descrizione**<br>Designation<br>Bezeichnung<br>Désignation<br>Referencia | **Alesaggi in mm (ISO E 8)**<br>Bores in mm (ISO E 8)<br>Bohrungen in mm (ISO E 8)<br>Alésages en mm (ISO E 8)<br>Taladros en mm (ISO E 8) |
|---|---|---|
| 461008... | 1008 | 9 - 10 - 11 - 12 - 14 - 15 - 16 - 18 - 19 - 20 - 22 - **24•** - **25•** |
| 461108... | 1108 | 9 - 10 - 11 - 12 - 14 - 15 - 16 - 18 - 19 - 20 - 22 - 24 - 25 - **28•** |
| 461210... | 1210 | 11 - 12 - 14 - 15 - 16 - 18 - 19 - 20 - 22 - 24 - 25 - 28 - **30** - **32** |
| 461215... | 1215 | 14 - 19 - 20 - 24 - 25 - 28 - 30 - 32 |
| 461610... | 1610 | 14 - 15 - 16 - 18 - 19 - 20 - 22 - 24 - 25 - 28 - 30 - 32 - 35 - 38 - **40** - **42•** |
| 461615... | 1615 | 14 - 16 - 18 - 19 - 20 - 22 - 24 - 25 - 28 - 30 - 32 - 35 - 38 - **40** - **42•** |
| 462012... | 2012 | 14 - 16 - 18 - 19 - 20 - 22 - 24 - 25 - 28 - 30 - 32 - 35 - 38 - 40 - 42 - 45 - 48 - 50 |
| 462517... | 2517 | 16 - 18 - 19 - 20 - 22 - 24 - 25 - 28 - 30 - 32 - 35 - 38 - 40 - 42 - 45 - 48 - 50 - 55 - 60 - 65 |
| 463020... | 3020 | 25 - 28 - 30 - 32 - 35 - 38 - 40 - 42 - 45 - 48 - 50 - 55 - 60 - 65 - 70 - 75 |
| 463030... | 3030 | 35 - 38 - 40 - 42 - 45 - 48 - 50 - 55 - 60 - 65 - 70 - 75 |
| 463525... | 3525 | 35 - 38 - 40 - 42 - 45 - 48 - 50 - 55 - 60 - 65 - 70 - 75 - 80 - 85 - 90 |
| 463535... | 3535 | 35 - 38 - 40 - 42 - 45 - 48 - 50 - 55 - 60 - 65 - 70 - 75 - 80 - 85 - 90 |
| 464030... | 4030 | 40 - 42 - 45 - 48 - 50 - 55 - 60 - 65 - 70 - 75 - 80 - 85 - 90 - 100 |
| 464040... | 4040 | 40 - 42 - 45 - 48 - 50 - 55 - 60 - 65 - 70 - 75 - 80 - 85 - 90 - 95 - 100 |
| 464535... | 4535 | 55 - 60 - 65 - 70 - 75 - 80 - 85 - 90 - 95 - 100 - 105 - 110 - 115 - 120 - 125 |
| 464545... | 4545 | 55 - 60 - 65 - 70 - 75 - 80 - 85 - 90 - 95 - 100 |
| 465040... | 5040 | 70 - 75 - 80 - 85 - 90 - 95 - 100 - 105 - 110 - 115 - 120 - 125 |
| 465050... | 5050 | 70 - 75 - 80 - 85 - 90 - 95 - 100 - 105 - 110 - 115 - 120 - 125 |

**Gli alesaggi in grassetto sono fornibili anche in acciaio.**

Bore sizes in bold can be supplied in steel too.

Buchsen mit halbfett gedruckten Bohrungsmaßen sind auch, gegen Aufpreis lieferbar.

Les alésages en gras peuvent être livrés en acier aussi.

Los taladros en negrita se suministran también en acero.

- **Per questi alesaggi, le bussole vengono lavorate con cava minorata.**
- This bore has a shallower keyway.
- Diese Bohrung ist mit Flachnut ausgeführt.
- Ces alésages ont une rainure basse.
- Estos taladros llevan una ranura menos profunda.

**Numero di codice:**
**Per ottenere il codice completo, sostituire ai puntini l'alesaggio richiesto, (Es. 024 = alesaggio 24 mm; 125 = alesaggio 125 mm).**

**Code number:**
At the time of the ordering, please replace the dots by the bore diameter required, (e.g. 024 to say bore 24 mm; 125 to say 125 mm).

**Bestellcode:**
Bei Bestellung, die Punkte durch den gewünschten Bohrungsdurchmesser ersetzen, (z.B. 024 für Bohrung 24 mm; 125 für Bohrung 125 mm).

**Numéro de code:**
À la commande, veuillez remplacer les points par le diamètre d'alésage souhaité, (par ex. 024 pour 24 mm; 125 pour 125 mm).

**Código:**
En el pedido, les rogamos reemplazar los puntos por el diámetro del taladro deseado, (por ej. 024 = 24 mm; 125 = 125 mm).

**Dimensioni delle cave per chiavette nelle bussole con alesaggio serie metrica (UNI 6604 - 69 DIN 6885)**
Dimensions of metric bored keyways to UNI 6604-69 DIN 6885
Abmessungen der Nuten mit metrischer Fertigbohrung gemäß UNI 6604-69 DIN 6885
Dimensions des rainures de clavette (UNI 6604-69 DIN 6885) pour l'alésage métrique
Medidas de las ranuras (UNI 6604-69 DIN 6885) con agujero métrico

| **Alesaggio in mm**<br>Bore in mm<br>Bohrung in mm<br>Alésage en mm<br>Taladro en mm | b<br>mm | t<br>mm |
|---|---|---|
| > 8 ÷ 10 | 3 | D + 1,4 |
| > 10 ÷ 12 | 4 | D + 1,8 |
| > 12 ÷ 17 | 5 | D + 2,3 |
| > 17 ÷ 22 | 6 | D + 2,8 |
| > 22 ÷ 30 | 8 | D + 3,3 |
| > 30 ÷ 38 | 10 | D + 3,3 |
| > 38 ÷ 44 | 12 | D + 3,3 |
| > 44 ÷ 50 | 14 | D + 3,8 |
| > 50 ÷ 58 | 16 | D + 4,3 |
| > 58 ÷ 65 | 18 | D + 4,4 |
| > 65 ÷ 75 | 20 | D + 4,9 |
| > 75 ÷ 85 | 22 | D + 5,4 |
| > 85 ÷ 95 | 25 | D + 5,4 |
| > 95 ÷ 110 | 28 | D + 6,4 |
| > 110 ÷ 130 | 32 | D + 7,4 |

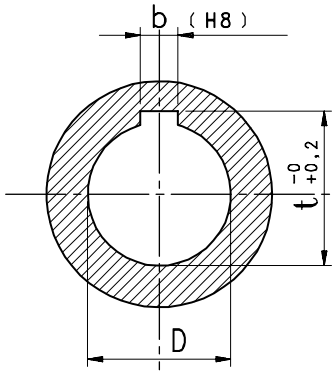


| **Descrizione**<br>Designation<br>Bezeichnung<br>Désignation<br>Referencia | **Alesaggio in mm**<br>Bore in mm<br>Bohrung in mm<br>Alésage en mm<br>Taladro en mm | b<br>mm | t<br>mm |
|---|---|---|---|
| 1008 | 24 | 8 | D + 1,3 |
| « | 25 | 8 | D + 1,3 |
| 1108 | 28 | 8 | D + 1,3 |
| 1610 | 42 | 12 | D + 2,2 |
| 1615 | 42 | 12 | D + 2,2 |

# Dimensioni ed alesaggi delle bussole coniche POGGILOCK®

Dimensions and bores for taperbushes POGGILOCK®
Abmessungen und Bohrungen der Spannbuchsen POGGILOCK®
Dimensions et alésages des moyeux coniques amovibles POGGILOCK®
Medidas y taladros de los casquillos cónicos POGGILOCK®

**Alesaggi in pollici** - Bores in inches - Bohrungen in Zoll - Alésages en pouces - Taladros en pulgadas

| **Codice**<br>Item number<br>Codierung<br>Code<br>Código | **Descrizione**<br>Designation<br>Bezeichnung<br>Désignation<br>Referencia | **Alesaggi in pollici (ISO E 8)**<br>Bores in inches (ISO E 8)<br>Bohrungen in Zoll (ISO E 8)<br>Alésages en pouces (ISO E 8)<br>Taladros en pulgadas (ISO E 8) |
|---|---|---|
| 461008.... | 1008 | 3/8 - 1/2 - 5/8 - 3/4 - 7/8 - 1"• |
| 461108.... | 1108 | 3/8 - 1/2 - 5/8 - 3/4 - 7/8 - 1" - 1"1/8• |
| 461210.... | 1210 | 1/2 - 5/8 - 3/4 - 7/8 - 1" - 1"1/8 - 1"1/4 |
| 461215.... | 1215 | 1/2 - 5/8 - 3/4 - 7/8 - 1" - 1"1/8 - 1"1/4 |
| 461610.... | 1610 | 1/2 - 5/8 - 3/4 - 7/8 - 1" - 1"1/8 - 1"1/4 - 1"3/8 - 1"1/2 - 1"5/8 |
| 461615.... | 1615 | 1/2 - 5/8 - 3/4 - 7/8 - 1" - 1"1/8 - 1"1/4 - 1"3/8 - 1"1/2 - 1"5/8• |
| 462012.... | 2012 | 3/4 - 7/8 - 1" - 1"1/8 - 1"1/4 - 1"3/8 - 1"1/2 - 1"5/8 - 1"3/4 - 1"7/8 - 2" |
| 462517.... | 2517 | 3/4 - 7/8 - 1" - 1"1/8 - 1"1/4 - 1"3/8 - 1"1/2 - 1"5/8 - 1"3/4 - 1"7/8 - 2" - 2"1/8 - 2"1/4 - 2"3/8 - 2"1/2 |
| 463020.... | 3020 | 1"1/4 - 1"3/8 - 1"1/2 - 1"5/8 - 1"3/4 - 1"7/8 - 2" - 2"1/8 - 2"1/4 - 2"3/8 - 2"1/2 - 2"5/8 - 2"3/4 - 2"7/8 - 3" |
| 463030.... | 3030 | 1"1/4 - 1"3/8 - 1"1/2 - 1"5/8 - 1"3/4 - 1"7/8 - 2" - 2"1/8 - 2"1/4 - 2"3/8 - 2"1/2 - 2"5/8 - 2"3/4 - 2"7/8 - 3" |
| 463525.... | 3525 | 1"1/2 - 1"5/8 - 1"3/4 - 1"7/8 - 2" - 2"1/8 - 2"1/4 - 2"3/8 - 2"1/2 - 2"5/8 - 2"3/4 - 2"7/8 - 3" - 3"1/8 - 3"1/4 - 3"3/8 - 3"1/2 |
| 463535.... | 3535 | 1"1/2 - 1"5/8 - 1"3/4 - 1"7/8 - 2" - 2"1/8 - 2"1/4 - 2"3/8 - 2"1/2 - 2"5/8 - 2"3/4 - 2"7/8 - 3" - 3"1/8 - 3"1/4 - 3"3/8 - 3"1/2 |
| 464030.... | 4030 | 1"3/4 - 1"7/8 - 2" - 2"1/8 - 2"1/4 - 2"3/8 - 2"1/2 - 2"5/8 - 2"3/4 - 2"7/8 - 3" - 3"1/8 - 3"1/4 - 3"3/8 - 3"1/2 - 3"3/4 - 4" |
| 464040.... | 4040 | 1"3/4 - 1"7/8 - 2" - 2"1/8 - 2"1/4 - 2"3/8 - 2"1/2 - 2"5/8 - 2"3/4 - 2"7/8 - 3" - 3"1/8 - 3"1/4 - 3"3/8 - 3"1/2 - 3"3/4 - 4" |
| 464535.... | 4535 | 2"1/4 - 2"3/8 - 2"1/2 - 2"5/8 - 2"3/4 - 2"7/8 - 3" - 3"1/8 - 3"1/4 - 3"3/8 - 3"1/2 - 3"3/4 - 4" - 4"1/4 - 4"1/2 |
| 464545.... | 4545 | 2"1/4 - 2"3/8 - 2"1/2 - 2"5/8 - 2"3/4 - 2"7/8 - 3" - 3"1/8 - 3"1/4 - 3"3/8 - 3"1/2 - 3"3/4 - 4" - 4"1/4 - 4"1/2 |
| 465040.... | 5040 | 2"3/4 - 2"7/8 - 3" - 3"1/8 - 3"1/4 - 3"3/8 - 3"1/2 - 3"3/4 - 4" - 4"1/4 - 4"1/2 - 4"3/4 - 5" |
| 465050.... | 5050 | 2"3/4 - 2"7/8 - 3" - 3"1/8 - 3"1/4 - 3"3/8 - 3"1/2 - 3"3/4 - 4" - 4"1/4 - 4"1/2 - 4"3/4 - 5" |

- **Per questi alesaggi, le bussole vengono lavorate con cava minorata.**
- This bore has a shallower keyway.
- Diese Bohrung ist mit Flachnut ausgeführt.
- Ces alésages ont une rainure basse.
- Estos taladros llevan una ranura menos profunda.

**Numero di codice:**
**Per ottenere il codice completo, sostituire ai puntini l'alesaggio richiesto, (Es. 0375 = alesaggio 3/8"; 3000 = alesaggio 3").**

**Code number:**
At the time of the ordering, please replace the dots by the bore diameter required (e.g. 0375 to say bore 3/8"; 3000 to say 3").

**Bestellcode:**
Bei Bestellung, die Punkte durch den gewünschten Bohrungsdurchmesser ersetzen, (z.B. 0375 für Bohrung 3/8"; 3000 für Bohrung 3").

**Numéro de code:**
À la commande, veuillez remplacer les points par le diamètre d'alésage souhaité (par ex. 0375 pour 3/8"; 3000 pour 3").

**Código:**
En el pedido, les rogamos reemplazar los puntos por el diámetro del taladro deseado (por ej. 0375 = 3/8"; 3000 = 3").

**Le bussole con foro in pollici non sono tenute in stock.**
**Siamo in grado di fornire bussole con cave a norme USAS B17.1-1967.**
**Per informazioni consultare il NS/UFF. COMMERCIALE.**

Inch bore sizes are non-stock items.
We can supply bushes with keyways according to USAS B17.1-1967 specifications.
Please consult us.

Spannbuchsen mit Zoll-Bohrung: keine Lagerware.
Wir können Buchsen mit Keilnuten gemäß USAS B17.17-1967 Vorschriften liefern.
Bitte nachfragen.

Les moyeux avec alésage en pouces ne sont pas de stock.
Nous pouvons livrer les moyeux avec rainures de clavette selon normes USAS B17.1-1967.
Veuillez nous consulter.

Los casquillos con taladro en pulgadas no son de stock.
Podemos entregar los casquillos con ranuras según las normas USAS B17.1-1967.
Rogamos consulten.

**Dimensioni delle cave per chiavette nelle bussole con alesaggio in pollici a norme B.S. 46: Part. 1: 1958**
Dimensions of inch bored keyways to B.S. 46: Part. 1: 1958
Abmessungen der Nuten mit Fertigbohrung in Zoll gemäß B.S. 46: Part. 1: 1958
Dimensions des rainures de clavette (B.S. 46: Part. 1: 1958) pour l'alésage en pouces
Medidas de las ranuras (B.S. 46: Part. 1: 1958) con agujero en pulgadas

| **Alesaggio in pollici**<br>Bore in inches<br>Bohrung in Zoll<br>Alésage en pouces<br>Taladro en pulgadas | b | t |
|---|---|---|
| > 1/4" ÷ 1/2" | 1/8" | D + 1/16" |
| > 1/2" ÷ 3/4" | 3/16" | D + 3/32" |
| > 3/4" ÷ 1" | 1/4" | D + 1/8" |
| > 1" ÷ 1"1/4 | 5/16" | D + 1/8" |
| > 1"1/4 ÷ 1"1/2 | 3/8" | D + 1/8" |
| > 1"1/2 ÷ 1"3/4 | 7/16" | D + 5/32" |
| > 1"3/4 ÷ 2" | 1/2" | D + 5/32" |
| > 2" ÷ 2"1/2 | 5/8" | D + 7/32" |
| > 2"1/2 ÷ 3" | 3/4" | D + 1/4" |
| > 3" ÷ 3"1/2 | 7/8" | D + 5/16" |
| > 3"1/2 ÷ 4" | 1" | D + 3/8" |
| > 4" ÷ 5" | 1"1/4 | D + 7/16" |
| > 5" ÷ 6" | 1"1/2 | D + 1/2" |
| > 6" ÷ 7" | 1"3/4 | D + 5/8" |

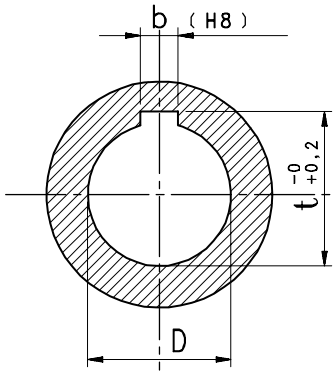


| **Descrizione**<br>Designation<br>Bezeichnung<br>Désignation<br>Referencia | **Alesaggio in pollici**<br>Bore in inches<br>Bohrung in Zoll<br>Alésage en pouces<br>Taladro en pulgadas | b | t |
|---|---|---|---|
| 1008 | 1" | 1/4" | D + 1/16" |
| 1108 | 1"1/8 | 5/16" | D + 5/64" |
| 1615 | 1"5/8 | 7/16" | D + 1/8" |

# Calcolo delle trasmissioni

Selection procedure of drives - Berechnung von Antrieben
Calcul des transmissions - Cálculo de las transmisiones


| | | | Pagina<br>Page<br>Seite<br>Page<br>Página |
|---|---|---|---|
| **Procedimento di calcolo delle cinghie**<br>Selection procedure of belts<br>Berechnungsmethode von Riemen<br>Méthode de calcul des courroies<br>Procedimiento de cálculo de las correas | **NORMAL®**<br>**NORMALUSA®**<br>**NORMALMEC®**<br>**NORMALMEC® LINEA-X** | | **139** |
| **NORMAL®**<br>**Z - A - B - C - D - E** | **Prestazioni base** | Basic performances<br>Grundleistungen<br>Performances de base<br>Prestaciones básicas | **149** |
| | **Montaggio** | Assembling<br>Montage<br>Montage<br>Montaje | **162** |
| **NORMALUSA®**<br>**3V - 5V - 8V** | **Prestazioni base** | Basic performances<br>Grundleistungen<br>Performances de base<br>Prestaciones básicas | **165** |
| | **Montaggio** | Assembling<br>Montage<br>Montage<br>Montaje | **172** |
| **NORMALMEC®**<br>**SPZ - SPA - SPB - SPC** | **Prestazioni base** | Basic performances<br>Grundleistungen<br>Performances de base<br>Prestaciones básicas | **175** |
| | **Montaggio** | Assembling<br>Montage<br>Montage<br>Montaje | **184** |
| **NORMALMEC® LINEA-X**<br>**XPZ-3VX - XPA - XPB-5VX - XPC** | **Prestazioni base** | Basic performances<br>Grundleistungen<br>Performances de base<br>Prestaciones básicas | **187** |
| | **Montaggio** | Assembling<br>Montage<br>Montage<br>Montaje | **196** |
| **Procedimento di calcolo delle cinghie**<br>Selection procedure of belts<br>Berechnungsmethode von Riemen<br>Méthode de calcul des courroies<br>Procedimiento de cálculo de las correas | **POLYFLEX®** | | **199** |
| **POLYFLEX®**<br>**3M - 5M - 7M - 11M** | **Prestazioni base** | Basic performances<br>Grundleistungen<br>Performances de base<br>Prestaciones básicas | **208** |
| | **Montaggio** | Assembling<br>Montage<br>Montage<br>Montaje | **212** |
| **Tolleranze di costruzione delle pulegge e delle cinghie**<br>Tolerance specification for the pulleys and belts<br>Fertigungstoleranzen für die Zahnscheiben und Zahnriemen<br>Tolérances de fabrication pour les poulies et courroies<br>Tolerancias de fabricación de las poleas y correas | **POLYFLEX®** | | **216** |

POGGI®

# Calcolo delle trasmissioni trapezoidali

Selection of V-belts drives
Berechnung von Keilriemenantrieben
Calcul des transmissions trapézoïdales
Cálculo de las transmisiones trapeciales

## PROCEDIMENTO DI CALCOLO

**Per dimensionare nel modo migliore una trasmissione è necessario conoscere i seguenti dati:**

**a) MOTORE**
- **Tipo di motore**
- **Potenza**
- **Numero dei giri/1'**

**b) UTILIZZATORE**
- **Tipo di utilizzatore**
- **Potenza assorbita**
- **Numero dei giri/1'**

**c) TIPO DI FUNZIONAMENTO**
- **Intermittente, continuo, stagionale, ecc.**
- **Ore al giorno**

**d) INGOMBRI**
- **Massimo diametro**
- **Ingombro assiale**
- **Interasse**

**L'esempio che è illustrato di seguito indica il procedimento da seguire per il progetto di una trasmissione.**

### 1) DATI DI PROGETTO:

**a) TIPO DI MOTORE**
- **Motore elettrico a coppia normale**
- **Potenza 22 kW**
- **$n_1$ = 2940 giri/1'**

**b) UTILIZZATORE**
- **Macchina utensile $n_2$ = 735 giri/1'**

**c) TIPO DI FUNZIONAMENTO**
- **Continuo 16h al giorno**

**d) INGOMBRI**
- **Interasse 600 mm.**

### 2) CALCOLO DELLA POTENZA CORRETTA

**a) Dalla tabella N. 1 in base alle caratteristiche del motore, in corrispondenza dell'utilizzatore e del tipo di funzionamento, si ricava il fattore di servizio Fs.**

**b) Non conoscendo la potenza assorbita dall'utilizzatore, si tiene come base di calcolo la potenza erogata dal motore, la potenza corretta da trasmettere pertanto sarà:**

### 3) SEZIONE DELLA CINGHIA

**Dal grafico N. 1 (pag. 147) si può stabilire quale sia il tipo più adatto di cinghia da impiegare; per**

**$n_1$ = 2940 giri/1' e Pc = 28,6 kW**

**la scelta cade sulla sezione SPZ.**

## SELECTION PROCEDURE

The following information is required in order to select a drive:

**a) PRIME MOVER**
- Type
- Power
- Rpm

**b) DRIVEN MACHINE**
- Type
- Power absorbed
- Rpm

**c) SERVICE CONDITIONS**
- Intermittent, continuous, seasonal, ecc.
- Hours per day

**d) LAYOUT DATA**
- Maximum diameter
- Axial dimensions
- Shaft center distance

The following example shows the selection procedure for a drive design.

### 1) PROJECT DATA:

**a) PRIME MOVER**
- Electric motor with normal torque
- Power 22 kW
- $n_1$ = 2940 rpm

**b) DRIVEN MACHINE**
- Machine tool $n_2$ = 735 rpm

**c) SERVICE CONDITIONS**
- Continuous 16 hours per day

**d) LAYOUT DATA**
- Centre distance 600 mm.

### 2) CALCULATION OF DESIGN POWER

a) From table Nr. 1, based on prime mover characteristics, in correspondence of the driven machine and the service conditions, you will find the service factor Fs:

b) Since we do not know the power absorbed by the driven machine, we use as a starting data the power of the motor, so the design power to transmit will be:

### 3) BELT SECTION

The right belt to be used can be selected from graph Nr. 1 (page 147); with

$n_1$ = 2940 rpm and Pc = 28,6 kW

select SPZ section.

## BERECHNUNGSMETHODE

Zur Berechnung eines Antriebes sind folgende Daten erforderlich:

**a) MOTOR**
- Typ
- Leistungsabgabe
- U/min

**b) ARBEITSMASCHINE**
- Typ
- Leistungsaufnahme
- U/min

**c) BETRIEBSART**
- Stoßartig, kontinuierlich, periodisch.
- Stunden pro Tag

**d) BEMESSUNGEN**
- Maximale Scheibendurchmesser
- Raumbedarf
- Achsabstand

Die Antriebsberechnung wird gemäss des nachstehenden Beispiels durchgeführt.

### 1) BERECHNUNGSDATEN:

**a) MOTORART**
- Strommotor mit normalem Anlaufmoment
- Leistung 22 kW
- $n_1$ = 2940 U/min

**b) ARBEITSMASCHINE**
- Werkzeugmaschine $n_2$ = 735 U/min

**c) BETRIEBSART**
- kontinuierlich 16 Stunden/Tag

**d) BEMESSUNGEN**
- Achsabstand 600 mm.

### 2) ERMITTLUNG DER BERECHNUNGSLEISTUNG

a) Aus der Tabelle Nr.1 aufgrund der Motoreigenschaften und in Entsprechung der treibenden Maschine und der Betriebsweise wird der Betriebsfaktor Fs festgelegt.

$$Fs = 1,3$$

b) Wenn die Kraft der treibenden Maschine nicht festgestellt ist, benutzt man als Rechnungsunterlage die Motorleistung; die korrekte Leistung wird deshalb folgende sein:

### 3) RIEMENPROFIL

Aus dem Kurvenbild Nr. 1 (Seite 147) kann man die geeigneteren Zahnriemen feststellen; für

$n_1$ = 2940 U/min und Pc = 28,6 kW

SPZ-Profil auswählen.

## MÉTHODE DE CALCUL

Pour déterminer au mieux une transmission il faut connaître les données suivantes:

**a) MOTEUR**
- Type du moteur
- Puissance
- Tr/min

**b) RECÉPTEUR**
- Type de récepteur
- Puissance absorbée
- Tr/min

**c) FONCTIONNEMENT**
- Intermittent, continu, saisonnier, etc.
- Heures par jour

**d) ENCOMBREMENTS**
- Diamètre max.
- Encombrement axial
- Entraxe

L'exemple qui est décrit ci-après indique le procédé à suivre pour l'étude d'une transmission.

### 1) DONNÉES DE PROJET:

**a) CLASSE DU MOTEUR**
- Moteur électrique avec couple normal
- Puissance 22 kW
- $n_1$ = 2940 tr/min

**b) RECÉPTEUR**
- Machine-outil $n_2$ = 735 tr/min

**c) FONCTIONNEMENT**
- Continu 16 heures par jour

**d) ENCOMBREMENTS**
- Entraxe 600 mm.

### 2) CALCUL DE LA PUISSANCE CORRIGÉE

a) Du tableau Nr. 1, sur la base des caractéristiques du moteur, en correspondance du récepteur et du type de fonctionnement, on obtient le facteur de service Fs.

b) Ne connaissant pas la puissance absorbée pas le récepteur, on considère comme base de calcul la puissance produite par le moteur, donc la puissance corrigée à transmettre sera:

### 3) SECTION DE LA COURROIE

Du graphique Nr. 1 (page 147) on peut déterminer le type de courroie à utiliser; pour

$n_1$ = 2940 tr/min et Pc = 28,6 kW

le choix tombe sur la section SPZ.

## PROCEDIMIENTO DE CÁLCULO

Para seleccionar de la manera mejor una transmisión, es fundamental el conocimiento de los datos siguientes:

**a) MOTOR**
- Tipo del motor
- Potencia
- R.p.m.

**b) MÁQUINA PROPULSADA**
- Tipo de máquina
- Potencia absorbida
- R.p.m.

**c) FUNCIONAMIENTO**
- Intermitente, continuo, estacionario etc.
- Horas diarias

**d) TAMAÑOS**
- Diámetro max.
- Tamaño axial
- Distancia entre centros

El ejemplo más abajo indica el procedimiento que hay que seguir para el proyecto de una transmisión.

### 1) DATOS DE PROYECTO:

**a) MOTOR**
- Motor eléctrico de par normal
- Potencia 22 kW
- $n_1$ = 2940 r.p.m.

**b) MÁQUINA PROPULSADA**
- Máquina herramienta $n_2$ = 735 r.p.m.

**c) FUNCIONAMIENTO**
- Continuo 16 horas diarias.

**d) TAMAÑOS**
- Distancia entre centros 600 mm.

### 2) CÁLCULO DE LA POTENCIA CORREGIDA

a) De la tabla Nro. 1, en base a las características del motor, en correspondencia de la máquina propulsada y del tipo de funcionamiento, se obtiene el factor de servicio Fs.

b) Ya que no se conoce la potencia absorbida por la máquina propulsada, se considera como base de cálculo la potencia producida por el motor, por lo tanto la potencia corregida a transmitir será:

### 3) PERFIL DE LA CORREA

Del diagrama Nro. 1 (página 147) se puede determinar el tipo de correa más apropiado; para

$n_1$ = 2940 r.p.m. y Pc = 28,6 kW

se elige el perfil SPZ.

$$Pc = P \cdot Fs = 22 \cdot 1,3 = 28,6 \text{ kW}$$

# Calcolo delle trasmissioni trapezoidali

Selection of V-belts drives
Berechnung von Keilriemenantrieben
Calcul des transmissions trapézoïdales
Cálculo de las transmisiones trapeciales

**4) SCELTA DEI TIPI DELLE PULEGGE, DELLA CINGHIA E DETERMINAZIONE DELL'INTERASSE**

**a) Calcolo del rapporto di trasmissione K:**

**4) SELECTION OF PULLEYS, BELT AND CENTRE DISTANCE**

a) Determine the drive ratio K:

**4) AUSWAHL DER ZAHNSCHEIBEN, RIEMENLÄNGE UND BESTIMMUNG DES ACHSABSTANDES**

a) Ermittlung des Übersetzungsverhältnisses K:

**4) CHOIX DES POULIES, DE LA COURROIE ET DÉTERMINATION DE L'ENTRAXE**

a) Calcul du rapport de transmission K:

**4) SELECCIÓN DE LOS TIPOS DE POLEAS, DE LA CORREA Y DETERMINACIÓN DE LA DISTANCIA ENTRE CENTROS**

a) Cálculo de la relación de transmisión K:

$$K = \frac{n_1}{n_2} = \frac{2940}{735} = 4$$

**b) Conoscendo il rapporto K, compatibilmente con le limitazioni d'ingombro e scartando le pulegge di diametro molto piccolo, si adotta la coppia di pulegge con diametri primitivi 140 e 560 mm, in cui la 140 mm è motrice e la 560 mm condotta (vedere la tabella N. 2).**

b) Knowing the ratio K, depending on the dimension limitations and eliminating the pulleys having a very little diameter, select the pulleys combination with pitch diameters 140 mm and 560 mm. The first pulley is the driver while the second one is the driven (refer to table Nr. 2).

b) Wenn das Verhältnis K bekannt ist, beschränkt vom Raumbedarf und ausgeschlossen die Zahnriemen mit sehr kleinem Durchmesser, die Kombination von Riemenscheiben mit Wirkdurchmesser 140 mm und 560 mm auswählen, wobei die erste Riemenscheibe die treibende Scheibe ist und die zweite Riemenscheibe die getriebene Scheibe ist (siehe Tabelle Nr. 2).

b) En connaissant le rapport K, en fonction des limites d'encombrement et après avoir écarté les poulies avec un diamètre très petit, on utilise le paire de poulies avec diamètres primitifs 140 et 560 mm, où la poulie à 140 mm est menante et la poulie à 560 mm est menée (voir tableau Nr. 2).

b) Conociendo la relación K, teniendo en cuenta los límites de dimensiones y sin considerar las poleas con diámetro muy pequeño, se utiliza la pareja de poleas con diámetros primitivos 140 y 560 mm, donde la polea 140 mm es motriz y la polea 560 mm es conducida (véase la tabla Nro. 2).

**c) Il calcolo dello sviluppo cinghia e dell'interasse effettivo, viene eseguito per mezzo delle seguenti formule:**

c) Determine the belt length and the actual center distance, as follows:

c) Die Berechnung der Riemenlänge und des effektiven Achsenabstandes wird durch folgende Formel durchgeführt:

c) Le calcul de la longueur de la courroie et de l'entraxe effectif est fait en utilisant les formules suivantes:

c) El cálculo de la longitud de la correa y de la distancia efectiva entre centros se hace por medio de las siguientes fórmulas:

$$Lt = 2 \cdot It + 1{,}57 \cdot (Dp + dp) + \frac{(Dp - dp)^2}{4 \cdot It}$$

**Dove** - Where - Wobei - Où - Donde

**Lt = Lunghezza primitiva teorica della cinghia (mm)**
Nominal belt pitch length (mm)
Theoretische Riemenwirklänge (mm)
Longueur primitive théorique de la courroie (mm)
Longitud primitiva teórica de la correa (mm)

**It = Interasse teorico (mm)**
Nominal center distance (mm)
Theoretischer Achsabstand (mm)
Entraxe théorique (mm)
Distancia entre centros teórica (mm)

**Dp = Diametro primitivo della puleggia maggiore (mm)**
Pitch diameter of large pulley (mm)
Theoretischer Wirkdurchmesser der großen Scheibe (mm)
Diamètre primitif de la grande poulie (mm)
Diámetro primitivo de la polea grande (mm)

**dp = Diametro primitivo della puleggia minore (mm)**
Pitch diameter of small pulley (mm)
Theoretischer Wirkdurchmesser der kleinen Scheibe (mm)
Diamètre primitif de la petite poulie (mm)
Diámetro primitivo de la polea pequeña (mm)

**Lp = Lunghezza primitiva effettiva della cinghia (mm)**
Actual belt pitch length (mm)
Wirkungsvolle Riemenwirklänge (mm)
Longueur primitive effective de la courroie (mm)
Longitud primitiva efectiva de la correa (mm)

**Ie = Interasse effettivo (mm)**
Actual center distance (mm)
Wirkungsvoller Achsabstand (mm)
Entraxe effectif (mm)
Distancia entre centros efectiva (mm)

$$Lt = 2 \cdot 600 + 1{,}57 \cdot (560 + 140) + \frac{(560 - 140)^2}{4 \cdot 600} = 2372{,}5 \text{ mm}$$

**Lo sviluppo scelto, di produzione standard a catalogo (pag. 14), è Lp = 2500 mm.**

The chosen length of standard production (page 14), is Lp = 2500 mm.

Die ausgewählte Standardlänge der Riemen im Katalog (Seite 14) ist Lp = 2500 mm.

La longueur standard choisie du catalogue (page 14) est Lp = 2500 mm.

La longitud estándar elegida del catálogo (página 14) es Lp = 2500 mm.

$$Ie = It \pm \frac{Lp - Lt}{2} = 600 + \frac{2500 - 2372{,}5}{2} = 663{,}75 \text{ mm}$$

# Calcolo delle trasmissioni trapezoidali

Selection of V-belts drives
Berechnung von Keilriemenantrieben
Calcul des transmissions trapézoïdales
Cálculo de las transmisiones trapeciales

### 5) DETERMINAZIONE DELLA POTENZA ATTUALE CORRETTA Pa

**Le tabelle N. 3, 4 e 5, relative alla sezione SPZ scelta, indicano i valori necessari per eseguire il calcolo della potenza attuale corretta Pa, trasmessa da una cinghia, con la seguente formula:**

### 5) DETERMINATION OF THE DESIGN POWER Pa

Refer to tables Nr. 3, 4 and 5, related to the selected SPZ section, to determine the design power (Pa) conveyed by the belt. Use the following formula:

### 5) ERMITTLUNG DER BERECHNUNGSLEISTUNG Pa

Die Tabellen Nr. 3, 4 und 5, bezüglich des ausgewählten SPZ-Profils, zeigen die zur Kalkulation der Berechnungsleistung Pa, die vom Riemen übertragen wird, notwendigen Werte. Verwenden Sie bitte die folgende Formel:

### 5) DÉTERMINATION DE LA PUISSANCE ACTUELLE CORRIGÉE Pa

Les tableaux Nr. 3, 4 et 5, relatifs à la section SPZ choisie, montrent les valeurs nécessaires pour réaliser le calcul de la puissance actuelle corrigée Pa transmise par une courroie, en utilisant la formule suivante:

### 5) DETERMINACIÓN DE LA POTENCIA EFECTIVA CORREGIDA Pa

Las tablas Nro. 3, 4 y 5 que se refieren al perfil SPZ elegido, indican los valores necesarios para el cálculo de la potencia efectiva corregida Pa, trasmitida por una correa, por medio de la fórmula siguiente:

$$Pa = (Pb + Pd) \cdot Cy \cdot CL = (7{,}24 + 0{,}49) \cdot 0{,}91 \cdot 1{,}07 = 7{,}53 \text{ kW}$$

**Dove** - Where - Wobei - Où - Donde

**Pb = Prestazione base in kW, secondo il diametro primitivo e il numero di giri della puleggia minore**
Basic performance in kW, according to the pitch diameter and the rpm of the smaller pulley
Nennleistung in kW, gemäß dem Wirkdurchmesser und U/min der kleineren Riemenscheibe
Performance de base en kW, selon le diamètre primitif et le nombre de tours de la petite poulie
Prestación básica en kW, según el diámetro primitivo y el número de r.p.m de la polea pequeña

**Pd = Prestazione differenziale in kW, secondo il rapporto di trasmissione**
Differential performance in kW, according to the drive ratio
Differenz-Leistung in kW, gemäß der Leistungsübertragung
Performance différentielle en kW, selon le rapport de transmission
Prestación diferencial en kW, según la relación de transmisión

**Cy = Fattore di correzione per archi di contatto, sulla puleggia minore, inferiori a 180°**
Correction factor for wrap angles smaller than 180° on the smaller pulley
Korrekturfaktor für Umschlingungsbögen kleiner als 180°, auf der kleineren Riemenscheibe
Facteur de correction pour arcs de contact, sur la petite pouliee, inférieurs à 180°
Coeficiente de corrección para ángulos abarcados, en la polea pequeña, inferiores a 180°

**CL = Fattore di correzione in funzione del tipo e della lunghezza della cinghia**
Correction factor depending on belt type and belt length
Korrekturfaktor gemäß Typ und Länge des Riemens
Facteur de correction en fonction du type et de la longueur de la courroie
Coeficiente de corrección en función del tipo y de la longitud de la correa

**L'angolo di avvolgimento della cinghia sulla puleggia minore si determina con la seguente formula:**

Use the following formula to determine the belt wrap angle on the smaller pulley:

Der Umschlingungswinkel des Riemens auf der kleineren Riemenscheibe wird durch diese Formel berechnet:

L'angle d'enroulement de la courroie sur la petite poulie est déterminé par la formule suivante:

El ángulo abarcado de la correa en la polea pequeña se cálcula por medio de la fórmula siguiente:

$$y = 180° - 57 \cdot \frac{Dp - dp}{Ie} = 180° - 57 \cdot \frac{560 - 140}{663{,}75} = 144°$$

**Il numero delle cinghie Q occorrenti per la trasmissione della potenza corretta Pc è dato dalla formula:**

Use the following formula to determine the number of belts Q necessary for the transmission of design power Pc:

Die Riemenanzahl Q, die für die Übertragung der korrigierte Berechnungsleistung Pc notwendig ist, erfolgt durch die Formel:

Le nombre des courroies Q nécessaires pour la transmission de la puissance corrigée Pc est donné par la formule:

El número Q de las correas necesarias para la transmisión de la potencia corregida Pc se obtiene por medio de la fórmula:

$$Q = \frac{Pc}{Pa} = \frac{28{,}6}{7{,}53} = 3{,}8$$

**Si arrotonda all'unità superiore, quindi N. 4 cinghie SPZ 2500.**

Round up: e.g. 4 belts SPZ 2500.

Man soll aufrunden, so sind es 4 Riemen SPZ 2500.

Ce nombre est arrondi à l'unité supérieure, c'est à dire Nr. 4 courroies SPZ 2500.

Se redóndea a la unidad superior, luego 4 correas SPZ 2500.

# Fattori di servizio

**TABELLA N. 1 - Fattore di servizio Fs secondo la natura del carico**

| APPLICAZIONI | TIPO DI MOTORE | | | | | |
|---|---|---|---|---|---|---|
| Nell'elenco sono mostrati degli esempi indicativi. Se l'applicazione da realizzare non compare fra questi, scegliere il gruppo con le caratteristiche di carico simili. | **Motori a corrente alternata:** a coppia normale, a gabbia di scoiattolo, sincroni, a rotazione ausiliaria.<br>**Motori a corrente continua:** ad eccitazione in derivazione.<br>**Motori a combustione interna:** pluricilindrici. | | | **Motori a corrente alternata:** a coppia elevata, ad elevato scorrimento, ad induzione, monofase, a collettore.<br>**Motori a corrente continua:** ad eccitazione in serie, ad eccitazione composta.<br>**Motori a combustione interna:** monocilindrici.<br>**Motori idraulici.**<br>**Linee d'alberi.** | | |
| | Ore giornaliere di funzionamento | | | Ore giornaliere di funzionamento | | |
| | 3 ÷ 8 | 8 ÷ 16 | 16 ÷ 24 | 3 ÷ 8 | 8 ÷ 16 | 16 ÷ 24 |
| **Agitatori per liquidi.**<br>**Soffiatori ed estrattori.**<br>**Pompe centrifughe e compressori.**<br>**Ventilatori fino a 10 CV (7,5 kW).**<br>**Trasportatori a bassa potenza.** | 1,0 | 1,1 | 1,2 | 1,1 | 1,2 | 1,3 |
| **Trasportatori a cinghie per sabbia, grano, ecc.**<br>**Impastatrici.**<br>**Ventilatori oltre a 10 CV (7,5 kW).**<br>**Generatori.**<br>**Alberi di trasmissione.**<br>**Impianti per lavanderie.**<br>**Macchine utensili.**<br>**Punzonatrici, presse, cesoie.**<br>**Attrezzature di tipografia.**<br>**Pompe rotative a spostamento positivo.**<br>**Vagli rotativi e vibranti.** | 1,1 | 1,2 | 1,3 | 1,2 | 1,3 | 1,4 |
| **Macchine per fornaci.**<br>**Elevatori a tazze.**<br>**Essiccatoi.**<br>**Compressori a pistoni.**<br>**Trasportatori (a racchette, a palette, a coclea).**<br>**Mulini a martello.**<br>**Pompe a pistoni.**<br>**Battitoi per cartiere.**<br>**Soffiatori volumetrici.**<br>**Polverizzatori.**<br>**Macchine per la lavorazione del legno.**<br>**Macchine tessili.** | 1,2 | 1,3 | 1,4 | 1,4 | 1,5 | 1,5 |
| **Granulatori (rotatori, a mascelle, a cilindri).**<br>**Mulini (a palle, a barre tubolari).**<br>**Paranchi ed argani.**<br>**Calandre e macchine ad estrudere per l'industria della gomma.** | 1,3 | 1,4 | 1,5 | 1,6 | 1,6 | 1,8 |

# Service factors

**TABLE Nr. 1 - Service factors Fs according to the overload nature**

| APPLICATIONS | TYPE OF MOTOR | | | | | |
|---|---|---|---|---|---|---|
| The applications listed below are representative samples only. If the driven machine is not listed, select the machine whose load characteristics most closely approximate the machine being considered. | **AC motors:** normal torque, squirrel cage, synchronous, auxiliary rotation.<br>**DC motors:** shunt-wound.<br>**Internal combustion engines:** multi-cylinder. | | | **AC motors:** high torque, high slip, induction, single phase, slip ring.<br>**DC motors:** series and compound wound.<br>**Internal combustion engines:** Single-cylinder.<br>**Hydraulic engines.**<br>**Line shafts.** | | |
| | Daily duty | | | Daily duty | | |
| | 3 ÷ 8 | 8 ÷ 16 | 16 ÷ 24 | 3 ÷ 8 | 8 ÷ 16 | 16 ÷ 24 |
| **Agitators for liquids.**<br>**Blowers and exhausters.**<br>**Centrifugal pumps and compressors.**<br>**Fans up to 10 HP (7,5 kW).**<br>**Light-duty conveyors.** | 1,0 | 1,1 | 1,2 | 1,1 | 1,2 | 1,3 |
| **Belt conveyors for sand, grain, etc.**<br>**Dough mixers.**<br>**Fans over 10 HP (7,5 kW).**<br>**Generators.**<br>**Line shafts.**<br>**Laundry machinery.**<br>**Machine tools.**<br>**Punches, presses, shears.**<br>**Printing machinery.**<br>**Positive displacement rotary pumps.**<br>**Revolving and vibrating screens.** | 1,1 | 1,2 | 1,3 | 1,2 | 1,3 | 1,4 |
| **Brick machinery.**<br>**Bucket elevators.**<br>**Driers.**<br>**Piston compressors.**<br>**Conveyors (drag, pan, screw).**<br>**Hammer mills.**<br>**Piston pumps.**<br>**Paper mill beaters.**<br>**Positive displacement blowers.**<br>**Pulverizers.**<br>**Saw mill and woodworking machinery.**<br>**Textile machinery.** | 1,2 | 1,3 | 1,4 | 1,4 | 1,5 | 1,5 |
| **Crushers (gyratory, jaw, roll).**<br>**Mills (ball, rod, tube).**<br>**Hoists and winches.**<br>**Rubber calenders and extruders.** | 1,3 | 1,4 | 1,5 | 1,6 | 1,6 | 1,8 |

# Betriebsfaktoren

**TABELLE Nr. 1 - Betriebsfaktoren Fs entsprechend der Art der Belastung**

| ANWENDUNGEN | ART DES MOTORS | | | | | |
|---|---|---|---|---|---|---|
| Die unten aufgeführten getriebenen Maschinen stellen nur einen repräsentativen Querschnitt dar. Wählen Sie eine Arbeitsmaschine aus, die in der Leistungscharakteristik möglichst gut mit Ihren Forderungen übereinstimmt. | **Wechselstrommotoren:** mit normalem Anlaufmoment, Käfigläufer-, Synchron-, Hilfsrotation.<br>**Gleichstrommotoren:** Nebenschlussmotoren.<br>**Verbrennungsmotoren:** Mehrzylindermotoren. | | | **Wechselstrommotoren:** mit hohem Anlaufmoment, mit hohem Schlupf, Induktion-, Einphasen-, Schleifringmotoren.<br>**Gleichstrommotoren:** Reihenschluss-Erregung, Verbund-Erregung.<br>**Verbrennungsmotoren:** Einzylindermotoren.<br>**Hydraulikmotoren**.<br>**Transmissionswellen**. | | |
| | Tägliche Betriebsdauer in Std | | | Tägliche Betriebsdauer in Std | | |
| | 3 ÷ 8 | 8 ÷ 16 | 16 ÷ 24 | 3 ÷ 8 | 8 ÷ 16 | 16 ÷ 24 |
| **Flüssigkeitsaufrührer.**<br>**Blasröhre für Auszieher.**<br>**Zentrifugalpumpen und Kompressoren.**<br>**Ventilatoren bis zu 10 CV (7,5 kW).**<br>**Förderanlagen mit niedrigen Leistungen.** | 1,0 | 1,1 | 1,2 | 1,1 | 1,2 | 1,3 |
| **Riemenförderanlagen für Sand, Korn, usw.**<br>**Knetmaschinen.**<br>**Ventilatoren über 10 CV (7,5 kW).**<br>**Generatoren.**<br>**Antriebswellen.**<br>**Wäschereianlagen.**<br>**Werkzeugmaschinen.**<br>**Stanzen, Pressen, Scheren.**<br>**Druckereiwerkzeuge.**<br>**Drehpumpen mit positiver Verschiebung.**<br>**Dreh- und Vibrationssiebe.** | 1,1 | 1,2 | 1,3 | 1,2 | 1,3 | 1,4 |
| **Brennofenanlagen.**<br>**Becherwerke.**<br>**Trocknungsanlagen.**<br>**Kolbenkompressoren.**<br>**Förderanlagen (Raketten-, Paletten-, Schnecken-).**<br>**Hammermühlen.**<br>**Kolbenpumpen.**<br>**Papierfabrikelemente.**<br>**Volumblasröhre.**<br>**Verstäuber.**<br>**Holzbearbeitungsmaschinen.**<br>**Textilmaschinen.** | 1,2 | 1,3 | 1,4 | 1,4 | 1,5 | 1,5 |
| **Granulatoren (Dreh-, Back-, Zylinder-).**<br>**Mühlen (Kugel-, Rohr-).**<br>**Flaschenzüge und Spillen.**<br>**Kalander und Extrusionsanlagen für die Gummiindustrie.** | 1,3 | 1,4 | 1,5 | 1,6 | 1,6 | 1,8 |

# Facteurs de service

**TABLEAU Nr. 1 - Facteurs de service Fs en fonction du type de charge**

| APPLICATIONS | TYPE DE MOTEUR | | | | | |
|---|---|---|---|---|---|---|
| Les applications citées ci-dessous ne donnent qu'un échantillon représentatif. Si votre application n'y est pas comprise, choisissez le groupe ayant les caractéristiques de puissance similaires. | **Moteurs à courant alternatif:** avec couple normal, à cage d'écureuil, synchrones, à rotation auxiliaire.<br>**Moteurs à courant continu:** à excitation en dérivation.<br>**Moteurs à combustion interne:** Polycylindriques. | | | **Moteurs à courant alternatif:** a couple élevé, à glissement élevé, à induction, monophasé, à collecteur.<br>**Moteurs à courant continu:** à excitation en série, à excitation composée.<br>**Moteurs à combustion interne:** monocylindriques.<br>**Moteurs hydrauliques.**<br>**Lignes d'arbres.** | | |
| | Heures de fonctionnement par jour | | | Heures de fonctionnement par jour | | |
| | 3 ÷ 8 | 8 ÷ 16 | 16 ÷ 24 | 3 ÷ 8 | 8 ÷ 16 | 16 ÷ 24 |
| **Agitateurs pour liquides.**<br>**Souffleurs et extracteurs.**<br>**Pompes centrifuges et compresseurs.**<br>**Ventilateurs jusqu'à 10 CV (7,5 kW).**<br>**Transporteurs à basse puissance.** | 1,0 | 1,1 | 1,2 | 1,1 | 1,2 | 1,3 |
| **Transporteurs à courroie pour sable, blé etc.**<br>**Malaxeurs.**<br>**Ventilateurs de plus de 10 CV (7,5 kW).**<br>**Générateurs.**<br>**Arbres de transmission.**<br>**Installations pour blanchisseries.**<br>**Machines-outils.**<br>**Poinçonneuses, presses, cisailleuses.**<br>**Équipement de typographie.**<br>**Pompes rotatives à déplacement positif.**<br>**Tamis rotatifs et vibrants.** | 1,1 | 1,2 | 1,3 | 1,2 | 1,3 | 1,4 |
| **Machines pour fours industriels.**<br>**Élévateurs à godets.**<br>**Séchoirs.**<br>**Compresseurs à pistons.**<br>**Transporteurs (à raquettes, à palettes, à vis sans fin).**<br>**Broyeurs à marteau.**<br>**Pompes à pistons.**<br>**Batteurs pour papeterie.**<br>**Souffleurs volumétriques.**<br>**Pulvérisateurs.**<br>**Machines pour le travail du bois.**<br>**Machines textiles.** | 1,2 | 1,3 | 1,4 | 1,4 | 1,5 | 1,5 |
| **Granulateurs (rotatoirs, à mâchoires, à cylindres).**<br>**Broyeurs (à boulets, à barres tubulaires).**<br>**Palans et treuils.**<br>**Calandres et machines à extruder pour l'industrie du caoutchouc.** | 1,3 | 1,4 | 1,5 | 1,6 | 1,6 | 1,8 |

# Factores de servicio

**TABLA Nro. 1 - Factores de servicio Fs en función del tipo de carga**

| APLICACIONES | TIPO DEL MOTOR | | | | | |
|---|---|---|---|---|---|---|
| Para calcular la transmisión adecuada para una máquina no incluida en este cuadro, seleccione el factor de servicio para el tipo de maquinaria más similar a la transmisión que desea proyectar. | **Motores de corriente alterna:** Par de arranque normal, en jaula de ardilla, sincrónicos, de rotación auxiliar.<br>**Motores de corriente continua:** de excitación en derivación.<br>**Motores de combusión interna:** multicilindro. | | | **Motores de corriente alterna:** par de arranque elevado, alto deslizamiento, de inducción, monofásicos, de anillos colectores.<br>**Motores de corriente continua:** excitados en serie, de excitación mixta.<br>**Motores de combustión interna:** monocilindro.<br>**Motores hidráulicos.**<br>**Líneas de ejes.** | | |
| | Horas diarias | | | Horas diarias | | |
| | 3 ÷ 8 | 8 ÷ 16 | 16 ÷ 24 | 3 ÷ 8 | 8 ÷ 16 | 16 ÷ 24 |
| **Agitadores para líquidos.**<br>**Sopladores y extractores.**<br>**Bombas centrífugas y compresores.**<br>**Ventiladores hasta 10 CV (7,5 kW).**<br>**Transportadores de baja potencia.** | 1,0 | 1,1 | 1,2 | 1,1 | 1,2 | 1,3 |
| **Cintas transportadoras para arena, trigo, etc.**<br>**Amasadoras.**<br>**Ventiladores de más de 10 CV (7,5 kW).**<br>**Generadores.**<br>**Ejes de transmisión.**<br>**Maquinarias de lavandería.**<br>**Máquinas herramientas.**<br>**Punzonadoras, prensas, cizallas.**<br>**Maquinaria de imprenta.**<br>**Bombas rotativas de desplaza.** | 1,1 | 1,2 | 1,3 | 1,2 | 1,3 | 1,4 |
| **Maquinaria para la fabricación de tejas y ladrillos.**<br>**Elevadores de cangilones.**<br>**Secadores.**<br>**Compresores de movimiento alternativo.**<br>**Transportadores (de raquetas, de placas, de roscas sin fin).**<br>**Trituradoras de martillos.**<br>**Bombas de émbolo.**<br>**Batidores para fábricas de papel.**<br>**Sopladores volumétricos.**<br>**Pulverizadoras.**<br>**Maquinaria para trabajar madera.**<br>**Maquinaria textil.** | 1,2 | 1,3 | 1,4 | 1,4 | 1,5 | 1,5 |
| **Granuladores (rotativos, de quijadas, de cilindros).**<br>**Molinos (de bolas, de barras).**<br>**Elevadores y cabrestantes.**<br>**Calandradoras y extrusoras para caucho.** | 1,3 | 1,4 | 1,5 | 1,6 | 1,6 | 1,8 |

**GRAFICO N. 1 - Per la scelta della sezione della cinghia**
TABLE Nr. 1 - Belt section selection
DIAGRAMM Nr. 1 - Zur Auswahl der Riemenprofil
DIAGRAMME Nr. 1 - Pour le choix de la section de la courroie
DIAGRAMA Nro. 1 - Para la elección del perfil de la correa

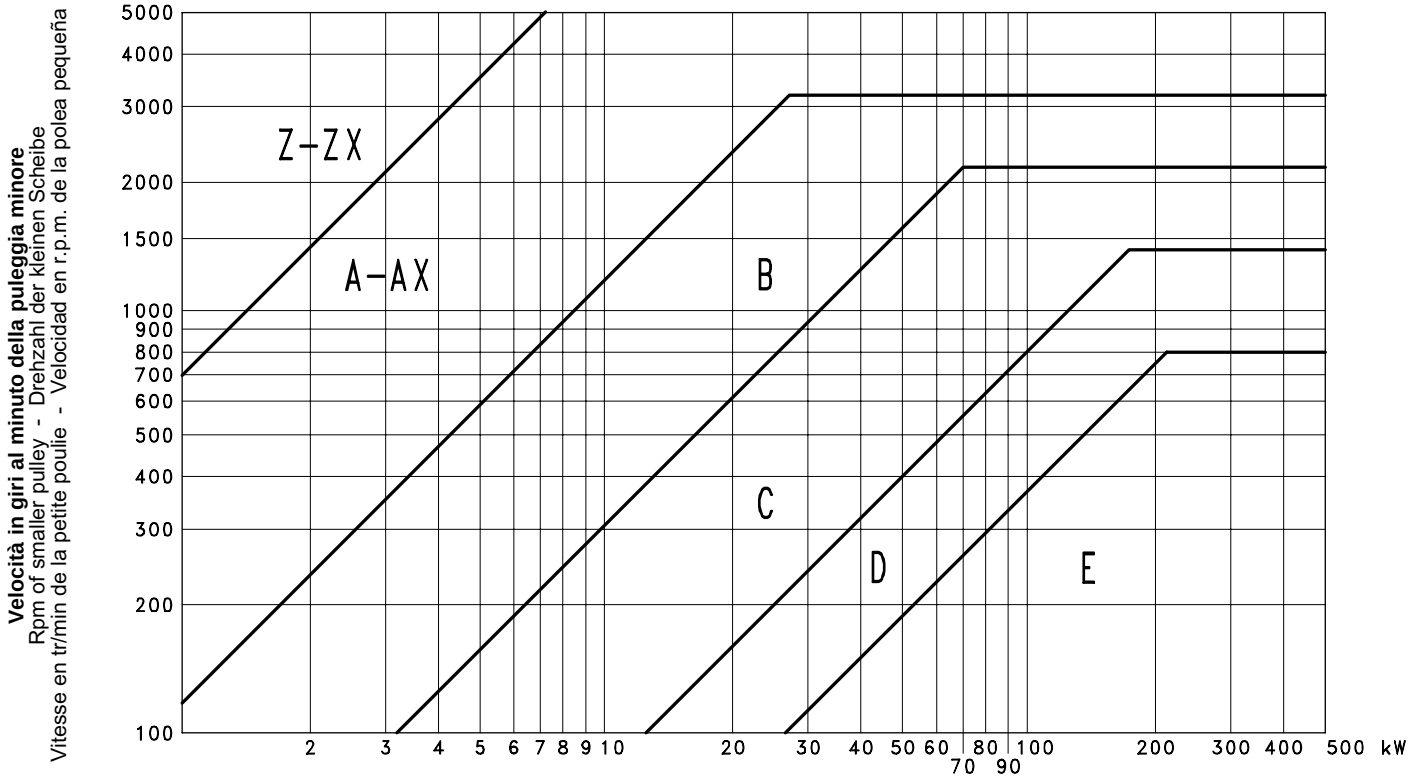


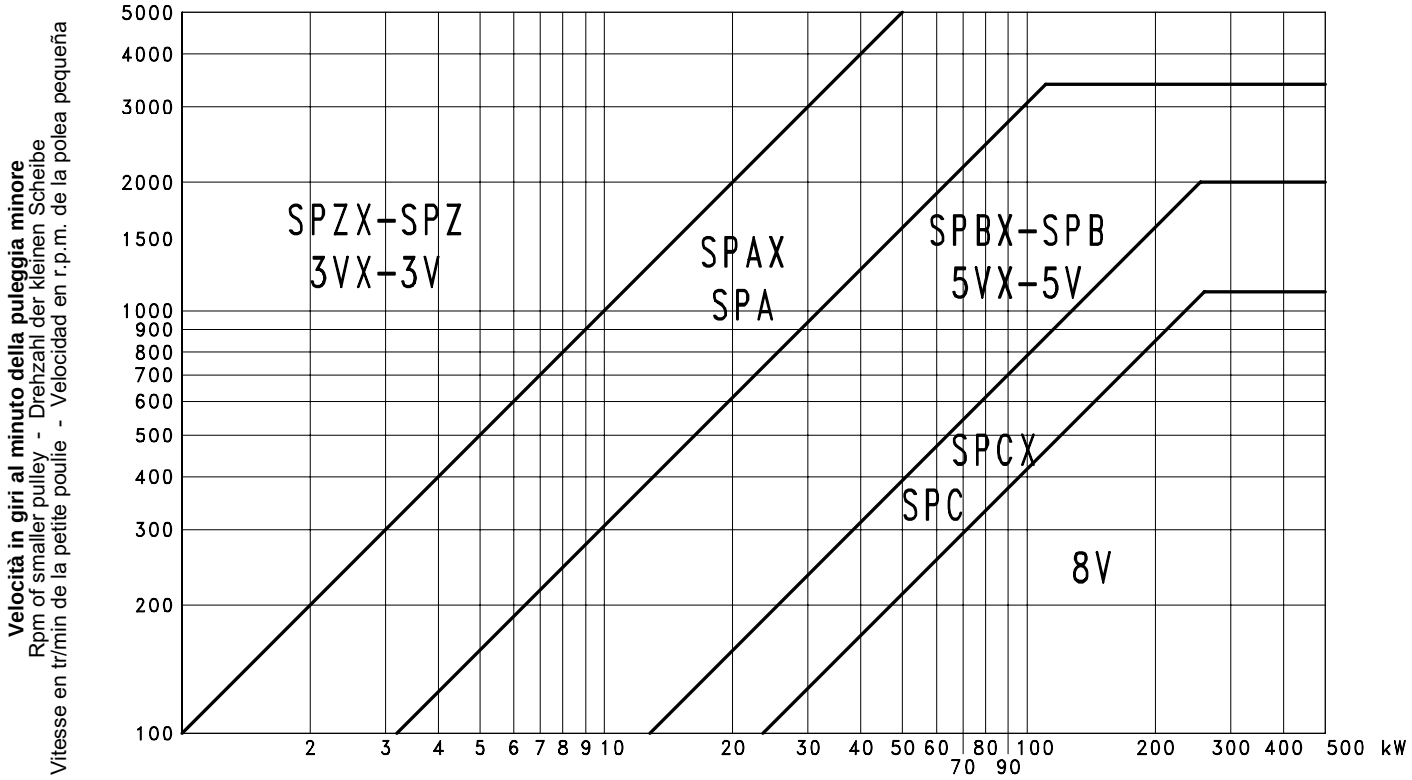


**Per condizioni di servizio non comprese nel presente grafico interpellare i nostri tecnici.**
For service conditions not included in this table, please consult us.
Für die Service-Zustände, die nicht in der Tabelle umfasst werden, bitte nachfragen.
Pour des conditions de service pas comprises dans ce diagramme, veuillez nous consulter.
Para condiciones de servicio no incluidas en este diagrama, les rogamos consulten.

# Calcolo delle trasmissioni trapezoidali

Selection of V-belts drives
Berechnung von Keilriemenantrieben
Calcul des transmissions trapézoïdales
Cálculo de las transmisiones trapeciales

**TABELLA N. 2 - Diametri primitivi delle pulegge (norme ISO R 459 e DIN 2211)**
TABLE Nr. 2 - Pulleys pitch diameters (ISO R 459 and DIN 2211 specifications)
TABELLE Nr. 2 - Wirkdurchmesser der Riemenscheiben (nach ISO R 459 und DIN 2211 Vorschriften)
TABLEAU Nr. 2 - Diamètres primitifs des poulies (normes ISO R 459 et DIN 2211)
TABLA Nro. 2 - Diámetros primitivos de las poleas (normas ISO R 459 y DIN 2211)

| Dp mm | Z | SPZ-3V | SPZX-3VX | A | SPA | SPAX | B | SPB-5V | SPBX-5VX | C | SPC | SPCX | 8V | D | E |
|---|---|---|---|---|---|---|---|---|---|---|---|---|---|---|---|
| 50 | | | | | | | | | | | | | | | |
| 56 | | | • | | | | | | | | | | | | |
| 60 | • | | • | | | | | | | | | | | | |
| 63 | •• | •• | •• | | | | | | | | | | | | |
| 67 | • | •• | • | | | | | | | | | | | | |
| 71 | •• | •• | •• | | | | | | | | | | | | |
| 75 | • | • | • | | | | | | | | | | | | |
| 80 | •• | •• | •• | | | • | | | | | | | | | |
| 85 | | •• | | | | | | | | | | | | | |
| 90 | • | • | • | •• | •• | •• | | | | | | | | | |
| 95 | | • | • | • | • | • | | | | | | | | | |
| 100 | •• | •• | •• | •• | •• | •• | | | | | | | | | |
| 106 | | • | • | • | • | • | | | | | | | | | |
| 112 | • | • | • | •• | • | •• | | | • | | | | | | |
| 118 | | • | • | • | | • | | | • | | | | | | |
| 125 | •• | •• | •• | •• | •• | •• | • | | • | | | | | | |
| 130 | | • | | | | | | | | | | | | | |
| 132 | | | • | • | | • | • | | • | | | | | | |
| 135 | | • | | | | | | | | | | | | | |
| 140 | • | •• | • | •• | • | •• | •• | •• | •• | | | • | | | |
| 150 | • | • | • | • | | • | • | • | • | | | • | | | |
| 160 | •• | •• | •• | •• | •• | •• | •• | •• | •• | | | • | | | |
| 165 | | • | | | | | | | | | | | | | |
| 170 | | •• | | | | • | • | • | • | | | | | | |
| 175 | | • | | | | | | | | | | | | | |
| 180 | • | •• | • | •• | • | •• | •• | •• | •• | | | • | | | |
| 185 | | • | | | | | | • | | | | | | | |
| 190 | | | | | | | | •• | | | | | | | |
| 195 | | | | | | | | • | | | | | | | |
| 200 | •• | •• | •• | •• | •• | •• | •• | •• | •• | •• | | •• | | | |
| 212 | | | | | | | | | • | • | | • | | | |
| 215 | | | | | | | | • | | | | | | | |
| 220 | | | | | | | | • | | | | | | | |
| 224 | • | •• | • | • | • | • | • | • | • | •• | •• | •• | | | |
| 230 | | | | | | | | • | | | | | | | |

| Dp mm | Z | SPZ-3V | SPZX-3VX | A | SPA | SPAX | B | SPB-5V | SPBX-5VX | C | SPC | SPCX | 8V | D | E |
|---|---|---|---|---|---|---|---|---|---|---|---|---|---|---|---|
| 236 | | | | | | | | | • | • | | • | | | |
| 240 | | | | | | | | • | | | | | | | |
| 250 | • | •• | • | •• | • | •• | •• | •• | •• | •• | •• | •• | | | |
| 260 | | | | | | | | • | | | | | | | |
| 265 | | | | | | | | | | • | | • | | | |
| 280 | | • | • | • | • | • | • | • | • | •• | •• | •• | | | |
| 290 | | | | | | | | • | | | | | | | |
| 300 | | | | | | | • | | | • | | • | | • | |
| 315 | | •• | •• | •• | •• | •• | •• | •• | •• | •• | •• | •• | | | |
| 320 | | | | | | | | • | | | | | | | |
| 325 | | | | | | | | | | | | | • | | |
| 335 | | | | | | | | • | | | | | •• | | |
| 340 | | | | | | | | • | | | | | | | |
| 355 | | •• | •• | | •• | •• | • | • | • | • | • | • | •• | • | •• |
| 365 | | | | | | | | | | | | | • | | |
| 375 | | | | | | | • | • | | • | | | •• | • | |
| 400 | | •• | •• | •• | •• | •• | •• | •• | •• | •• | •• | •• | •• | •• | |
| 425 | | | | | | | | | | | | | • | • | |
| 450 | | •• | •• | • | • | • | • | •• | • | • | • | • | •• | •• | |
| 475 | | | | | | | | | | | | | • | • | |
| 485 | | • | | | | | | | | | | | | | |
| 500 | | •• | •• | •• | •• | •• | •• | •• | •• | •• | •• | •• | •• | •• | •• |
| 530 | | | | | | | | | | | | | • | | |
| 540 | | | | | | | | • | | | | | | | |
| 560 | | • | | • | • | • | • | • | • | • | • | • | •• | • | •• |
| 630 | | •• | •• | •• | •• | •• | •• | •• | •• | •• | •• | •• | | •• | •• |
| 670 | | | | | | | | | | | | | | | • |
| 710 | | • | | • | • | | • | •• | • | • | • | • | | • | •• |
| 800 | | | • | | | • | •• | •• | •• | •• | •• | •• | | •• | •• |
| 900 | | | | | | | • | • | • | • | • | • | | • | • |
| 950 | | | | | | | | • | | | | | | | |
| 1000 | | | | | | •• | •• | •• | •• | •• | •• | •• | •• | •• | •• |
| 1120 | | | | | | | | • | • | • | • | • | | • | • |
| 1250 | | | | | | | | • | • | •• | •• | •• | | •• | •• |
| 1400 | | | | | | | | • | | • | • | • | | • | • |

- **Diametri primitivi consigliati.**
- Recommended pitch diameters.
- empfohlene Wirkdurchmesser.
- Diamètres primitifs recommandés.
- Diámetros primitivos aconsejados.

- **Diametri primitivi particolarmente raccomandati.**
- Highly recommended pitch diameters.
- besonders empfohlene Wirkdurchmesser.
- Diamètres primitfs particulièrement recommandés.
- Diámetros primitivos particularmente aconsejados.

**NON USARE diametri primitivi inferiori al più piccolo indicato in tabella per i vari tipi di cinghia.**

DO NOT USE pitch diameters smaller than the smallest one reported in the table for the various types of belt.

KEINE Wirkdurchmesser kleiner als der kleinste auf der Tabelle für die verschiedenen Type von Riemen ist zu verwenden.

NE PAS UTILISER DE diamètres primitifs inférieurs par rapport au plus petit qui est affiché dans le tableau pour les différents types de courroie.

NO EMPLEAR diámetros primitivos inferiores al más pequeño indicado en la tabla para los diferentes tipos de correa.

**Le pulegge con grandi diametri primitivi aumentano la durata delle cinghie.**

Pulleys having large pitch diameters increase belt life.

Die Scheiben mit grossen Wirkdurchmessern verlängern die Lebensdauer der Riemen.

Les poulies avec grands diamètres primitifs augmentent la durée des courroies.

Las poleas con grandes diámetros primitivos aumentan la vida de las correas.

**Le pulegge devono essere equilibrate staticamente fino alla velocità di esercizio di 30 m/s e dinamicamente al disopra di tale valore.**

Pulleys must be statically balanced up to 30 m/s running speed while they must be dynamically balanced if speed is higher.

Man muss die Scheiben statisch auswuchten bis zu 30 m/s Betriebsgeschwindigkeit aber bei höheren Geschwindigkeiten muss man die Scheiben dynamisch auswuchten.

Les poulies doivent être statiquement équilibrées jusqu'à la vitesse d'exercice de 30 m/s et dynamiquement au-dessus de cette valeur.

Las poleas se equilibran estáticamente hasta la velocidad de ejercicio de 30 m/s y dinámicamente arriba de dicho valor.

# Fattori di servizio delle cinghie NORMAL®

Service factors of belts NORMAL®
Betriebsfaktoren der Riemen NORMAL®
Facteurs de service des courroies NORMAL®
Factores de servicio de las correas NORMAL®

**TABELLA N. 3 - Fattore di correzione Cy per archi di contatto y, sulla puleggia minore, inferiori a 180°**
TABLE Nr. 3 - Correction factor Cy for wrap angles y smaller than 180° on the smaller pulley
TABELLE Nr. 3 - Korrekturfaktor Cy für Umschlingungsbögen y, auf der kleineren Scheibe, unter 180°
TABLEAU Nr. 3 - Facteur de correction Cy pour arcs de contact y, sur la petite poulie, inférieurs à 180°
TABLA Nro. 3 - Coeficiente de corrección Cy para ángulos abarcados y, inferiores a 180° en la polea pequeña

| **y** | 180° | 175° | 170° | 165° | 160° | 155° | 150° | 145° | 140° | 135° | 130° | 125° | 120° | 115° | 110° | 105° | 100° | 90° |
|---|---|---|---|---|---|---|---|---|---|---|---|---|---|---|---|---|---|---|
| **Cy** | 1,00 | 0,99 | 0,98 | 0,96 | 0,95 | 0,93 | 0,92 | 0,90 | 0,89 | 0,87 | 0,86 | 0,84 | 0,82 | 0,80 | 0,78 | 0,76 | 0,74 | 0,69 |

**TABELLA N. 4 - Fattore di correzione CL in funzione del tipo e della lunghezza della cinghia**
TABLE Nr. 4 - Correction factor CL according to type and length of the belt
TABELLE Nr. 4 - Korrekturfaktor CL gemäß Typ und Länge des Riemens
TABLEAU Nr. 4 - Facteur de correction CL en fonction du type et de la longueur de la courroie
TABLA Nro. 4 - Coeficiente de corrección CL en función del tipo y de la longitud de la correa

| L | Z | A | B | C | D | E |
|---|---|---|---|---|---|---|
| 9 ½ | 0,69 | - | - | - | - | - |
| 16 | 0,77 | 0,73 | - | - | - | - |
| 22 | 0,82 | 0,79 | 0,73 | - | - | - |
| 24 | 0,84 | 0,80 | 0,75 | - | - | - |
| 28 | 0,87 | 0,83 | 0,77 | - | - | - |
| 32 | 0,89 | 0,85 | 0,80 | 0,72 | - | - |
| 35 | 0,91 | 0,87 | 0,81 | 0,73 | - | - |
| 42 | 0,95 | 0,91 | 0,85 | 0,76 | - | - |
| 48 | 0,98 | 0,93 | 0,87 | 0,79 | - | - |
| 53 | 1,00 | 0,95 | 0,89 | 0,80 | - | - |
| 66 | - | 1,00 | 0,93 | 0,85 | - | - |
| 75 | - | 1,03 | 0,96 | 0,87 | - | - |
| 81 | - | 1,05 | 0,98 | 0,88 | - | - |
| 90 | - | 1,07 | 1,00 | 0,90 | 0,81 | - |
| 105 | - | 1,11 | 1,03 | 0,93 | 0,83 | - |
| 128 | - | 1,16 | 1,08 | 0,97 | 0,87 | - |
| 144 | - | 1,19 | 1,11 | 1,00 | 0,89 | - |
| 162 | - | 1,22 | 1,14 | 1,03 | 0,92 | - |
| 180 | - | 1,25 | 1,16 | 1,05 | 0,94 | 0,90 |
| 210 | - | 1,29 | 1,20 | 1,09 | 0,97 | 0,94 |
| 240 | - | - | 1,24 | 1,12 | 1,00 | 0,96 |
| 285 | - | - | 1,29 | 1,16 | 1,04 | 1,00 |
| 330 | - | - | 1,33 | 1,20 | 1,07 | 1,03 |
| 420 | - | - | 1,40 | 1,27 | 1,13 | 1,09 |
| 540 | - | - | - | - | 1,20 | 1,15 |
| 720 | - | - | - | - | 1,27 | 1,23 |
| 780 | - | - | - | - | - | 1,25 |

### Designazione delle cinghie

**Le cinghie trapezoidali per uso industriale NORMAL® vengono individuate sia con designazione a norma RMA (es. A52 dove la lettera precisa la sezione ed il numero corrisponde ad una determinata lunghezza interna nominale) che con la denominazione a norma DIN (es. 13 x 1320 Li dove il primo numero indica la larghezza nominale in mm ed il secondo lo sviluppo interno nominale in mm).**

### Lunghezza delle cinghie

**Si intende per lunghezza primitiva nominale la lunghezza della cinghia misurata in corrispondenza della larghezza primitiva. Detta misurazione deve essere eseguita sotto tensione montando la cinghia su due pulegge a gola di uguale diametro (vedi norma ISO R 608).**

### Belt designation

NORMAL® V-belts for industrial use are designated according to RMA specifications (example: A52 where the letter specifies the section and the number corresponds to the internal nominal length in inches) and according to DIN specifications (example: 13x1320 Li where the first number is the nominal width in mm and the second is the internal nominal length in mm).

### Belt length

The nominal pitch length is the length measured at the pulley pitch circunference, This must be carries out with the belt fitted under tension on two identical pulleys having the same diameter (refer to ISO R 608 specifications).

### Riemenbezeichnung

Die NORMAL® Keilriemen für Industriebedarf werden sowohl mit RMA-Bezeichnung (z.B. A52, wo der Buchstabe das Profil hinweist und die Zahl eine bestimmte innere Wirklänge entspricht) als auch mit DIN-Bezeichnung (z.B. 13 x 1320 Li, wo die erste Zahl Wirklänge in mm hinweist und die zweite Zahl der inneren Weite entspricht) identifiziert.

### Riemenlänge

Man bezeichnet als wirkungsvolle Nennweite die Riemenlänge, die bei der Wirkbreite gemessen wird (siehe ISO R 608 Vorschrift). Diese Messung muss unter Spannung ausgeführt werden, indem man den Riemen auf zwei Keilscheiben mit gleichem Durchmesser montiert (siehe ISO R 608-Vorschrift).

### Désignation des courroies

Les courroies trapézoïdales à usage industriel NORMAL® sont identifiées aussi bien avec la désignation relative aux normes RMA (ex. A52 où la lettre précise la section et le chiffre correspond à une certaine longueur intérieure nominale) qu'avec la dénomination relative aux normes DIN (ex. 13 x 1320 Li où le premier chiffre indique la largeur nominale en mm et le second le développement intérieur nominal en mm).

### Longueur des courroies

Par longueur primitive nominale, on entend la longueur de la courroie mesurée en correspondance de la largeur primitive. Cette mesure doit être exécutée sous tension et la courroie doit être montée sur deux poulies à gorge ayant le même diamètre (voir norme ISO R608).

### Identificación de las correas

Las correas trapeciales NORMAL® para aplicaciones industriales se identifican tanto con la referencia de las normas RMA (por ej.: A52 donde la letra indica el perfil y el número indica una determinada longitud interior nominal) como con la referencia de las normas DIN (por ej.: 13 x 1320 Li donde el primer número indica el ancho nominal en mm y el segundo indica la longitud interior nominal en mm).

### Longitud de las correas

La longitud primitiva nominal es la longitud de la correa medida en correspondencia del ancho primitivo. Hay que hacer la medición con la correa en tensión montada sobre dos poleas trapeciales del mismo diámetro (véase las normas ISO R 608).

# Prestazioni base (Pb) delle cinghie NORMAL®

Basic performances (Pb) of belts NORMAL®
Grundleistungen (Pb) der Riemen NORMAL®
Performances de base (Pb) des courroies NORMAL®
Prestaciones básicas (Pb) de las correas NORMAL®

**Sezione**
Section
Profil
Section
Perfil

# Z

**TABELLA N. 5 - Potenze trasmesse in kW**
TABLE Nr. 5 - Power ratings in kW
TABELLE Nr. 5 - Leistungswerte in kW
TABLEAU Nr. 5 - Puissances transmises en kW
TABLA Nro. 5 - Potencias de régimen en kW

| **Numero di giri al minuto della puleggia minore**<br>Rpm of smaller pulley - U/min der kleinen Scheibe<br>Tr/min. de la petite poulie - Número de r.p.m. de la polea pequeña | **Diametro primitivo della puleggia minore (mm)**<br>Pitch diameter of smaller pulley (mm) - Wirkdurchmesser der kleinen Scheibe (mm)<br>Diamètre primitif de la petite poulie (mm) - Diámetro primitivo de la polea pequeña (mm) | | | | | | | | | | | | | | | | |
|---|---|---|---|---|---|---|---|---|---|---|---|---|---|---|---|---|---|
| | **40** | **45** | **50** | **56** | **63** | **71** | **80** | **85** | **90** | **95** | **100** | **106** | **112** | **125** | **132** | **140** | **150** |
| 100 | 0,02 | 0,03 | 0,04 | 0,05 | 0,06 | 0,08 | 0,09 | 0,10 | 0,11 | 0,12 | 0,12 | 0,13 | 0,14 | 0,17 | 0,18 | 0,19 | 0,21 |
| 200 | 0,04 | 0,06 | 0,07 | 0,09 | 0,12 | 0,14 | 0,17 | 0,19 | 0,20 | 0,22 | 0,23 | 0,25 | 0,27 | 0,31 | 0,33 | 0,36 | 0,39 |
| 300 | 0,05 | 0,08 | 0,10 | 0,13 | 0,17 | 0,20 | 0,25 | 0,27 | 0,29 | 0,31 | 0,34 | 0,37 | 0,39 | 0,45 | 0,48 | 0,52 | 0,56 |
| 400 | 0,07 | 0,10 | 0,13 | 0,17 | 0,21 | 0,26 | 0,32 | 0,35 | 0,38 | 0,41 | 0,44 | 0,47 | 0,51 | 0,58 | 0,63 | 0,67 | 0,73 |
| 500 | 0,08 | 0,12 | 0,16 | 0,20 | 0,26 | 0,32 | 0,39 | 0,42 | 0,46 | 0,50 | 0,53 | 0,58 | 0,62 | 0,71 | 0,76 | 0,82 | 0,89 |
| 600 | 0,09 | 0,14 | 0,18 | 0,24 | 0,30 | 0,37 | 0,45 | 0,50 | 0,54 | 0,58 | 0,63 | 0,68 | 0,73 | 0,84 | 0,90 | 0,97 | 1,05 |
| 700 | 0,10 | 0,15 | 0,21 | 0,27 | 0,34 | 0,43 | 0,52 | 0,57 | 0,62 | 0,67 | 0,72 | 0,78 | 0,84 | 0,96 | 1,03 | 1,11 | 1,21 |
| **725** | **0,10** | **0,16** | **0,21** | **0,28** | **0,35** | **0,44** | **0,53** | **0,59** | **0,64** | **0,69** | **0,74** | **0,80** | **0,86** | **1,00** | **1,07** | **1,14** | **1,24** |
| 800 | 0,11 | 0,17 | 0,23 | 0,30 | 0,38 | 0,48 | 0,58 | 0,64 | 0,70 | 0,75 | 0,81 | 0,88 | 0,94 | 1,09 | 1,16 | 1,25 | 1,36 |
| 900 | 0,12 | 0,19 | 0,25 | 0,33 | 0,42 | 0,53 | 0,64 | 0,71 | 0,77 | 0,83 | 0,90 | 0,97 | 1,05 | 1,20 | 1,29 | 1,39 | 1,50 |
| **950** | **0,12** | **0,19** | **0,26** | **0,35** | **0,44** | **0,55** | **0,67** | **0,74** | **0,81** | **0,87** | **0,94** | **1,02** | **1,10** | **1,26** | **1,35** | **1,45** | **1,58** |
| 1000 | 0,13 | 0,20 | 0,28 | 0,36 | 0,46 | 0,58 | 0,71 | 0,78 | 0,84 | 0,91 | 0,98 | 1,06 | 1,15 | 1,32 | 1,41 | 1,52 | 1,65 |
| 1100 | 0,13 | 0,22 | 0,30 | 0,39 | 0,50 | 0,63 | 0,77 | 0,84 | 0,92 | 0,99 | 1,07 | 1,16 | 1,24 | 1,43 | 1,53 | 1,65 | 1,79 |
| 1200 | 0,14 | 0,23 | 0,32 | 0,42 | 0,54 | 0,67 | 0,82 | 0,91 | 0,99 | 1,07 | 1,15 | 1,25 | 1,34 | 1,55 | 1,65 | 1,78 | 1,93 |
| 1300 | 0,15 | 0,24 | 0,34 | 0,45 | 0,58 | 0,72 | 0,88 | 0,97 | 1,06 | 1,15 | 1,23 | 1,33 | 1,44 | 1,65 | 1,77 | 1,90 | 2,06 |
| 1400 | 0,16 | 0,26 | 0,36 | 0,48 | 0,61 | 0,77 | 0,94 | 1,03 | 1,13 | 1,22 | 1,31 | 1,42 | 1,53 | 1,76 | 1,88 | 2,02 | 2,19 |
| **1425** | **0,16** | **0,26** | **0,36** | **0,48** | **0,62** | **0,78** | **0,95** | **1,05** | **1,14** | **1,24** | **1,33** | **1,44** | **1,55** | **1,79** | **1,91** | **2,05** | **2,22** |
| 1500 | 0,16 | 0,27 | 0,38 | 0,50 | 0,65 | 0,81 | 1,00 | 1,10 | 1,19 | 1,29 | 1,39 | 1,51 | 1,62 | 1,87 | 1,99 | 2,14 | 2,32 |
| 1600 | 0,17 | 0,28 | 0,40 | 0,53 | 0,68 | 0,86 | 1,05 | 1,16 | 1,26 | 1,36 | 1,47 | 1,59 | 1,71 | 1,97 | 2,10 | 2,26 | 2,44 |
| 1700 | 0,17 | 0,29 | 0,41 | 0,56 | 0,72 | 0,90 | 1,10 | 1,22 | 1,33 | 1,43 | 1,54 | 1,67 | 1,80 | 2,07 | 2,21 | 2,37 | 2,56 |
| 1800 | 0,18 | 0,31 | 0,43 | 0,58 | 0,75 | 0,94 | 1,16 | 1,27 | 1,39 | 1,50 | 1,62 | 1,75 | 1,88 | 2,16 | 2,31 | 2,48 | 2,68 |
| 1900 | 0,18 | 0,32 | 0,45 | 0,61 | 0,78 | 0,99 | 1,21 | 1,33 | 1,45 | 1,57 | 1,69 | 1,83 | 1,97 | 2,26 | 2,41 | 2,58 | 2,79 |
| 2000 | 0,19 | 0,33 | 0,47 | 0,63 | 0,82 | 1,03 | 1,26 | 1,39 | 1,51 | 1,64 | 1,76 | 1,91 | 2,05 | 2,35 | 2,51 | 2,69 | 2,90 |
| 2100 | 0,19 | 0,34 | 0,48 | 0,65 | 0,85 | 1,07 | 1,31 | 1,44 | 1,57 | 1,70 | 1,83 | 1,98 | 2,13 | 2,44 | 2,60 | 2,78 | 3,00 |
| 2200 | 0,20 | 0,35 | 0,50 | 0,68 | 0,88 | 1,11 | 1,36 | 1,50 | 1,63 | 1,77 | 1,90 | 2,05 | 2,21 | 2,53 | 2,69 | 2,88 | 3,10 |
| 2300 | 0,20 | 0,36 | 0,51 | 0,70 | 0,91 | 1,15 | 1,41 | 1,55 | 1,69 | 1,83 | 1,96 | 2,12 | 2,28 | 2,61 | 2,78 | 2,97 | 3,20 |
| 2400 | 0,20 | 0,37 | 0,53 | 0,72 | 0,94 | 1,19 | 1,46 | 1,60 | 1,75 | 1,89 | 2,03 | 2,19 | 2,36 | 2,69 | 2,87 | 3,06 | 3,29 |
| 2500 | 0,21 | 0,38 | 0,55 | 0,74 | 0,97 | 1,22 | 1,50 | 1,65 | 1,80 | 1,95 | 2,09 | 2,26 | 2,43 | 2,77 | 2,95 | 3,14 | 3,38 |
| 2600 | 0,21 | 0,39 | 0,56 | 0,76 | 1,00 | 1,26 | 1,55 | 1,70 | 1,86 | 2,01 | 2,15 | 2,33 | 2,50 | 2,85 | 3,03 | 3,22 | 3,46 |
| 2700 | 0,21 | 0,40 | 0,57 | 0,79 | 1,03 | 1,30 | 1,59 | 1,75 | 1,91 | 2,06 | 2,21 | 2,39 | 2,56 | 2,92 | 3,10 | 3,30 | 3,54 |
| 2800 | 0,22 | 0,40 | 0,59 | 0,81 | 1,06 | 1,33 | 1,64 | 1,80 | 1,96 | 2,12 | 2,27 | 2,45 | 2,63 | 2,99 | 3,17 | 3,37 | 3,61 |
| **2850** | **0,22** | **0,41** | **0,60** | **0,82** | **1,07** | **1,35** | **1,66** | **1,82** | **1,99** | **2,14** | **2,30** | **2,48** | **2,66** | **3,02** | **3,21** | **3,41** | **3,64** |
| 2900 | 0,22 | 0,41 | 0,60 | 0,83 | 1,08 | 1,37 | 1,68 | 1,85 | 2,01 | 2,17 | 2,33 | 2,51 | 2,69 | 3,06 | 3,24 | 3,44 | 3,67 |
| 3000 | 0,22 | 0,42 | 0,62 | 0,85 | 1,11 | 1,40 | 1,72 | 1,89 | 2,06 | 2,22 | 2,38 | 2,57 | 2,75 | 3,12 | 3,30 | 3,50 | 3,74 |
| 3100 | 0,22 | 0,43 | 0,63 | 0,87 | 1,13 | 1,43 | 1,76 | 1,94 | 2,11 | 2,27 | 2,44 | 2,63 | 2,81 | 3,18 | 3,36 | 3,56 | 3,79 |
| 3200 | 0,22 | 0,43 | 0,64 | 0,88 | 1,16 | 1,47 | 1,80 | 1,98 | 2,15 | 2,32 | 2,49 | 2,68 | 2,86 | 3,24 | 3,42 | 3,62 | 3,84 |
| 3300 | 0,23 | 0,44 | 0,65 | 0,90 | 1,19 | 1,50 | 1,84 | 2,02 | 2,20 | 2,37 | 2,54 | 2,73 | 2,91 | 3,29 | 3,47 | 3,67 | 3,89 |
| 3400 | 0,23 | 0,45 | 0,66 | 0,92 | 1,21 | 1,53 | 1,87 | 2,06 | 2,24 | 2,41 | 2,58 | 2,78 | 2,96 | 3,34 | 3,52 | 3,71 | 3,93 |
| 3500 | 0,23 | 0,45 | 0,68 | 0,94 | 1,23 | 1,56 | 1,91 | 2,10 | 2,28 | 2,46 | 2,63 | 2,82 | 3,01 | 3,38 | 3,56 | 3,75 | 3,96 |
| 3600 | 0,23 | 0,46 | 0,69 | 0,95 | 1,26 | 1,59 | 1,95 | 2,14 | 2,32 | 2,50 | 2,67 | 2,87 | 3,06 | 3,43 | 3,60 | 3,79 | 3,99 |
| 3700 | 0,23 | 0,47 | 0,70 | 0,97 | 1,28 | 1,62 | 1,98 | 2,17 | 2,36 | 2,54 | 2,71 | 2,91 | 3,10 | 3,46 | 3,64 | 3,82 | 4,01 |
| 3800 | 0,23 | 0,47 | 0,71 | 0,99 | 1,30 | 1,64 | 2,01 | 2,21 | 2,40 | 2,58 | 2,75 | 2,95 | 3,14 | 3,50 | 3,67 | 3,84 | 4,02 |
| 3900 | 0,23 | 0,48 | 0,72 | 1,00 | 1,32 | 1,67 | 2,04 | 2,24 | 2,43 | 2,61 | 2,79 | 2,99 | 3,17 | 3,53 | 3,70 | 3,86 | 4,03 |
| 4000 | 0,23 | 0,48 | 0,73 | 1,02 | 1,34 | 1,70 | 2,07 | 2,27 | 2,46 | 2,65 | 2,82 | 3,02 | 3,20 | 3,56 | 3,72 | 3,87 | 4,03 |
| 4100 | 0,23 | 0,49 | 0,74 | 1,03 | 1,36 | 1,72 | 2,10 | 2,30 | 2,50 | 2,68 | 2,85 | 3,05 | 3,23 | 3,58 | 3,73 | 3,88 | 4,02 |
| 4200 | 0,23 | 0,49 | 0,75 | 1,04 | 1,38 | 1,74 | 2,13 | 2,33 | 2,53 | 2,71 | 2,88 | 3,08 | 3,26 | 3,60 | 3,74 | 3,88 | 4,01 |
| 4300 | 0,23 | 0,49 | 0,75 | 1,06 | 1,40 | 1,77 | 2,16 | 2,36 | 2,55 | 2,74 | 2,91 | 3,11 | 3,29 | 3,61 | 3,75 | 3,88 | 3,99 |
| 4400 | 0,22 | 0,50 | 0,76 | 1,07 | 1,42 | 1,79 | 2,18 | 2,39 | 2,58 | 2,77 | 2,94 | 3,13 | 3,31 | 3,62 | 3,75 | 3,87 | 3,96 |
| 4500 | 0,22 | 0,50 | 0,77 | 1,08 | 1,43 | 1,81 | 2,21 | 2,41 | 2,61 | 2,79 | 2,96 | 3,15 | 3,32 | 3,63 | 3,75 | 3,85 | |
| 4600 | 0,22 | 0,50 | 0,78 | 1,09 | 1,45 | 1,83 | 2,23 | 2,43 | 2,63 | 2,81 | 2,98 | 3,17 | 3,34 | 3,63 | 3,74 | 3,83 | |
| 4700 | 0,22 | 0,51 | 0,78 | 1,11 | 1,46 | 1,85 | 2,25 | 2,46 | 2,65 | 2,83 | 3,00 | 3,18 | 3,35 | 3,62 | 3,72 | 3,80 | |
| 4800 | 0,22 | 0,51 | 0,79 | 1,12 | 1,48 | 1,87 | 2,27 | 2,48 | 2,67 | 2,85 | 3,02 | 3,20 | 3,35 | 3,61 | 3,70 | | |
| 4900 | 0,21 | 0,51 | 0,80 | 1,13 | 1,49 | 1,88 | 2,29 | 2,50 | 2,69 | 2,87 | 3,03 | 3,20 | 3,36 | 3,60 | 3,68 | | |
| 5000 | 0,21 | 0,51 | 0,80 | 1,14 | 1,51 | 1,90 | 2,31 | 2,51 | 2,70 | 2,88 | 3,04 | 3,21 | 3,36 | 3,58 | 3,65 | | |
| 5200 | 0,21 | 0,51 | 0,81 | 1,15 | 1,53 | 1,93 | 2,34 | 2,54 | 2,73 | 2,90 | 3,05 | 3,21 | 3,35 | 3,53 | | | |
| 5400 | 0,20 | 0,51 | 0,82 | 1,17 | 1,55 | 1,96 | 2,36 | 2,56 | 2,75 | 2,91 | 3,06 | 3,20 | 3,32 | | | | |
| 5600 | 0,19 | 0,51 | 0,83 | 1,18 | 1,57 | 1,98 | 2,38 | 2,58 | 2,75 | 2,91 | 3,05 | 3,18 | 3,28 | | | | |
| 5800 | 0,18 | 0,51 | 0,83 | 1,19 | 1,59 | 1,99 | 2,39 | 2,58 | 2,75 | 2,90 | 3,03 | 3,14 | 3,22 | | | | |
| 6000 | 0,17 | 0,51 | 0,83 | 1,20 | 1,60 | 2,00 | 2,40 | 2,58 | 2,75 | 2,88 | 2,99 | 3,09 | | | | | |

**- Area in cui le velocità sono superiori ai 30 m/s, è quindi necessario impiegare pulegge in acciaio.**
- Area where the speeds exceed 30 m/s therefore it is necessary to use steel pulleys.
- Zone, wo die Geschwindigkeit 30 m/s überschreitet wird, deshalb ist es notwendig Stahlriemen zu verwenden.
- Zone dans laquelle les vitesses dépassent 30 m/s donc il faut utiliser des poulies en acier.
- Zona en la que las velocidades superan 30 m/s por eso es preciso utilizar poleas de acero.

# Prestazioni differenziali (Pd) delle cinghie NORMAL®

Differential performances (Pd) of NORMAL® V-belts
Differenz-Leistungen (Pd) der NORMAL® Riemen
Performances différentielles (Pd) des courroies NORMAL®
Prestaciones diferenciales (Pd) de las correas NORMAL®

**Potenze differenziali in kW**
Differential powers in kW
Differenz-Leistungen in kW
Puissances différentielles en kW
Potencias diferenciales en kW

| **Rapporto di trasmissione**<br>Transmission ratio<br>Übersetzungverhältnis<br>Rapport de transmission<br>Relación de transmisión | 1,00 ÷ 1,01 | 1,02 ÷ 1,03 | 1,04 ÷ 1,06 | 1,07 ÷ 1,08 | 1,09 ÷ 1,12 | 1,13 ÷ 1,16 | 1,17 ÷ 1,22 | 1,23 ÷ 1,32 | 1,33 ÷ 1,50 | ≥ 1,51 |
|---|---|---|---|---|---|---|---|---|---|---|
| **Numero di giri al minuto della puleggia minore**<br>Rpm of smaller pulley - U/min der kleinen Scheibe<br>Tr/min. de la petite poulie - Número de r.p.m. de la polea pequeña | | | | | | | | | | |
| 100 | 0,00 | 0,00 | 0,00 | 0,00 | 0,00 | 0,00 | 0,01 | 0,01 | 0,01 | 0,01 |
| 200 | 0,00 | 0,00 | 0,00 | 0,01 | 0,01 | 0,01 | 0,01 | 0,01 | 0,01 | 0,02 |
| 300 | 0,00 | 0,00 | 0,01 | 0,01 | 0,01 | 0,01 | 0,02 | 0,02 | 0,02 | 0,02 |
| 400 | 0,00 | 0,00 | 0,01 | 0,01 | 0,01 | 0,02 | 0,02 | 0,03 | 0,03 | 0,03 |
| 500 | 0,00 | 0,00 | 0,01 | 0,01 | 0,02 | 0,02 | 0,03 | 0,03 | 0,04 | 0,04 |
| 600 | 0,00 | 0,01 | 0,01 | 0,02 | 0,02 | 0,03 | 0,03 | 0,04 | 0,04 | 0,05 |
| 700 | 0,00 | 0,01 | 0,01 | 0,02 | 0,03 | 0,03 | 0,04 | 0,04 | 0,05 | 0,06 |
| **725** | **0,00** | **0,01** | **0,01** | **0,02** | **0,03** | **0,03** | **0,04** | **0,05** | **0,05** | **0,06** |
| 800 | 0,00 | 0,01 | 0,01 | 0,02 | 0,03 | 0,04 | 0,04 | 0,05 | 0,06 | 0,07 |
| 900 | 0,00 | 0,01 | 0,02 | 0,02 | 0,03 | 0,04 | 0,05 | 0,06 | 0,07 | 0,07 |
| **950** | **0,00** | **0,01** | **0,02** | **0,03** | **0,03** | **0,04** | **0,05** | **0,06** | **0,07** | **0,08** |
| 1000 | 0,00 | 0,01 | 0,02 | 0,03 | 0,04 | 0,05 | 0,05 | 0,06 | 0,07 | 0,08 |
| 1100 | 0,00 | 0,01 | 0,02 | 0,03 | 0,04 | 0,05 | 0,06 | 0,07 | 0,08 | 0,09 |
| 1200 | 0,00 | 0,01 | 0,02 | 0,03 | 0,04 | 0,05 | 0,07 | 0,08 | 0,09 | 0,10 |
| 1300 | 0,00 | 0,01 | 0,02 | 0,04 | 0,05 | 0,06 | 0,07 | 0,08 | 0,10 | 0,11 |
| 1400 | 0,00 | 0,01 | 0,03 | 0,04 | 0,05 | 0,06 | 0,08 | 0,09 | 0,10 | 0,11 |
| **1425** | **0,00** | **0,01** | **0,03** | **0,04** | **0,05** | **0,07** | **0,08** | **0,09** | **0,10** | **0,12** |
| 1500 | 0,00 | 0,01 | 0,03 | 0,04 | 0,05 | 0,07 | 0,08 | 0,09 | 0,11 | 0,12 |
| 1600 | 0,00 | 0,01 | 0,03 | 0,04 | 0,06 | 0,07 | 0,09 | 0,10 | 0,12 | 0,13 |
| 1700 | 0,00 | 0,02 | 0,03 | 0,05 | 0,06 | 0,08 | 0,09 | 0,11 | 0,12 | 0,14 |
| 1800 | 0,00 | 0,02 | 0,03 | 0,05 | 0,06 | 0,08 | 0,10 | 0,11 | 0,13 | 0,15 |
| 1900 | 0,00 | 0,02 | 0,04 | 0,05 | 0,07 | 0,09 | 0,10 | 0,12 | 0,14 | 0,16 |
| 2000 | 0,00 | 0,02 | 0,04 | 0,06 | 0,07 | 0,09 | 0,11 | 0,13 | 0,15 | 0,16 |
| 2100 | 0,00 | 0,02 | 0,04 | 0,06 | 0,08 | 0,10 | 0,11 | 0,13 | 0,15 | 0,17 |
| 2200 | 0,00 | 0,02 | 0,04 | 0,06 | 0,08 | 0,10 | 0,12 | 0,14 | 0,16 | 0,18 |
| 2300 | 0,00 | 0,02 | 0,04 | 0,06 | 0,08 | 0,11 | 0,12 | 0,15 | 0,17 | 0,19 |
| 2400 | 0,00 | 0,02 | 0,04 | 0,07 | 0,09 | 0,11 | 0,13 | 0,15 | 0,18 | 0,20 |
| 2500 | 0,00 | 0,02 | 0,05 | 0,07 | 0,09 | 0,11 | 0,14 | 0,16 | 0,18 | 0,20 |
| 2600 | 0,00 | 0,02 | 0,05 | 0,07 | 0,09 | 0,12 | 0,14 | 0,16 | 0,19 | 0,21 |
| 2700 | 0,00 | 0,02 | 0,05 | 0,07 | 0,10 | 0,12 | 0,15 | 0,17 | 0,20 | 0,22 |
| 2800 | 0,00 | 0,03 | 0,05 | 0,08 | 0,10 | 0,13 | 0,15 | 0,18 | 0,20 | 0,23 |
| **2850** | **0,00** | **0,03** | **0,05** | **0,08** | **0,10** | **0,13** | **0,15** | **0,18** | **0,21** | **0,23** |
| 2900 | 0,00 | 0,03 | 0,05 | 0,08 | 0,10 | 0,13 | 0,16 | 0,18 | 0,21 | 0,24 |
| 3000 | 0,00 | 0,03 | 0,06 | 0,08 | 0,11 | 0,14 | 0,16 | 0,19 | 0,22 | 0,25 |
| 3100 | 0,00 | 0,03 | 0,06 | 0,09 | 0,11 | 0,14 | 0,17 | 0,20 | 0,23 | 0,25 |
| 3200 | 0,00 | 0,03 | 0,06 | 0,09 | 0,11 | 0,15 | 0,17 | 0,20 | 0,23 | 0,26 |
| 3300 | 0,00 | 0,03 | 0,06 | 0,09 | 0,12 | 0,15 | 0,18 | 0,21 | 0,24 | 0,27 |
| 3400 | 0,00 | 0,03 | 0,06 | 0,09 | 0,12 | 0,16 | 0,18 | 0,21 | 0,25 | 0,28 |
| 3500 | 0,00 | 0,03 | 0,06 | 0,10 | 0,13 | 0,16 | 0,19 | 0,22 | 0,26 | 0,29 |
| 3600 | 0,00 | 0,03 | 0,07 | 0,10 | 0,13 | 0,16 | 0,20 | 0,23 | 0,26 | 0,30 |
| 3700 | 0,00 | 0,03 | 0,07 | 0,10 | 0,13 | 0,17 | 0,20 | 0,23 | 0,27 | 0,30 |
| 3800 | 0,00 | 0,03 | 0,07 | 0,10 | 0,14 | 0,17 | 0,21 | 0,24 | 0,28 | 0,31 |
| 3900 | 0,00 | 0,04 | 0,07 | 0,11 | 0,14 | 0,18 | 0,21 | 0,25 | 0,29 | 0,32 |
| 4000 | 0,00 | 0,04 | 0,07 | 0,11 | 0,14 | 0,18 | 0,22 | 0,25 | 0,29 | 0,33 |
| 4100 | 0,00 | 0,04 | 0,08 | 0,11 | 0,15 | 0,19 | 0,22 | 0,26 | 0,30 | 0,34 |
| 4200 | 0,00 | 0,04 | 0,08 | 0,12 | 0,15 | 0,19 | 0,23 | 0,26 | 0,31 | 0,34 |
| 4300 | 0,00 | 0,04 | 0,08 | 0,12 | 0,15 | 0,20 | 0,23 | 0,27 | 0,31 | 0,35 |
| 4400 | 0,00 | 0,04 | 0,08 | 0,12 | 0,16 | 0,20 | 0,24 | 0,28 | 0,32 | 0,36 |
| 4500 | 0,00 | 0,04 | 0,08 | 0,12 | 0,16 | 0,21 | 0,24 | 0,28 | 0,33 | 0,37 |
| 4600 | 0,00 | 0,04 | 0,08 | 0,13 | 0,16 | 0,21 | 0,25 | 0,29 | 0,34 | 0,38 |
| 4700 | 0,00 | 0,04 | 0,09 | 0,13 | 0,17 | 0,22 | 0,25 | 0,30 | 0,34 | 0,39 |
| 4800 | 0,00 | 0,04 | 0,09 | 0,13 | 0,17 | 0,22 | 0,26 | 0,30 | 0,35 | 0,39 |
| 4900 | 0,00 | 0,04 | 0,09 | 0,14 | 0,18 | 0,22 | 0,27 | 0,31 | 0,36 | 0,40 |
| 5000 | 0,00 | 0,05 | 0,09 | 0,14 | 0,18 | 0,23 | 0,27 | 0,32 | 0,37 | 0,41 |
| 5200 | 0,00 | 0,05 | 0,10 | 0,14 | 0,19 | 0,24 | 0,28 | 0,33 | 0,38 | 0,43 |
| 5400 | 0,00 | 0,05 | 0,10 | 0,15 | 0,19 | 0,25 | 0,29 | 0,34 | 0,40 | 0,44 |
| 5600 | 0,00 | 0,05 | 0,10 | 0,15 | 0,20 | 0,26 | 0,30 | 0,35 | 0,41 | 0,46 |
| 5800 | 0,00 | 0,05 | 0,11 | 0,16 | 0,21 | 0,27 | 0,31 | 0,37 | 0,42 | 0,48 |
| 6000 | 0,00 | 0,05 | 0,11 | 0,17 | 0,21 | 0,27 | 0,33 | 0,38 | 0,44 | 0,49 |

# Prestazioni base (Pb) delle cinghie NORMAL®

Basic performances (Pb) of belts NORMAL®
Grundleistungen (Pb) der Riemen NORMAL®
Performances de base (Pb) des courroies NORMAL®
Prestaciones básicas (Pb) de las correas NORMAL®

**Sezione**
Section
Profil
Section
Perfil

# A

**TABELLA N. 5 - Potenze trasmesse in kW**
TABLE Nr. 5 - Power ratings in kW
TABELLE Nr. 5 - Leistungswerte in kW
TABLEAU Nr. 5 - Puissances transmises en kW
TABLA Nro. 5 - Potencias de régimen en kW

**Diametro primitivo della puleggia minore (mm)**
Pitch diameter of smaller pulley (mm) - Wirkdurchmesser der kleinen Scheibe (mm)
Diamètre primitif de la petite poulie (mm) - Diámetro primitivo de la polea pequeña (mm)

| **Numero di giri al minuto della puleggia minore**<br>Rpm of smaller pulley - U/min der kleinen Scheibe<br>Tr/min. de la petite poulie - Número de r.p.m. de la polea pequeña | **71** | **80** | **85** | **90** | **95** | **100** | **106** | **112** | **125** | **132** | **140** | **150** | **160** | **170** | **180** | **190** | **200** | **212** |
|---|---|---|---|---|---|---|---|---|---|---|---|---|---|---|---|---|---|---|
| 100 | 0,13 | 0,16 | 0,19 | 0,21 | 0,23 | 0,25 | 0,28 | 0,30 | 0,35 | 0,38 | 0,42 | 0,46 | 0,50 | 0,54 | 0,58 | 0,62 | 0,66 | 0,71 |
| 200 | 0,22 | 0,29 | 0,33 | 0,37 | 0,41 | 0,45 | 0,50 | 0,54 | 0,65 | 0,70 | 0,76 | 0,84 | 0,92 | 0,99 | 1,07 | 1,14 | 1,22 | 1,30 |
| 300 | 0,29 | 0,40 | 0,46 | 0,52 | 0,57 | 0,63 | 0,70 | 0,77 | 0,91 | 0,99 | 1,08 | 1,19 | 1,30 | 1,41 | 1,52 | 1,63 | 1,74 | 1,86 |
| 400 | 0,36 | 0,50 | 0,57 | 0,65 | 0,73 | 0,80 | 0,89 | 0,98 | 1,17 | 1,27 | 1,38 | 1,53 | 1,67 | 1,81 | 1,95 | 2,09 | 2,23 | 2,39 |
| 500 | 0,42 | 0,59 | 0,68 | 0,78 | 0,87 | 0,96 | 1,07 | 1,18 | 1,41 | 1,53 | 1,67 | 1,85 | 2,02 | 2,19 | 2,36 | 2,53 | 2,70 | 2,90 |
| 600 | 0,48 | 0,68 | 0,79 | 0,90 | 1,00 | 1,11 | 1,24 | 1,37 | 1,64 | 1,78 | 1,95 | 2,15 | 2,36 | 2,56 | 2,76 | 2,96 | 3,15 | 3,39 |
| 700 | 0,53 | 0,76 | 0,89 | 1,01 | 1,13 | 1,26 | 1,40 | 1,55 | 1,86 | 2,03 | 2,22 | 2,45 | 2,68 | 2,91 | 3,14 | 3,37 | 3,59 | 3,86 |
| **725** | **0,54** | **0,78** | **0,91** | **1,04** | **1,16** | **1,29** | **1,44** | **1,59** | **1,92** | **2,09** | **2,28** | **2,52** | **2,76** | **3,00** | **3,24** | **3,47** | **3,70** | **3,98** |
| 800 | 0,58 | 0,84 | 0,98 | 1,12 | 1,26 | 1,40 | 1,56 | 1,72 | 2,08 | 2,26 | 2,48 | 2,74 | 3,00 | 3,26 | 0,16 | 3,77 | 4,02 | 4,32 |
| 900 | 0,63 | 0,91 | 1,07 | 1,22 | 1,38 | 1,53 | 1,71 | 1,89 | 2,28 | 2,49 | 2,73 | 3,02 | 3,30 | 3,59 | 3,87 | 4,15 | 4,43 | 4,75 |
| **950** | **0,65** | **0,95** | **1,11** | **1,27** | **1,43** | **1,60** | **1,79** | **1,98** | **2,39** | **2,60** | **2,85** | **3,15** | **3,45** | **3,75** | **4,05** | **4,34** | **4,63** | **4,97** |
| 1000 | 0,67 | 0,98 | 1,15 | 1,32 | 1,49 | 1,66 | 1,86 | 2,06 | 2,49 | 2,71 | 2,97 | 3,29 | 3,60 | 3,91 | 4,22 | 4,52 | 4,82 | 5,18 |
| 1100 | 0,71 | 1,05 | 1,23 | 1,42 | 1,60 | 1,79 | 2,00 | 2,22 | 2,68 | 2,93 | 3,21 | 3,55 | 3,89 | 4,22 | 4,55 | 4,88 | 5,20 | 5,59 |
| 1200 | 0,74 | 1,11 | 1,31 | 1,51 | 1,71 | 1,91 | 2,14 | 2,37 | 2,87 | 3,14 | 3,43 | 3,80 | 4,17 | 4,53 | 4,88 | 5,23 | 5,57 | 5,98 |
| 1300 | 0,78 | 1,17 | 1,39 | 1,60 | 1,81 | 2,02 | 2,27 | 2,52 | 3,05 | 3,34 | 3,66 | 4,05 | 4,44 | 4,82 | 5,19 | 5,56 | 5,93 | 6,36 |
| 1400 | 0,81 | 1,23 | 1,46 | 1,69 | 1,91 | 2,14 | 2,40 | 2,67 | 3,23 | 3,53 | 3,87 | 4,29 | 4,70 | 5,10 | 5,50 | 5,88 | 6,27 | 6,72 |
| **1425** | **0,82** | **1,24** | **1,48** | **1,71** | **1,94** | **2,16** | **2,44** | **2,70** | **3,28** | **3,58** | **3,92** | **4,35** | **4,76** | **5,17** | **5,57** | **5,96** | **6,35** | **6,80** |
| 1500 | 0,84 | 1,28 | 1,53 | 1,77 | 2,01 | 2,25 | 2,53 | 2,81 | 3,41 | 3,72 | 4,08 | 4,52 | 4,95 | 5,37 | 5,79 | 6,19 | 6,59 | 7,06 |
| 1600 | 0,86 | 1,33 | 1,59 | 1,85 | 2,10 | 2,35 | 2,65 | 2,95 | 3,57 | 3,91 | 4,28 | 4,74 | 5,19 | 5,63 | 6,07 | 6,49 | 6,90 | 7,39 |
| 1700 | 0,89 | 1,38 | 1,66 | 1,93 | 2,19 | 2,46 | 2,77 | 3,08 | 3,74 | 4,08 | 4,48 | 4,96 | 5,43 | 5,89 | 6,33 | 6,77 | 7,20 | 7,70 |
| 1800 | 0,91 | 1,43 | 1,72 | 2,00 | 2,28 | 2,55 | 2,88 | 3,21 | 3,89 | 4,26 | 4,66 | 5,16 | 5,65 | 6,13 | 6,59 | 7,04 | 7,48 | 7,99 |
| 1900 | 0,93 | 1,48 | 1,78 | 2,07 | 2,36 | 2,65 | 2,99 | 3,33 | 4,04 | 4,42 | 4,84 | 5,36 | 5,87 | 6,36 | 6,83 | 7,30 | 7,75 | 8,27 |
| 2000 | 0,95 | 1,52 | 1,83 | 2,14 | 2,44 | 2,74 | 3,10 | 3,45 | 4,19 | 4,58 | 5,02 | 5,55 | 6,07 | 6,58 | 7,07 | 7,54 | 8,00 | 8,52 |
| 2100 | 0,97 | 1,56 | 1,88 | 2,20 | 2,52 | 2,83 | 3,20 | 3,56 | 4,33 | 4,74 | 5,19 | 5,74 | 6,27 | 6,79 | 7,28 | 7,77 | 8,23 | 8,76 |
| 2200 | 0,99 | 1,60 | 1,94 | 2,27 | 2,59 | 2,92 | 3,30 | 3,67 | 4,47 | 4,88 | 5,35 | 5,91 | 6,46 | 6,98 | 7,49 | 7,98 | 8,44 | 8,97 |
| 2300 | 1,00 | 1,64 | 1,98 | 2,33 | 2,66 | 3,00 | 3,39 | 3,78 | 4,60 | 5,02 | 5,50 | 6,08 | 6,63 | 7,17 | 7,68 | 8,17 | 8,64 | 9,17 |
| 2400 | 1,01 | 1,67 | 2,03 | 2,38 | 2,73 | 3,08 | 3,48 | 3,88 | 4,72 | 5,16 | 5,65 | 6,23 | 6,80 | 7,34 | 7,86 | 8,35 | 8,82 | 9,34 |
| 2500 | 1,02 | 1,70 | 2,07 | 2,44 | 2,80 | 3,15 | 3,57 | 3,98 | 4,84 | 5,29 | 5,78 | 6,38 | 6,96 | 7,50 | 8,02 | 8,52 | 8,98 | 9,50 |
| 2600 | 1,03 | 1,73 | 2,11 | 2,49 | 2,86 | 3,22 | 3,65 | 4,07 | 4,95 | 5,41 | 5,91 | 6,52 | 7,10 | 7,65 | 8,17 | 8,66 | 9,12 | 9,63 |
| 2700 | 1,04 | 1,76 | 2,15 | 2,54 | 2,92 | 3,29 | 3,73 | 4,16 | 5,06 | 5,52 | 6,04 | 6,65 | 7,24 | 7,79 | 8,31 | 8,79 | 9,24 | 9,73 |
| 2800 | 1,04 | 1,78 | 2,19 | 2,58 | 2,97 | 3,35 | 3,80 | 4,24 | 5,16 | 5,63 | 6,15 | 6,77 | 7,36 | 7,91 | 8,43 | 8,91 | 9,34 | 9,82 |
| **2850** | **1,04** | **1,80** | **2,20** | **2,60** | **3,00** | **3,39** | **3,84** | **4,28** | **5,21** | **5,68** | **6,21** | **6,83** | **7,42** | **7,97** | **8,48** | **8,95** | **9,39** | **9,85** |
| 2900 | 1,04 | 1,81 | 2,22 | 2,63 | 3,02 | 3,42 | 3,87 | 4,32 | 5,25 | 5,73 | 6,26 | 6,88 | 7,47 | 8,02 | 8,53 | 9,00 | 9,42 | 9,87 |
| 3000 | 1,05 | 1,83 | 2,25 | 2,67 | 3,07 | 3,47 | 3,94 | 4,40 | 5,34 | 5,83 | 6,36 | 6,98 | 7,57 | 8,12 | 8,62 | 9,07 | 9,48 | 9,91 |
| 3100 | 1,05 | 1,85 | 2,28 | 2,70 | 3,12 | 3,53 | 4,00 | 4,47 | 5,42 | 5,91 | 6,45 | 7,08 | 7,66 | 8,20 | 8,69 | 9,13 | 9,52 | 9,91 |
| 3200 | 1,04 | 1,86 | 2,30 | 2,74 | 3,16 | 3,58 | 4,06 | 4,53 | 5,50 | 5,99 | 6,53 | 7,16 | 7,74 | 8,27 | 8,74 | 9,17 | 9,53 | |
| 3300 | 1,04 | 1,88 | 2,33 | 2,77 | 3,20 | 3,62 | 4,11 | 4,59 | 5,57 | 6,06 | 6,60 | 7,23 | 7,80 | 8,32 | 8,78 | 9,18 | 9,52 | |
| 3400 | 1,04 | 1,89 | 2,35 | 2,80 | 3,24 | 3,66 | 4,16 | 4,65 | 5,63 | 6,13 | 6,66 | 7,29 | 7,85 | 8,36 | 8,80 | 9,18 | | |
| 3500 | 1,03 | 1,90 | 2,37 | 2,82 | 3,27 | 3,70 | 4,21 | 4,69 | 5,69 | 6,18 | 6,72 | 7,33 | 7,89 | 8,38 | 8,80 | 9,15 | | |
| 3600 | 1,02 | 1,91 | 2,38 | 2,85 | 3,30 | 3,74 | 4,25 | 4,74 | 5,74 | 6,23 | 6,76 | 7,37 | 7,91 | 8,38 | 8,78 | | | |
| 3700 | 1,01 | 1,91 | 2,39 | 2,87 | 3,32 | 3,77 | 4,28 | 4,78 | 5,78 | 6,27 | 6,80 | 7,40 | 7,92 | 8,37 | 8,75 | | | |
| 3800 | 1,00 | 1,91 | 2,40 | 2,88 | 3,35 | 3,79 | 4,31 | 4,81 | 5,81 | 6,30 | 6,83 | 7,41 | 7,92 | 8,35 | | | | |
| 3900 | 0,98 | 1,91 | 2,41 | 2,89 | 3,36 | 3,82 | 4,34 | 4,84 | 5,84 | 6,33 | 6,84 | 7,41 | 7,90 | 8,30 | | | | |
| 4000 | 0,97 | 1,91 | 2,42 | 2,90 | 3,38 | 3,84 | 4,36 | 4,86 | 5,86 | 6,34 | 6,85 | 7,40 | 7,87 | | | | | |
| 4100 | 0,95 | 1,91 | 2,42 | 2,91 | 3,39 | 3,85 | 4,38 | 4,88 | 5,87 | 6,35 | 6,84 | 7,38 | 7,82 | | | | | |
| 4200 | 0,93 | 1,90 | 2,42 | 2,92 | 3,40 | 3,86 | 4,39 | 4,89 | 5,88 | 6,35 | 6,83 | 7,34 | | | | | | |
| 4300 | 0,91 | 1,89 | 2,41 | 2,92 | 3,40 | 3,87 | 4,40 | 4,90 | 5,87 | 6,34 | 6,80 | 7,30 | | | | | | |
| 4400 | 0,88 | 1,88 | 2,41 | 2,91 | 3,40 | 3,87 | 4,40 | 4,90 | 5,86 | 6,31 | 6,77 | 7,23 | | | | | | |
| 4500 | 0,86 | 1,86 | 2,40 | 2,91 | 3,40 | 3,86 | 4,39 | 4,89 | 5,84 | 6,28 | 6,72 | | | | | | | |
| 4600 | 0,83 | 1,85 | 2,38 | 2,90 | 3,39 | 3,86 | 4,39 | 4,88 | 5,82 | 6,24 | 6,66 | | | | | | | |
| 4700 | 0,80 | 1,83 | 2,37 | 2,88 | 3,38 | 3,84 | 4,37 | 4,86 | 5,78 | 6,19 | 6,59 | | | | | | | |
| 4800 | 0,77 | 1,81 | 2,35 | 2,87 | 3,36 | 3,83 | 4,35 | 4,84 | 5,74 | 6,14 | | | | | | | | |
| 4900 | 0,74 | 1,78 | 2,33 | 2,85 | 3,34 | 3,81 | 4,33 | 4,80 | 5,68 | 6,07 | | | | | | | | |
| 5000 | 0,70 | 1,75 | 2,30 | 2,82 | 3,32 | 3,78 | 4,30 | 4,77 | 5,62 | 5,99 | | | | | | | | |
| 5200 | 0,63 | 1,69 | 2,24 | 2,76 | 3,25 | 3,71 | 4,22 | 4,67 | 5,47 | | | | | | | | | |
| 5400 | 0,54 | 1,62 | 2,17 | 2,69 | 3,18 | 3,63 | 4,12 | 4,55 | | | | | | | | | | |
| 5600 | 0,45 | 1,53 | 2,09 | 2,60 | 3,08 | 3,52 | 3,99 | 4,40 | | | | | | | | | | |
| 5800 | 0,35 | 1,44 | 1,99 | 2,50 | 2,97 | 3,39 | 3,84 | 4,22 | | | | | | | | | | |
| 6000 | 0,24 | 1,33 | 1,88 | 2,38 | 2,83 | 3,24 | 3,66 | | | | | | | | | | | |

**- Area in cui le velocità sono superiori ai 30 m/s, è quindi necessario impiegare pulegge in acciaio.**
- Area where the speeds exceed 30 m/s therefore it is necessary to use steel pulleys.
- Zone, wo die Geschwindigkeit 30 m/s überschreitet wird, deshalb ist es notwendig Stahlriemen zu verwenden.
- Zone dans laquelle les vitesses dépassent 30 m/s donc il faut utiliser des poulies en acier.
- Zona en la que las velocidades superan 30 m/s por eso es preciso utilizar poleas de acero.

# Prestazioni differenziali (Pd) delle cinghie NORMAL®

Differential performances (Pd) of NORMAL® V-belts
Differenz-Leistungen (Pd) der NORMAL® Riemen
Performances différentielles (Pd) des courroies NORMAL®
Prestaciones diferenciales (Pd) de las correas NORMAL®

**Potenze differenziali in kW**
Differential powers in kW
Differenz-Leistungen in kW
Puissances différentielles en kW
Potencias diferenciales en kW

| **Rapporto di trasmissione**<br>Transmission ratio<br>Übersetzungverhältnis<br>Rapport de transmission<br>Relación de transmisión | 1,00 ÷ 1,01 | 1,02 ÷ 1,03 | 1,04 ÷ 1,06 | 1,07 ÷ 1,08 | 1,09 ÷ 1,12 | 1,13 ÷ 1,16 | 1,17 ÷ 1,22 | 1,23 ÷ 1,32 | 1,33 ÷ 1,50 | ≥ 1,51 |
|---|---|---|---|---|---|---|---|---|---|---|
| **Numero di giri al minuto della puleggia minore**<br>Rpm of smaller pulley - U/min der kleinen Scheibe<br>Tr/min. de la petite poulie - Número de r.p.m. de la polea pequeña | | | | | | | | | | |
| 100 | 0,00 | 0,00 | 0,00 | 0,01 | 0,01 | 0,01 | 0,01 | 0,01 | 0,02 | 0,02 |
| 200 | 0,00 | 0,00 | 0,01 | 0,01 | 0,02 | 0,02 | 0,02 | 0,03 | 0,03 | 0,04 |
| 300 | 0,00 | 0,01 | 0,01 | 0,02 | 0,02 | 0,03 | 0,04 | 0,04 | 0,05 | 0,05 |
| 400 | 0,00 | 0,01 | 0,02 | 0,02 | 0,03 | 0,04 | 0,05 | 0,06 | 0,06 | 0,07 |
| 500 | 0,00 | 0,01 | 0,02 | 0,03 | 0,04 | 0,05 | 0,06 | 0,07 | 0,08 | 0,09 |
| 600 | 0,00 | 0,01 | 0,02 | 0,04 | 0,05 | 0,06 | 0,07 | 0,08 | 0,10 | 0,11 |
| 700 | 0,00 | 0,01 | 0,03 | 0,04 | 0,06 | 0,07 | 0,08 | 0,10 | 0,11 | 0,13 |
| **725** | **0,00** | **0,01** | **0,03** | **0,04** | **0,06** | **0,07** | **0,09** | **0,10** | **0,12** | **0,13** |
| 800 | 0,00 | 0,02 | 0,03 | 0,05 | 0,06 | 0,08 | 0,10 | 0,11 | 0,13 | 0,14 |
| 900 | 0,00 | 0,02 | 0,04 | 0,05 | 0,07 | 0,09 | 0,11 | 0,13 | 0,14 | 0,16 |
| **950** | **0,00** | **0,02** | **0,04** | **0,06** | **0,08** | **0,09** | **0,11** | **0,13** | **0,15** | **0,17** |
| 1000 | 0,00 | 0,02 | 0,04 | 0,06 | 0,08 | 0,10 | 0,12 | 0,14 | 0,16 | 0,18 |
| 1100 | 0,00 | 0,02 | 0,04 | 0,07 | 0,09 | 0,11 | 0,13 | 0,15 | 0,18 | 0,20 |
| 1200 | 0,00 | 0,02 | 0,05 | 0,07 | 0,10 | 0,12 | 0,14 | 0,17 | 0,19 | 0,21 |
| 1300 | 0,00 | 0,03 | 0,05 | 0,08 | 0,10 | 0,13 | 0,16 | 0,18 | 0,21 | 0,23 |
| 1400 | 0,00 | 0,03 | 0,06 | 0,08 | 0,11 | 0,14 | 0,17 | 0,20 | 0,22 | 0,25 |
| **1425** | **0,00** | **0,03** | **0,06** | **0,09** | **0,11** | **0,14** | **0,17** | **0,20** | **0,23** | **0,26** |
| 1500 | 0,00 | 0,03 | 0,06 | 0,09 | 0,12 | 0,15 | 0,18 | 0,21 | 0,24 | 0,27 |
| 1600 | 0,00 | 0,03 | 0,06 | 0,10 | 0,13 | 0,16 | 0,19 | 0,22 | 0,25 | 0,29 |
| 1700 | 0,00 | 0,03 | 0,07 | 0,10 | 0,14 | 0,17 | 0,20 | 0,24 | 0,27 | 0,30 |
| 1800 | 0,00 | 0,04 | 0,07 | 0,11 | 0,14 | 0,18 | 0,22 | 0,25 | 0,29 | 0,32 |
| 1900 | 0,00 | 0,04 | 0,08 | 0,11 | 0,15 | 0,19 | 0,23 | 0,27 | 0,30 | 0,34 |
| 2000 | 0,00 | 0,04 | 0,08 | 0,12 | 0,16 | 0,20 | 0,24 | 0,28 | 0,32 | 0,36 |
| 2100 | 0,00 | 0,04 | 0,08 | 0,13 | 0,17 | 0,21 | 0,25 | 0,29 | 0,33 | 0,38 |
| 2200 | 0,00 | 0,04 | 0,09 | 0,13 | 0,17 | 0,22 | 0,26 | 0,31 | 0,35 | 0,39 |
| 2300 | 0,00 | 0,05 | 0,09 | 0,14 | 0,18 | 0,23 | 0,28 | 0,32 | 0,37 | 0,41 |
| 2400 | 0,00 | 0,05 | 0,10 | 0,14 | 0,19 | 0,24 | 0,29 | 0,34 | 0,38 | 0,43 |
| 2500 | 0,00 | 0,05 | 0,10 | 0,15 | 0,20 | 0,25 | 0,30 | 0,35 | 0,40 | 0,45 |
| 2600 | 0,00 | 0,05 | 0,10 | 0,16 | 0,21 | 0,26 | 0,31 | 0,36 | 0,41 | 0,47 |
| 2700 | 0,00 | 0,05 | 0,11 | 0,16 | 0,21 | 0,27 | 0,32 | 0,38 | 0,43 | 0,48 |
| 2800 | 0,00 | 0,06 | 0,11 | 0,17 | 0,22 | 0,28 | 0,34 | 0,39 | 0,45 | 0,50 |
| **2850** | **0,00** | **0,06** | **0,11** | **0,17** | **0,23** | **0,28** | **0,34** | **0,40** | **0,45** | **0,51** |
| 2900 | 0,00 | 0,06 | 0,12 | 0,17 | 0,23 | 0,29 | 0,35 | 0,41 | 0,46 | 0,52 |
| 3000 | 0,00 | 0,06 | 0,12 | 0,18 | 0,24 | 0,30 | 0,36 | 0,42 | 0,48 | 0,54 |
| 3100 | 0,00 | 0,06 | 0,12 | 0,19 | 0,25 | 0,31 | 0,37 | 0,43 | 0,49 | 0,55 |
| 3200 | 0,00 | 0,06 | 0,13 | 0,19 | 0,25 | 0,32 | 0,38 | 0,45 | 0,51 | 0,57 |
| 3300 | 0,00 | 0,07 | 0,13 | 0,20 | 0,26 | 0,33 | 0,40 | 0,46 | 0,53 | 0,59 |
| 3400 | 0,00 | 0,07 | 0,14 | 0,20 | 0,27 | 0,34 | 0,41 | 0,48 | 0,54 | 0,61 |
| 3500 | 0,00 | 0,07 | 0,14 | 0,21 | 0,28 | 0,35 | 0,42 | 0,49 | 0,56 | 0,63 |
| 3600 | 0,00 | 0,07 | 0,14 | 0,22 | 0,29 | 0,36 | 0,43 | 0,50 | 0,57 | 0,64 |
| 3700 | 0,00 | 0,07 | 0,15 | 0,22 | 0,29 | 0,37 | 0,44 | 0,52 | 0,59 | 0,66 |
| 3800 | 0,00 | 0,08 | 0,15 | 0,23 | 0,30 | 0,38 | 0,46 | 0,53 | 0,61 | 0,68 |
| 3900 | 0,00 | 0,08 | 0,16 | 0,23 | 0,31 | 0,39 | 0,47 | 0,55 | 0,62 | 0,70 |
| 4000 | 0,00 | 0,08 | 0,16 | 0,24 | 0,32 | 0,40 | 0,48 | 0,56 | 0,64 | 0,72 |
| 4100 | 0,00 | 0,08 | 0,16 | 0,25 | 0,33 | 0,41 | 0,49 | 0,57 | 0,65 | 0,73 |
| 4200 | 0,00 | 0,08 | 0,17 | 0,25 | 0,33 | 0,42 | 0,50 | 0,59 | 0,67 | 0,75 |
| 4300 | 0,00 | 0,09 | 0,17 | 0,26 | 0,34 | 0,43 | 0,52 | 0,60 | 0,69 | 0,77 |
| 4400 | 0,00 | 0,09 | 0,18 | 0,26 | 0,35 | 0,44 | 0,53 | 0,62 | 0,70 | 0,79 |
| 4500 | 0,00 | 0,09 | 0,18 | 0,27 | 0,36 | 0,45 | 0,54 | 0,63 | 0,72 | 0,81 |
| 4600 | 0,00 | 0,09 | 0,18 | 0,28 | 0,37 | 0,46 | 0,55 | 0,64 | 0,73 | 0,82 |
| 4700 | 0,00 | 0,09 | 0,19 | 0,28 | 0,37 | 0,47 | 0,56 | 0,66 | 0,75 | 0,84 |
| 4800 | 0,00 | 0,09 | 0,19 | 0,29 | 0,38 | 0,48 | 0,58 | 0,67 | 0,76 | 0,86 |
| 4900 | 0,00 | 0,10 | 0,20 | 0,29 | 0,39 | 0,49 | 0,59 | 0,69 | 0,78 | 0,88 |
| 5000 | 0,00 | 0,10 | 0,20 | 0,30 | 0,40 | 0,50 | 0,60 | 0,70 | 0,80 | 0,89 |
| 5200 | 0,00 | 0,10 | 0,21 | 0,31 | 0,41 | 0,52 | 0,62 | 0,73 | 0,83 | 0,93 |
| 5400 | 0,00 | 0,11 | 0,21 | 0,32 | 0,43 | 0,54 | 0,65 | 0,76 | 0,86 | 0,97 |
| 5600 | 0,00 | 0,11 | 0,22 | 0,34 | 0,44 | 0,56 | 0,67 | 0,78 | 0,89 | 1,00 |
| 5800 | 0,00 | 0,11 | 0,23 | 0,35 | 0,46 | 0,58 | 0,70 | 0,81 | 0,92 | 1,04 |
| 6000 | 0,00 | 0,12 | 0,24 | 0,36 | 0,48 | 0,60 | 0,72 | 0,84 | 0,96 | 1,07 |

# Prestazioni base (Pb) delle cinghie NORMAL®

Basic performances (Pb) of belts NORMAL®
Grundleistungen (Pb) der Riemen NORMAL®
Performances de base (Pb) des courroies NORMAL®
Prestaciones básicas (Pb) de las correas NORMAL®

**Sezione**
Section
Profil
Section
Perfil

# B

**TABELLA N. 5 - Potenze trasmesse in kW**
TABLE Nr. 5 - Power ratings in kW
TABELLE Nr. 5 - Leistungswerte in kW
TABLEAU Nr. 5 - Puissances transmises en kW
TABLA Nro. 5 - Potencias de régimen en kW

**Diametro primitivo della puleggia minore (mm)**
Pitch diameter of smaller pulley (mm) - Wirkdurchmesser der kleinen Scheibe (mm)
Diamètre primitif de la petite poulie (mm) - Diámetro primitivo de la polea pequeña (mm)

| **Numero di giri al minuto della puleggia minore**<br>Rpm of smaller pulley - U/min der kleinen Scheibe<br>Tr/min. de la petite poulie - Número de r.p.m. de la polea pequeña | **112** | **118** | **132** | **140** | **150** | **160** | **170** | **180** | **190** | **200** | **212** | **224** | **236** | **250** | **265** | **280** |
|---|---|---|---|---|---|---|---|---|---|---|---|---|---|---|---|---|
| 100 | 0,34 | 0,38 | 0,47 | 0,52 | 0,59 | 0,65 | 0,72 | 0,78 | 0,84 | 0,91 | 0,98 | 1,06 | 1,13 | 1,22 | 1,31 | 1,40 |
| 200 | 0,60 | 0,67 | 0,84 | 0,94 | 1,06 | 1,18 | 1,30 | 1,42 | 1,54 | 1,66 | 1,80 | 1,94 | 2,08 | 2,24 | 2,41 | 2,59 |
| 300 | 0,82 | 0,92 | 1,17 | 1,32 | 1,49 | 1,66 | 1,84 | 2,01 | 2,18 | 2,35 | 2,55 | 2,76 | 2,96 | 3,19 | 3,44 | 3,68 |
| 400 | 1,02 | 1,16 | 1,48 | 1,66 | 1,89 | 2,12 | 2,34 | 2,56 | 2,78 | 3,00 | 3,26 | 3,53 | 3,78 | 4,08 | 4,40 | 4,72 |
| 500 | 1,20 | 1,37 | 1,77 | 1,99 | 2,27 | 2,54 | 2,81 | 3,09 | 3,35 | 3,62 | 3,94 | 4,26 | 4,57 | 4,93 | 5,32 | 5,70 |
| 600 | 1,37 | 1,57 | 2,04 | 2,30 | 2,62 | 2,95 | 3,27 | 3,59 | 3,90 | 4,21 | 4,59 | 4,96 | 5,32 | 5,75 | 6,20 | 6,64 |
| 700 | 1,53 | 1,76 | 2,29 | 2,59 | 2,97 | 3,33 | 3,70 | 4,06 | 4,42 | 4,78 | 5,21 | 5,63 | 6,04 | 6,52 | 7,03 | 7,54 |
| **725** | **1,57** | **1,81** | **2,35** | **2,66** | **3,05** | **3,43** | **3,81** | **4,18** | **4,55** | **4,92** | **5,36** | **5,79** | **6,22** | **6,71** | **7,24** | **7,75** |
| 800 | 1,68 | 1,94 | 2,54 | 2,87 | 3,29 | 3,71 | 4,12 | 4,52 | 4,93 | 5,32 | 5,80 | 6,27 | 6,73 | 7,27 | 7,83 | 8,39 |
| 900 | 1,82 | 2,11 | 2,77 | 3,14 | 3,60 | 4,06 | 4,51 | 4,96 | 5,41 | 5,85 | 6,37 | 6,88 | 7,39 | 7,97 | 8,59 | 9,20 |
| **950** | **1,89** | **2,19** | **2,88** | **3,27** | **3,75** | **4,23** | **4,71** | **5,18** | **5,64** | **6,10** | **6,64** | **7,18** | **7,71** | **8,31** | **8,96** | **9,59** |
| 1000 | 1,95 | 2,27 | 2,99 | 3,40 | 3,90 | 4,40 | 4,90 | 5,38 | 5,87 | 6,34 | 6,91 | 7,47 | 8,02 | 8,65 | 9,31 | 9,96 |
| 1100 | 2,07 | 2,42 | 3,20 | 3,64 | 4,19 | 4,73 | 5,26 | 5,79 | 6,31 | 6,82 | 7,43 | 8,03 | 8,61 | 9,29 | 9,99 | 10,68 |
| 1200 | 2,19 | 2,56 | 3,40 | 3,88 | 4,46 | 5,04 | 5,61 | 6,17 | 6,73 | 7,28 | 7,92 | 8,56 | 9,18 | 9,89 | 10,63 | 11,35 |
| 1300 | 2,30 | 2,69 | 3,59 | 4,10 | 4,72 | 5,34 | 5,95 | 6,54 | 7,13 | 7,71 | 8,39 | 9,06 | 9,71 | 10,45 | 11,23 | 11,98 |
| 1400 | 2,40 | 2,82 | 3,77 | 4,31 | 4,97 | 5,62 | 6,26 | 6,89 | 7,51 | 8,12 | 8,83 | 9,53 | 10,21 | 10,98 | 11,78 | 12,55 |
| **1425** | **2,42** | **2,85** | **3,82** | **4,36** | **5,03** | **5,69** | **6,34** | **6,98** | **7,60** | **8,22** | **8,94** | **9,64** | **10,33** | **11,11** | **11,91** | **12,69** |
| 1500 | 2,49 | 2,93 | 3,94 | 4,51 | 5,21 | 5,89 | 6,56 | 7,22 | 7,87 | 8,51 | 9,25 | 9,97 | 10,67 | 11,47 | 12,29 | 13,07 |
| 1600 | 2,58 | 3,04 | 4,11 | 4,70 | 5,43 | 6,15 | 6,85 | 7,54 | 8,21 | 8,87 | 9,64 | 10,38 | 11,10 | 11,92 | 12,75 | 13,54 |
| 1700 | 2,66 | 3,15 | 4,26 | 4,88 | 5,64 | 6,39 | 7,12 | 7,83 | 8,53 | 9,21 | 10,00 | 10,76 | 11,50 | 12,32 | 13,16 | 13,95 |
| 1800 | 2,73 | 3,24 | 4,40 | 5,05 | 5,84 | 6,62 | 7,37 | 8,11 | 8,83 | 9,52 | 10,33 | 11,11 | 11,85 | 12,68 | 13,52 | 14,29 |
| 1900 | 2,80 | 3,33 | 4,53 | 5,21 | 6,03 | 6,83 | 7,61 | 8,36 | 9,10 | 9,81 | 10,63 | 11,42 | 12,17 | 12,99 | 13,82 | 14,58 |
| 2000 | 2,86 | 3,41 | 4,66 | 5,35 | 6,20 | 7,02 | 7,82 | 8,60 | 9,35 | 10,07 | 10,90 | 11,69 | 12,44 | 13,26 | 14,07 | 14,80 |
| 2100 | 2,91 | 3,48 | 4,77 | 5,49 | 6,36 | 7,21 | 8,02 | 8,81 | 9,58 | 10,31 | 11,14 | 11,93 | 12,68 | 13,48 | 14,26 | 14,96 |
| 2200 | 2,95 | 3,54 | 4,87 | 5,61 | 6,51 | 7,37 | 8,20 | 9,01 | 9,78 | 10,51 | 11,35 | 12,13 | 12,86 | 13,64 | 14,39 | 15,04 |
| 2300 | 2,99 | 3,60 | 4,97 | 5,72 | 6,64 | 7,52 | 8,37 | 9,18 | 9,95 | 10,69 | 11,52 | 12,30 | 13,01 | 13,76 | 14,46 | 15,05 |
| 2400 | 3,02 | 3,65 | 5,05 | 5,82 | 6,76 | 7,65 | 8,51 | 9,33 | 10,10 | 10,84 | 11,66 | 12,42 | 13,10 | 13,82 | 14,46 | |
| 2500 | 3,05 | 3,69 | 5,12 | 5,91 | 6,86 | 7,77 | 8,63 | 9,45 | 10,23 | 10,96 | 11,76 | 12,50 | 13,15 | 13,82 | 14,40 | |
| 2600 | 3,06 | 3,72 | 5,18 | 5,99 | 6,95 | 7,86 | 8,73 | 9,55 | 10,32 | 11,04 | 11,83 | 12,53 | 13,15 | 13,76 | | |
| 2700 | 3,07 | 3,74 | 5,23 | 6,05 | 7,02 | 7,94 | 8,82 | 9,63 | 10,39 | 11,09 | 11,86 | 12,53 | 13,10 | | | |
| 2800 | 3,07 | 3,76 | 5,27 | 6,10 | 7,08 | 8,01 | 8,87 | 9,68 | 10,43 | 11,11 | 11,84 | 12,47 | 12,99 | | | |
| **2850** | **3,07** | **3,76** | **5,29** | **6,12** | **7,10** | **8,03** | **8,90** | **9,70** | **10,44** | **11,11** | **11,82** | **12,43** | | | | |
| 2900 | 3,07 | 3,76 | 5,30 | 6,13 | 7,12 | 8,05 | 8,91 | 9,71 | 10,44 | 11,10 | 11,79 | 12,37 | | | | |
| 3000 | 3,06 | 3,76 | 5,32 | 6,16 | 7,15 | 8,07 | 8,93 | 9,71 | 10,42 | 11,05 | 11,70 | | | | | |
| 3100 | 3,03 | 3,75 | 5,32 | 6,17 | 7,16 | 8,08 | 8,92 | 9,68 | 10,37 | 10,96 | 11,56 | | | | | |
| 3200 | 3,01 | 3,73 | 5,32 | 6,16 | 7,15 | 8,06 | 8,89 | 9,63 | 10,28 | 10,84 | | | | | | |
| 3300 | 2,97 | 3,70 | 5,30 | 6,14 | 7,13 | 8,02 | 8,83 | 9,55 | 10,16 | 10,68 | | | | | | |
| 3400 | 2,92 | 3,66 | 5,27 | 6,11 | 7,08 | 7,97 | 8,75 | 9,43 | 10,01 | | | | | | | |
| 3500 | 2,87 | 3,61 | 5,22 | 6,06 | 7,02 | 7,89 | 8,64 | 9,29 | 9,82 | | | | | | | |
| 3600 | 2,81 | 3,55 | 5,16 | 6,00 | 6,94 | 7,79 | 8,51 | 9,12 | | | | | | | | |
| 3700 | 2,74 | 3,49 | 5,09 | 5,92 | 6,85 | 7,66 | 8,35 | 8,92 | | | | | | | | |
| 3800 | 2,66 | 3,41 | 5,01 | 5,82 | 6,73 | 7,52 | 8,17 | | | | | | | | | |
| 3900 | 2,57 | 3,32 | 4,91 | 5,71 | 6,59 | 7,34 | 7,95 | | | | | | | | | |
| 4000 | 2,47 | 3,22 | 4,80 | 5,58 | 6,44 | 7,15 | | | | | | | | | | |
| 4100 | 2,37 | 3,11 | 4,67 | 5,44 | 6,26 | 6,93 | | | | | | | | | | |
| 4200 | 2,25 | 2,99 | 4,53 | 5,27 | 6,06 | | | | | | | | | | | |
| 4300 | 2,13 | 2,86 | 4,37 | 5,09 | 5,85 | | | | | | | | | | | |
| 4400 | 1,99 | 2,72 | 4,20 | 4,90 | 5,61 | | | | | | | | | | | |
| 4500 | 1,85 | 2,57 | 4,01 | 4,68 | | | | | | | | | | | | |
| 4600 | 1,69 | 2,40 | 3,81 | 4,45 | | | | | | | | | | | | |
| 4700 | 1,53 | 2,23 | 3,59 | 4,19 | | | | | | | | | | | | |
| 4800 | 1,35 | 2,04 | 3,36 | | | | | | | | | | | | | |
| 4900 | 1,17 | 1,84 | 3,11 | | | | | | | | | | | | | |
| 5000 | 0,97 | 1,63 | 2,84 | | | | | | | | | | | | | |

**- Area in cui le velocità sono superiori ai 30 m/s, è quindi necessario impiegare pulegge in acciaio.**
- Area where the speeds exceed 30 m/s therefore it is necessary to use steel pulleys.
- Zone, wo die Geschwindigkeit 30 m/s überschreitet wird, deshalb ist es notwendig Stahlriemen zu verwenden.
- Zone dans laquelle les vitesses dépassent 30 m/s donc il faut utiliser des poulies en acier.
- Zona en la que las velocidades superan 30 m/s por eso es preciso utilizar poleas de acero.

# Prestazioni differenziali (Pd) delle cinghie NORMAL®

Differential performances (Pd) of NORMAL® V-belts
Differenz-Leistungen (Pd) der NORMAL® Riemen
Performances différentielles (Pd) des courroies NORMAL®
Prestaciones diferenciales (Pd) de las correas NORMAL®

**Potenze differenziali in kW**
Differential powers in kW
Differenz-Leistungen in kW
Puissances différentielles en kW
Potencias diferenciales en kW

| **Rapporto di trasmissione**<br>Transmission ratio<br>Übersetzungverhältnis<br>Rapport de transmission<br>Relación de transmisión | 1,00 ÷ 1,01 | 1,02 ÷ 1,03 | 1,04 ÷ 1,06 | 1,07 ÷ 1,08 | 1,09 ÷ 1,12 | 1,13 ÷ 1,16 | 1,17 ÷ 1,22 | 1,23 ÷ 1,32 | 1,33 ÷ 1,50 | ≥ 1,51 |
|---|---|---|---|---|---|---|---|---|---|---|
| **Numero di giri al minuto della puleggia minore**<br>Rpm of smaller pulley - U/min der kleinen Scheibe<br>Tr/min. de la petite poulie - Número de r.p.m. de la polea pequeña | | | | | | | | | | |
| 100 | 0,00 | 0,00 | 0,01 | 0,01 | 0,02 | 0,02 | 0,03 | 0,03 | 0,04 | 0,04 |
| 200 | 0,00 | 0,01 | 0,02 | 0,03 | 0,04 | 0,04 | 0,05 | 0,06 | 0,07 | 0,08 |
| 300 | 0,00 | 0,01 | 0,03 | 0,04 | 0,05 | 0,07 | 0,08 | 0,09 | 0,11 | 0,12 |
| 400 | 0,00 | 0,02 | 0,04 | 0,05 | 0,07 | 0,09 | 0,11 | 0,12 | 0,14 | 0,16 |
| 500 | 0,00 | 0,02 | 0,04 | 0,07 | 0,09 | 0,11 | 0,13 | 0,16 | 0,18 | 0,20 |
| 600 | 0,00 | 0,03 | 0,05 | 0,08 | 0,11 | 0,13 | 0,16 | 0,19 | 0,21 | 0,24 |
| 700 | 0,00 | 0,03 | 0,06 | 0,09 | 0,12 | 0,15 | 0,19 | 0,22 | 0,25 | 0,28 |
| **725** | **0,00** | **0,03** | **0,06** | **0,10** | **0,13** | **0,16** | **0,19** | **0,22** | **0,26** | **0,29** |
| 800 | 0,00 | 0,04 | 0,07 | 0,11 | 0,14 | 0,18 | 0,21 | 0,25 | 0,28 | 0,32 |
| 900 | 0,00 | 0,04 | 0,08 | 0,12 | 0,16 | 0,20 | 0,24 | 0,28 | 0,32 | 0,36 |
| **950** | **0,00** | **0,04** | **0,08** | **0,13** | **0,17** | **0,21** | **0,25** | **0,29** | **0,34** | **0,38** |
| 1000 | 0,00 | 0,04 | 0,09 | 0,13 | 0,18 | 0,22 | 0,27 | 0,31 | 0,35 | 0,40 |
| 1100 | 0,00 | 0,05 | 0,10 | 0,15 | 0,19 | 0,24 | 0,29 | 0,34 | 0,39 | 0,44 |
| 1200 | 0,00 | 0,05 | 0,11 | 0,16 | 0,21 | 0,26 | 0,32 | 0,37 | 0,42 | 0,48 |
| 1300 | 0,00 | 0,06 | 0,11 | 0,17 | 0,23 | 0,29 | 0,35 | 0,40 | 0,46 | 0,52 |
| 1400 | 0,00 | 0,06 | 0,12 | 0,19 | 0,25 | 0,31 | 0,37 | 0,43 | 0,49 | 0,56 |
| **1425** | **0,00** | **0,06** | **0,13** | **0,19** | **0,25** | **0,31** | **0,38** | **0,44** | **0,50** | **0,56** |
| 1500 | 0,00 | 0,07 | 0,13 | 0,20 | 0,26 | 0,33 | 0,40 | 0,47 | 0,53 | 0,59 |
| 1600 | 0,00 | 0,07 | 0,14 | 0,21 | 0,28 | 0,35 | 0,43 | 0,50 | 0,56 | 0,63 |
| 1700 | 0,00 | 0,07 | 0,15 | 0,23 | 0,30 | 0,37 | 0,45 | 0,53 | 0,60 | 0,67 |
| 1800 | 0,00 | 0,08 | 0,16 | 0,24 | 0,32 | 0,40 | 0,48 | 0,56 | 0,64 | 0,71 |
| 1900 | 0,00 | 0,08 | 0,17 | 0,25 | 0,33 | 0,42 | 0,51 | 0,59 | 0,67 | 0,75 |
| 2000 | 0,00 | 0,09 | 0,18 | 0,27 | 0,35 | 0,44 | 0,53 | 0,62 | 0,71 | 0,79 |
| 2100 | 0,00 | 0,09 | 0,19 | 0,28 | 0,37 | 0,46 | 0,56 | 0,65 | 0,74 | 0,83 |
| 2200 | 0,00 | 0,10 | 0,19 | 0,29 | 0,39 | 0,48 | 0,58 | 0,68 | 0,78 | 0,87 |
| 2300 | 0,00 | 0,10 | 0,20 | 0,30 | 0,40 | 0,51 | 0,61 | 0,71 | 0,81 | 0,91 |
| 2400 | 0,00 | 0,11 | 0,21 | 0,32 | 0,42 | 0,53 | 0,64 | 0,74 | 0,85 | 0,95 |
| 2500 | 0,00 | 0,11 | 0,22 | 0,33 | 0,44 | 0,55 | 0,66 | 0,78 | 0,88 | 0,99 |
| 2600 | 0,00 | 0,11 | 0,23 | 0,34 | 0,46 | 0,57 | 0,69 | 0,81 | 0,92 | 1,03 |
| 2700 | 0,00 | 0,12 | 0,24 | 0,36 | 0,48 | 0,59 | 0,72 | 0,84 | 0,95 | 1,07 |
| 2800 | 0,00 | 0,12 | 0,25 | 0,37 | 0,49 | 0,62 | 0,74 | 0,87 | 0,99 | 1,11 |
| **2850** | **0,00** | **0,12** | **0,25** | **0,38** | **0,50** | **0,63** | **0,76** | **0,88** | **1,01** | **1,13** |
| 2900 | 0,00 | 0,13 | 0,26 | 0,38 | 0,51 | 0,64 | 0,77 | 0,90 | 1,02 | 1,15 |
| 3000 | 0,00 | 0,13 | 0,26 | 0,40 | 0,53 | 0,66 | 0,80 | 0,93 | 1,06 | 1,19 |
| 3100 | 0,00 | 0,14 | 0,27 | 0,41 | 0,55 | 0,68 | 0,82 | 0,96 | 1,09 | 1,23 |
| 3200 | 0,00 | 0,14 | 0,28 | 0,42 | 0,56 | 0,70 | 0,85 | 0,99 | 1,13 | 1,27 |
| 3300 | 0,00 | 0,14 | 0,29 | 0,44 | 0,58 | 0,73 | 0,88 | 1,02 | 1,16 | 1,31 |
| 3400 | 0,00 | 0,15 | 0,30 | 0,45 | 0,60 | 0,75 | 0,90 | 1,05 | 1,20 | 1,35 |
| 3500 | 0,00 | 0,15 | 0,31 | 0,46 | 0,62 | 0,77 | 0,93 | 1,09 | 1,24 | 1,39 |
| 3600 | 0,00 | 0,16 | 0,32 | 0,48 | 0,63 | 0,79 | 0,96 | 1,12 | 1,27 | 1,43 |
| 3700 | 0,00 | 0,16 | 0,33 | 0,49 | 0,65 | 0,81 | 0,98 | 1,15 | 1,31 | 1,47 |
| 3800 | 0,00 | 0,17 | 0,34 | 0,50 | 0,67 | 0,84 | 1,01 | 1,18 | 1,34 | 1,51 |
| 3900 | 0,00 | 0,17 | 0,34 | 0,52 | 0,69 | 0,86 | 1,04 | 1,21 | 1,38 | 1,55 |
| 4000 | 0,00 | 0,18 | 0,35 | 0,53 | 0,70 | 0,88 | 1,06 | 1,24 | 1,41 | 1,59 |
| 4100 | 0,00 | 0,18 | 0,36 | 0,54 | 0,72 | 0,90 | 1,09 | 1,27 | 1,45 | 1,63 |
| 4200 | 0,00 | 0,18 | 0,37 | 0,56 | 0,74 | 0,92 | 1,12 | 1,30 | 1,48 | 1,67 |
| 4300 | 0,00 | 0,19 | 0,38 | 0,57 | 0,76 | 0,95 | 1,14 | 1,33 | 1,52 | 1,70 |
| 4400 | 0,00 | 0,19 | 0,39 | 0,58 | 0,77 | 0,97 | 1,17 | 1,36 | 1,55 | 1,74 |
| 4500 | 0,00 | 0,20 | 0,40 | 0,60 | 0,79 | 0,99 | 1,20 | 1,40 | 1,59 | 1,78 |
| 4600 | 0,00 | 0,20 | 0,41 | 0,61 | 0,81 | 1,01 | 1,22 | 1,43 | 1,62 | 1,82 |
| 4700 | 0,00 | 0,21 | 0,41 | 0,62 | 0,83 | 1,03 | 1,25 | 1,46 | 1,66 | 1,86 |
| 4800 | 0,00 | 0,21 | 0,42 | 0,64 | 0,84 | 1,06 | 1,28 | 1,49 | 1,69 | 1,90 |
| 4900 | 0,00 | 0,21 | 0,43 | 0,65 | 0,86 | 1,08 | 1,30 | 1,52 | 1,73 | 1,94 |
| 5000 | 0,00 | 0,22 | 0,44 | 0,66 | 0,88 | 1,10 | 1,33 | 1,55 | 1,76 | 1,98 |

# Prestazioni base (Pb) delle cinghie NORMAL®

Basic performances (Pb) of belts NORMAL®
Grundleistungen (Pb) der Riemen NORMAL®
Performances de base (Pb) des courroies NORMAL®
Prestaciones básicas (Pb) de las correas NORMAL®

**Sezione**
Section
Profil
Section
Perfil

# C

**TABELLA N. 5 - Potenze trasmesse in kW**
TABLE Nr. 5 - Power ratings in kW
TABELLE Nr. 5 - Leistungswerte in kW
TABLEAU Nr. 5 - Puissances transmises en kW
TABLA Nro. 5 - Potencias de régimen en kW

**Diametro primitivo della puleggia minore (mm)**
Pitch diameter of smaller pulley (mm) - Wirkdurchmesser der kleinen Scheibe (mm)
Diamètre primitif de la petite poulie (mm) - Diámetro primitivo de la polea pequeña (mm)

| **Numero di giri al minuto della puleggia minore**<br>Rpm of smaller pulley - U/min der kleinen Scheibe<br>Tr/min. de la petite poulie - Número de r.p.m. de la polea pequeña | **180** | **190** | **200** | **212** | **224** | **236** | **250** | **265** | **280** | **300** | **315** | **335** | **355** | **375** | **400** | **425** | **450** |
|---|---|---|---|---|---|---|---|---|---|---|---|---|---|---|---|---|---|
| 100 | 0,97 | 1,07 | 1,17 | 1,29 | 1,41 | 1,53 | 1,66 | 1,81 | 1,95 | 2,15 | 2,29 | 2,48 | 2,67 | 2,86 | 3,10 | 3,33 | 3,56 |
| 150 | 1,36 | 1,50 | 1,65 | 1,82 | 1,99 | 2,17 | 2,36 | 2,58 | 2,79 | 3,07 | 3,27 | 3,55 | 3,83 | 4,10 | 4,44 | 4,78 | 5,11 |
| 200 | 1,72 | 1,91 | 2,10 | 2,33 | 2,55 | 2,77 | 3,03 | 3,30 | 3,58 | 3,94 | 4,21 | 4,57 | 4,92 | 5,28 | 5,72 | 6,15 | 6,59 |
| 250 | 2,07 | 2,30 | 2,53 | 2,81 | 3,08 | 3,35 | 3,67 | 4,00 | 4,34 | 4,78 | 5,11 | 5,55 | 5,98 | 6,41 | 6,94 | 7,48 | 8,00 |
| 300 | 2,40 | 2,67 | 2,94 | 3,27 | 3,59 | 3,91 | 4,28 | 4,68 | 5,07 | 5,59 | 5,98 | 6,49 | 7,00 | 7,50 | 8,13 | 8,75 | 9,37 |
| 350 | 2,72 | 3,03 | 3,34 | 3,71 | 4,08 | 4,45 | 4,87 | 5,33 | 5,78 | 6,37 | 6,82 | 7,40 | 7,98 | 8,56 | 9,28 | 9,99 | 10,69 |
| 400 | 3,02 | 3,37 | 3,72 | 4,14 | 4,56 | 4,97 | 5,45 | 5,96 | 6,46 | 7,13 | 7,63 | 8,29 | 8,94 | 9,59 | 10,39 | 11,18 | 11,96 |
| 450 | 3,31 | 3,70 | 4,09 | 4,56 | 5,02 | 5,48 | 6,01 | 6,57 | 7,13 | 7,87 | 8,42 | 9,15 | 9,87 | 10,58 | 11,46 | 12,33 | 13,19 |
| 500 | 3,60 | 4,03 | 4,45 | 4,96 | 5,47 | 5,97 | 6,55 | 7,17 | 7,78 | 8,59 | 9,19 | 9,99 | 10,77 | 11,55 | 12,50 | 13,45 | 14,38 |
| 550 | 3,87 | 4,34 | 4,80 | 5,36 | 5,90 | 6,45 | 7,08 | 7,75 | 8,41 | 9,29 | 9,94 | 10,80 | 11,64 | 12,48 | 13,51 | 14,52 | 15,52 |
| 600 | 4,13 | 4,64 | 5,14 | 5,74 | 6,33 | 6,92 | 7,59 | 8,31 | 9,03 | 9,97 | 10,66 | 11,58 | 12,49 | 13,38 | 14,48 | 15,56 | 16,62 |
| 650 | 4,39 | 4,93 | 5,47 | 6,11 | 6,74 | 7,37 | 8,09 | 8,86 | 9,63 | 10,63 | 11,37 | 12,35 | 13,31 | 14,26 | 15,42 | 16,56 | 17,67 |
| 700 | 4,64 | 5,22 | 5,79 | 6,47 | 7,14 | 7,81 | 8,58 | 9,40 | 10,21 | 11,27 | 12,05 | 13,08 | 14,10 | 15,10 | 16,32 | 17,51 | 18,68 |
| **725** | **4,76** | **5,36** | **5,95** | **6,65** | **7,34** | **8,03** | **8,82** | **9,66** | **10,49** | **11,58** | **12,39** | **13,44** | **14,49** | **15,51** | **16,76** | **17,98** | **19,17** |
| 750 | 4,88 | 5,49 | 6,10 | 6,82 | 7,53 | 8,24 | 9,05 | 9,92 | 10,77 | 11,89 | 12,71 | 13,80 | 14,86 | 15,91 | 17,18 | 18,43 | 19,64 |
| 800 | 5,12 | 5,76 | 6,40 | 7,16 | 7,91 | 8,66 | 9,51 | 10,42 | 11,32 | 12,49 | 13,35 | 14,49 | 15,60 | 16,69 | 18,01 | 19,30 | 20,55 |
| 850 | 5,34 | 6,02 | 6,69 | 7,49 | 8,28 | 9,06 | 9,96 | 10,91 | 11,85 | 13,07 | 13,97 | 15,15 | 16,31 | 17,43 | 18,80 | 20,12 | 21,40 |
| 900 | 5,56 | 6,27 | 6,98 | 7,81 | 8,64 | 9,45 | 10,39 | 11,38 | 12,36 | 13,63 | 14,57 | 15,79 | 16,98 | 18,14 | 19,55 | 20,90 | 22,20 |
| **950** | **5,78** | **6,52** | **7,25** | **8,13** | **8,99** | **9,84** | **10,81** | **11,84** | **12,85** | **14,17** | **15,14** | **16,40** | **17,63** | **18,82** | **20,26** | **21,63** | **22,95** |
| 1000 | 5,98 | 6,76 | 7,52 | 8,43 | 9,32 | 10,20 | 11,22 | 12,28 | 13,33 | 14,69 | 15,69 | 16,99 | 18,24 | 19,46 | 20,92 | 22,32 | 23,64 |
| 1050 | 6,18 | 6,98 | 7,78 | 8,72 | 9,65 | 10,56 | 11,61 | 12,71 | 13,79 | 15,19 | 16,22 | 17,54 | 18,83 | 20,06 | 21,54 | 22,95 | 24,27 |
| 1100 | 6,37 | 7,21 | 8,03 | 9,00 | 9,96 | 10,91 | 11,99 | 13,12 | 14,23 | 15,67 | 16,72 | 18,07 | 19,38 | 20,63 | 22,12 | 23,52 | 24,84 |
| 1150 | 6,56 | 7,42 | 8,27 | 9,28 | 10,27 | 11,24 | 12,35 | 13,52 | 14,65 | 16,13 | 17,20 | 18,57 | 19,89 | 21,16 | 22,65 | 24,05 | 25,34 |
| 1200 | 6,73 | 7,62 | 8,50 | 9,54 | 10,56 | 11,56 | 12,70 | 13,89 | 15,06 | 16,56 | 17,65 | 19,04 | 20,38 | 21,65 | 23,14 | 24,52 | 25,78 |
| 1250 | 6,90 | 7,82 | 8,73 | 9,79 | 10,84 | 11,86 | 13,03 | 14,26 | 15,44 | 16,97 | 18,07 | 19,48 | 20,82 | 22,09 | 23,57 | 24,93 | 26,15 |
| 1300 | 7,07 | 8,01 | 8,94 | 10,04 | 11,11 | 12,16 | 13,35 | 14,60 | 15,81 | 17,36 | 18,47 | 19,89 | 21,23 | 22,50 | 23,95 | 25,28 | 26,45 |
| 1350 | 7,23 | 8,19 | 9,15 | 10,27 | 11,37 | 12,44 | 13,66 | 14,93 | 16,15 | 17,72 | 18,84 | 20,27 | 21,61 | 22,86 | 24,29 | 25,56 | 26,68 |
| 1400 | 7,37 | 8,37 | 9,34 | 10,49 | 11,61 | 12,71 | 13,95 | 15,23 | 16,48 | 18,06 | 19,18 | 20,61 | 21,94 | 23,17 | 24,56 | 25,79 | 26,84 |
| **1425** | **7,45** | **8,45** | **9,44** | **10,60** | **11,73** | **12,83** | **14,09** | **15,38** | **16,63** | **18,22** | **19,35** | **20,77** | **22,09** | **23,31** | **24,68** | **25,88** | **26,89** |
| 1450 | 7,52 | 8,53 | 9,53 | 10,70 | 11,85 | 12,96 | 14,22 | 15,52 | 16,78 | 18,37 | 19,50 | 20,92 | 22,23 | 23,44 | 24,79 | 25,95 | 26,92 |
| 1500 | 7,65 | 8,69 | 9,71 | 10,90 | 12,07 | 13,20 | 14,48 | 15,80 | 17,06 | 18,66 | 19,78 | 21,19 | 22,49 | 23,66 | 24,95 | 26,04 | |
| 1600 | 7,90 | 8,98 | 10,04 | 11,27 | 12,47 | 13,64 | 14,94 | 16,28 | 17,56 | 19,15 | 20,26 | 21,63 | 22,87 | 23,96 | 25,11 | | |
| 1700 | 8,12 | 9,24 | 10,33 | 11,60 | 12,83 | 14,01 | 15,34 | 16,69 | 17,96 | 19,53 | 20,62 | 21,92 | 23,07 | 24,05 | | | |
| 1800 | 8,31 | 9,46 | 10,58 | 11,88 | 13,13 | 14,33 | 15,67 | 17,01 | 18,27 | 19,80 | 20,84 | 22,06 | 23,09 | | | | |
| 1900 | 8,46 | 9,64 | 10,79 | 12,11 | 13,38 | 14,59 | 15,92 | 17,25 | 18,48 | 19,95 | 20,92 | 22,03 | | | | | |
| 2000 | 8,59 | 9,79 | 10,96 | 12,30 | 13,57 | 14,78 | 16,10 | 17,40 | 18,58 | 19,97 | 20,86 | | | | | | |
| 2100 | 8,68 | 9,90 | 11,08 | 12,43 | 13,70 | 14,90 | 16,19 | 17,46 | 18,58 | 19,86 | 20,65 | | | | | | |
| 2200 | 8,73 | 9,97 | 11,16 | 12,51 | 13,77 | 14,95 | 16,21 | 17,42 | 18,47 | 19,62 | | | | | | | |
| 2300 | 8,76 | 10,00 | 11,19 | 12,53 | 13,78 | 14,93 | 16,14 | 17,28 | 18,24 | | | | | | | | |
| 2400 | 8,74 | 9,99 | 11,18 | 12,50 | 13,73 | 14,84 | 15,98 | 17,03 | | | | | | | | | |
| 2500 | 8,69 | 9,94 | 11,11 | 12,42 | 13,60 | 14,66 | 15,74 | 16,68 | | | | | | | | | |
| 2600 | 8,60 | 9,84 | 11,00 | 12,27 | 13,41 | 14,41 | 15,40 | | | | | | | | | | |
| 2700 | 8,47 | 9,70 | 10,83 | 12,06 | 13,15 | 14,08 | | | | | | | | | | | |
| 2800 | 8,30 | 9,51 | 10,61 | 11,79 | 12,81 | 13,65 | | | | | | | | | | | |
| **2850** | **8,20** | **9,40** | **10,48** | **11,63** | **12,61** | | | | | | | | | | | | |
| 2900 | 8,09 | 9,27 | 10,34 | 11,46 | 12,40 | | | | | | | | | | | | |
| 3000 | 7,84 | 8,99 | 10,00 | 11,05 | | | | | | | | | | | | | |
| 3100 | 7,55 | 8,65 | 9,61 | 10,58 | | | | | | | | | | | | | |
| 3200 | 7,21 | 8,26 | 9,16 | | | | | | | | | | | | | | |

**- Area in cui le velocità sono superiori ai 30 m/s, è quindi necessario impiegare pulegge in acciaio.**
- Area where the speeds exceed 30 m/s therefore it is necessary to use steel pulleys.
- Zone, wo die Geschwindigkeit 30 m/s überschreitet wird, deshalb ist es notwendig Stahlriemen zu verwenden.
- Zone dans laquelle les vitesses dépassent 30 m/s donc il faut utiliser des poulies en acier.
- Zona en la que las velocidades superan 30 m/s por eso es preciso utilizar poleas de acero.

# Prestazioni differenziali (Pd) delle cinghie NORMAL®

Differential performances (Pd) of NORMAL® V-belts
Differenz-Leistungen (Pd) der NORMAL® Riemen
Performances différentielles (Pd) des courroies NORMAL®
Prestaciones diferenciales (Pd) de las correas NORMAL®

**Potenze differenziali in kW**
Differential powers in kW
Differenz-Leistungen in kW
Puissances différentielles en kW
Potencias diferenciales en kW

| **Rapporto di trasmissione**<br>Transmission ratio<br>Übersetzungverhältnis<br>Rapport de transmission<br>Relación de transmisión | 1,00 ÷ 1,01 | 1,02 ÷ 1,03 | 1,04 ÷ 1,06 | 1,07 ÷ 1,08 | 1,09 ÷ 1,12 | 1,13 ÷ 1,16 | 1,17 ÷ 1,22 | 1,23 ÷ 1,32 | 1,33 ÷ 1,50 | ≥ 1,51 |
|---|---|---|---|---|---|---|---|---|---|---|
| **Numero di giri al minuto della puleggia minore**<br>Rpm of smaller pulley - U/min der kleinen Scheibe<br>Tr/min. de la petite poulie - Número de r.p.m. de la polea pequeña | | | | | | | | | | |
| 100 | 0,00 | 0,01 | 0,02 | 0,03 | 0,04 | 0,05 | 0,06 | 0,07 | 0,08 | 0,08 |
| 150 | 0,00 | 0,01 | 0,03 | 0,04 | 0,06 | 0,07 | 0,08 | 0,10 | 0,11 | 0,12 |
| 200 | 0,00 | 0,02 | 0,04 | 0,06 | 0,08 | 0,10 | 0,11 | 0,13 | 0,15 | 0,17 |
| 250 | 0,00 | 0,02 | 0,05 | 0,07 | 0,09 | 0,12 | 0,14 | 0,16 | 0,19 | 0,21 |
| 300 | 0,00 | 0,03 | 0,06 | 0,09 | 0,11 | 0,14 | 0,17 | 0,20 | 0,23 | 0,25 |
| 350 | 0,00 | 0,03 | 0,07 | 0,10 | 0,13 | 0,16 | 0,20 | 0,23 | 0,26 | 0,29 |
| 400 | 0,00 | 0,04 | 0,08 | 0,11 | 0,15 | 0,19 | 0,23 | 0,26 | 0,30 | 0,34 |
| 450 | 0,00 | 0,04 | 0,09 | 0,12 | 0,17 | 0,21 | 0,26 | 0,29 | 0,34 | 0,38 |
| 500 | 0,00 | 0,05 | 0,10 | 0,14 | 0,19 | 0,24 | 0,28 | 0,33 | 0,38 | 0,42 |
| 550 | 0,00 | 0,05 | 0,10 | 0,15 | 0,21 | 0,26 | 0,31 | 0,36 | 0,41 | 0,46 |
| 600 | 0,00 | 0,06 | 0,11 | 0,17 | 0,23 | 0,29 | 0,34 | 0,40 | 0,45 | 0,51 |
| 650 | 0,00 | 0,06 | 0,12 | 0,18 | 0,25 | 0,31 | 0,37 | 0,43 | 0,49 | 0,55 |
| 700 | 0,00 | 0,07 | 0,13 | 0,20 | 0,27 | 0,33 | 0,40 | 0,46 | 0,53 | 0,59 |
| **725** | **0,00** | **0,07** | **0,14** | **0,21** | **0,28** | **0,34** | **0,41** | **0,48** | **0,55** | **0,62** |
| 750 | 0,00 | 0,07 | 0,14 | 0,21 | 0,28 | 0,35 | 0,42 | 0,49 | 0,56 | 0,63 |
| 800 | 0,00 | 0,08 | 0,15 | 0,23 | 0,30 | 0,38 | 0,45 | 0,53 | 0,60 | 0,68 |
| 850 | 0,00 | 0,08 | 0,16 | 0,24 | 0,32 | 0,40 | 0,48 | 0,56 | 0,64 | 0,72 |
| 900 | 0,00 | 0,09 | 0,17 | 0,26 | 0,34 | 0,43 | 0,51 | 0,60 | 0,68 | 0,76 |
| **950** | **0,00** | **0,09** | **0,18** | **0,27** | **0,36** | **0,45** | **0,54** | **0,63** | **0,72** | **0,81** |
| 1000 | 0,00 | 0,09 | 0,19 | 0,29 | 0,38 | 0,48 | 0,57 | 0,66 | 0,76 | 0,85 |
| 1050 | 0,00 | 0,09 | 0,20 | 0,30 | 0,40 | 0,50 | 0,59 | 0,69 | 0,79 | 0,89 |
| 1100 | 0,00 | 0,10 | 0,21 | 0,32 | 0,42 | 0,52 | 0,62 | 0,73 | 0,83 | 0,93 |
| 1150 | 0,00 | 0,10 | 0,22 | 0,33 | 0,44 | 0,54 | 0,65 | 0,76 | 0,87 | 0,97 |
| 1200 | 0,00 | 0,11 | 0,23 | 0,34 | 0,46 | 0,57 | 0,68 | 0,79 | 0,91 | 1,02 |
| 1250 | 0,00 | 0,11 | 0,24 | 0,35 | 0,47 | 0,59 | 0,71 | 0,82 | 0,94 | 1,06 |
| 1300 | 0,00 | 0,12 | 0,25 | 0,37 | 0,49 | 0,62 | 0,74 | 0,86 | 0,98 | 1,10 |
| 1350 | 0,00 | 0,12 | 0,26 | 0,38 | 0,51 | 0,64 | 0,76 | 0,89 | 1,02 | 1,14 |
| 1400 | 0,00 | 0,13 | 0,27 | 0,40 | 0,53 | 0,67 | 0,79 | 0,93 | 1,06 | 1,19 |
| **1425** | **0,00** | **0,14** | **0,27** | **0,41** | **0,54** | **0,68** | **0,81** | **0,94** | **1,08** | **1,21** |
| 1450 | 0,00 | 0,14 | 0,28 | 0,41 | 0,55 | 0,69 | 0,82 | 0,96 | 1,09 | 1,23 |
| 1500 | 0,00 | 0,14 | 0,29 | 0,43 | 0,57 | 0,71 | 0,85 | 0,99 | 1,13 | 1,27 |
| 1600 | 0,00 | 0,15 | 0,30 | 0,46 | 0,61 | 0,76 | 0,91 | 1,06 | 1,21 | 1,36 |
| 1700 | 0,00 | 0,16 | 0,32 | 0,49 | 0,65 | 0,81 | 0,96 | 1,13 | 1,28 | 1,44 |
| 1800 | 0,00 | 0,17 | 0,34 | 0,52 | 0,68 | 0,86 | 1,02 | 1,19 | 1,36 | 1,53 |
| 1900 | 0,00 | 0,18 | 0,36 | 0,54 | 0,72 | 0,90 | 1,08 | 1,26 | 1,44 | 1,61 |
| 2000 | 0,00 | 0,19 | 0,38 | 0,57 | 0,76 | 0,95 | 1,13 | 1,32 | 1,51 | 1,70 |
| 2100 | 0,00 | 0,20 | 0,40 | 0,60 | 0,80 | 1,00 | 1,19 | 1,39 | 1,59 | 1,78 |
| 2200 | 0,00 | 0,21 | 0,42 | 0,63 | 0,84 | 1,05 | 1,25 | 1,46 | 1,66 | 1,87 |
| 2300 | 0,00 | 0,22 | 0,44 | 0,66 | 0,88 | 1,09 | 1,30 | 1,52 | 1,74 | 1,95 |
| 2400 | 0,00 | 0,23 | 0,46 | 0,69 | 0,91 | 1,14 | 1,36 | 1,59 | 1,81 | 2,04 |
| 2500 | 0,00 | 0,24 | 0,48 | 0,72 | 0,95 | 1,19 | 1,42 | 1,66 | 1,89 | 2,12 |
| 2600 | 0,00 | 0,25 | 0,50 | 0,74 | 0,99 | 1,24 | 1,47 | 1,72 | 1,96 | 2,21 |
| 2700 | 0,00 | 0,26 | 0,51 | 0,77 | 1,03 | 1,28 | 1,53 | 1,79 | 2,04 | 2,29 |
| 2800 | 0,00 | 0,27 | 0,53 | 0,80 | 1,07 | 1,33 | 1,59 | 1,85 | 2,11 | 2,38 |
| **2850** | **0,00** | **0,27** | **0,54** | **0,82** | **1,08** | **1,36** | **1,62** | **1,89** | **2,15** | **2,42** |
| 2900 | 0,00 | 0,27 | 0,55 | 0,83 | 1,10 | 1,38 | 1,64 | 1,92 | 2,19 | 2,46 |
| 3000 | 0,00 | 0,28 | 0,57 | 0,86 | 1,14 | 1,43 | 1,70 | 1,99 | 2,27 | 2,55 |
| 3100 | 0,00 | 0,29 | 0,59 | 0,89 | 1,18 | 1,47 | 1,76 | 2,05 | 2,34 | 2,63 |
| 3200 | 0,00 | 0,30 | 0,61 | 0,92 | 1,22 | 1,52 | 1,81 | 2,12 | 2,42 | 2,72 |

# Prestazioni base (Pb) delle cinghie NORMAL®

Basic performances (Pb) of belts NORMAL®
Grundleistungen (Pb) der Riemen NORMAL®
Performances de base (Pb) des courroies NORMAL®
Prestaciones básicas (Pb) de las correas NORMAL®

**Sezione**
Section
Profil
Section
Perfil

# D

**TABELLA N. 5 - Potenze trasmesse in kW**
TABLE Nr. 5 - Power ratings in kW
TABELLE Nr. 5 - Leistungswerte in kW
TABLEAU Nr. 5 - Puissances transmises en kW
TABLA Nro. 5 - Potencias de régimen en kW

**Numero di giri al minuto della puleggia minore**
Rpm of smaller pulley - U/min der kleinen Scheibe
Tr/min. de la petite poulie - Número de r.p.m. de la polea pequeña

**Diametro primitivo della puleggia minore (mm)**
Pitch diameter of smaller pulley (mm) - Wirkdurchmesser der kleinen Scheibe (mm)
Diamètre primitif de la petite poulie (mm) - Diámetro primitivo de la polea pequeña (mm)

| | **300** | **315** | **335** | **355** | **375** | **400** | **425** | **450** | **475** | **500** | **530** | **560** | **600** | **630** | **670** | **710** | **750** | **800** | **900** |
|---|---|---|---|---|---|---|---|---|---|---|---|---|---|---|---|---|---|---|---|
| 50 | 1,66 | 1,81 | 2,00 | 2,19 | 2,39 | 2,62 | 2,86 | 3,10 | 3,33 | 3,57 | 3,85 | 4,12 | 4,49 | 4,77 | 5,13 | 5,50 | 5,86 | 6,31 | 7,20 |
| 100 | 3,00 | 3,27 | 3,64 | 4,00 | 4,36 | 4,81 | 5,26 | 5,70 | 6,15 | 6,59 | 7,11 | 7,63 | 8,33 | 8,84 | 9,53 | 10,21 | 10,88 | 11,72 | 13,38 |
| 150 | 4,21 | 4,61 | 5,14 | 5,66 | 6,18 | 6,83 | 7,48 | 8,12 | 8,76 | 9,39 | 10,15 | 10,90 | 11,89 | 12,63 | 13,61 | 14,59 | 15,56 | 16,76 | 19,13 |
| 200 | 5,34 | 5,86 | 6,54 | 7,22 | 7,90 | 8,74 | 9,57 | 10,40 | 11,22 | 12,04 | 13,02 | 13,98 | 15,26 | 16,22 | 17,48 | 18,73 | 19,96 | 21,50 | 24,51 |
| 250 | 6,40 | 7,03 | 7,87 | 8,70 | 9,52 | 10,55 | 11,56 | 12,57 | 13,57 | 14,57 | 15,75 | 16,92 | 18,47 | 19,62 | 21,14 | 22,65 | 24,13 | 25,97 | 29,56 |
| 300 | 7,41 | 8,15 | 9,14 | 10,11 | 11,08 | 12,28 | 13,47 | 14,65 | 15,82 | 16,98 | 18,36 | 19,72 | 21,53 | 22,86 | 24,62 | 26,36 | 28,07 | 30,18 | 34,27 |
| 350 | 8,37 | 9,22 | 10,35 | 11,46 | 12,57 | 13,94 | 15,29 | 16,64 | 17,97 | 19,29 | 20,85 | 22,40 | 24,43 | 25,94 | 27,91 | 29,86 | 31,77 | 34,11 | 38,63 |
| 400 | 9,29 | 10,24 | 11,50 | 12,75 | 13,99 | 15,52 | 17,04 | 18,54 | 20,02 | 21,49 | 23,23 | 24,94 | 27,19 | 28,85 | 31,02 | 33,14 | 35,23 | 37,76 | 42,60 |
| 450 | 10,17 | 11,22 | 12,61 | 13,99 | 15,36 | 17,05 | 18,71 | 20,36 | 21,99 | 23,59 | 25,49 | 27,35 | 29,79 | 31,59 | 33,93 | 36,21 | 38,42 | 41,11 | 46,17 |
| 500 | 11,01 | 12,16 | 13,68 | 15,18 | 16,67 | 18,50 | 20,31 | 22,10 | 23,85 | 25,59 | 27,63 | 29,63 | 32,24 | 34,15 | 36,63 | 39,03 | 41,35 | 44,14 | 49,31 |
| 550 | 11,81 | 13,05 | 14,69 | 16,32 | 17,92 | 19,89 | 21,84 | 23,75 | 25,63 | 27,47 | 29,65 | 31,77 | 34,52 | 36,52 | 39,11 | 41,60 | 43,99 | 46,83 | 51,98 |
| 600 | 12,57 | 13,90 | 15,66 | 17,40 | 19,11 | 21,22 | 23,28 | 25,31 | 27,30 | 29,25 | 31,54 | 33,76 | 36,63 | 38,71 | 41,37 | 43,91 | 46,32 | 49,15 | 54,15 |
| 650 | 13,29 | 14,71 | 16,59 | 18,43 | 20,24 | 22,47 | 24,65 | 26,79 | 28,88 | 30,92 | 33,30 | 35,60 | 38,56 | 40,68 | 43,39 | 45,94 | 48,33 | 51,09 | 55,78 |
| 700 | 13,98 | 15,49 | 17,46 | 19,41 | 21,32 | 23,66 | 25,94 | 28,18 | 30,35 | 32,46 | 34,92 | 37,29 | 40,30 | 42,45 | 45,15 | 47,67 | 50,00 | 52,62 | 56,84 |
| **725** | **14,31** | **15,85** | **17,88** | **19,88** | **21,83** | **24,23** | **26,56** | **28,83** | **31,04** | **33,19** | **35,68** | **38,07** | **41,10** | **43,25** | **45,94** | **48,42** | **50,69** | **53,22** | **57,15** |
| 750 | 14,63 | 16,21 | 18,29 | 20,33 | 22,33 | 24,77 | 27,15 | 29,47 | 31,71 | 33,89 | 36,40 | 38,81 | 41,84 | 43,99 | 46,65 | 49,09 | 51,30 | 53,71 | |
| 800 | 15,24 | 16,90 | 19,07 | 21,20 | 23,28 | 25,82 | 28,28 | 30,66 | 32,96 | 35,18 | 37,73 | 40,16 | 43,18 | 45,29 | 47,87 | 50,18 | 52,22 | 54,34 | |
| 850 | 15,82 | 17,55 | 19,81 | 22,01 | 24,17 | 26,78 | 29,31 | 31,75 | 34,09 | 36,34 | 38,91 | 41,32 | 44,30 | 46,34 | 48,79 | 50,93 | 52,73 | | |
| 900 | 16,36 | 18,15 | 20,49 | 22,77 | 24,99 | 27,67 | 30,26 | 32,74 | 35,11 | 37,36 | 39,92 | 42,30 | 45,19 | 47,13 | 49,40 | 51,31 | | | |
| **950** | **16,85** | **18,70** | **21,12** | **23,46** | **25,74** | **28,48** | **31,11** | **33,61** | **35,99** | **38,24** | **40,76** | **43,08** | **45,84** | **47,65** | **49,69** | | | | |
| 1000 | 17,31 | 19,22 | 21,70 | 24,10 | 26,42 | 29,21 | 31,86 | 34,38 | 36,75 | 38,97 | 41,43 | 43,66 | 46,24 | 47,88 | | | | | |
| 1050 | 17,72 | 19,68 | 22,22 | 24,67 | 27,03 | 29,85 | 32,52 | 35,03 | 37,37 | 39,55 | 41,92 | 44,02 | 46,39 | 47,82 | | | | | |
| 1100 | 18,10 | 20,10 | 22,69 | 25,18 | 27,57 | 30,40 | 33,07 | 35,55 | 37,85 | 39,96 | 42,21 | 44,16 | 46,26 | | | | | | |
| 1150 | 18,43 | 20,47 | 23,10 | 25,62 | 28,03 | 30,87 | 33,51 | 35,96 | 38,19 | 40,20 | 42,31 | 44,07 | | | | | | | |
| 1200 | 18,71 | 20,79 | 23,45 | 25,99 | 28,41 | 31,23 | 33,85 | 36,23 | 38,37 | 40,27 | 42,20 | | | | | | | | |
| 1250 | 18,96 | 21,06 | 23,75 | 26,30 | 28,71 | 31,51 | 34,06 | 36,37 | 38,40 | 40,16 | 41,89 | | | | | | | | |
| 1300 | 19,15 | 21,27 | 23,98 | 26,53 | 28,92 | 31,68 | 34,17 | 36,37 | 38,27 | 39,87 | | | | | | | | | |
| 1350 | 19,30 | 21,44 | 24,15 | 26,69 | 29,05 | 31,75 | 34,15 | 36,23 | 37,98 | | | | | | | | | | |
| 1400 | 19,40 | 21,54 | 24,25 | 26,77 | 29,09 | 31,71 | 34,00 | 35,94 | 37,51 | | | | | | | | | | |
| **1425** | **19,43** | **21,58** | **24,28** | **26,78** | **29,08** | **31,65** | **33,88** | **35,74** | | | | | | | | | | | |
| 1450 | 19,45 | 21,60 | 24,29 | 26,77 | 29,04 | 31,57 | 33,73 | 35,50 | | | | | | | | | | | |
| 1500 | 19,45 | 21,59 | 24,25 | 26,70 | 28,90 | 31,31 | 33,32 | | | | | | | | | | | | |
| 1550 | 19,40 | 21,52 | 24,15 | 26,54 | 28,66 | 30,94 | 32,77 | | | | | | | | | | | | |
| 1600 | 19,29 | 21,40 | 23,98 | 26,29 | 28,33 | 30,45 | | | | | | | | | | | | | |
| 1650 | 19,13 | 21,12 | 23,73 | 25,96 | 27,89 | 29,84 | | | | | | | | | | | | | |
| 1700 | 18,91 | 20,95 | 23,41 | 25,54 | 27,35 | | | | | | | | | | | | | | |
| 1750 | 18,64 | 20,64 | 23,01 | 25,03 | 26,70 | | | | | | | | | | | | | | |
| 1800 | 18,31 | 20,25 | 22,53 | 24,43 | | | | | | | | | | | | | | | |
| 1850 | 17,92 | 19,80 | 21,97 | 23,73 | | | | | | | | | | | | | | | |
| 1900 | 17,47 | 19,28 | 21,33 | | | | | | | | | | | | | | | | |
| 1950 | 16,96 | 18,69 | 20,60 | | | | | | | | | | | | | | | | |
| 2000 | 16,38 | 18,02 | | | | | | | | | | | | | | | | | |

**- Area in cui le velocità sono superiori ai 30 m/s, è quindi necessario impiegare pulegge in acciaio.**
- Area where the speeds exceed 30 m/s therefore it is necessary to use steel pulleys.
- Zone, wo die Geschwindigkeit 30 m/s überschreitet wird, deshalb ist es notwendig Stahlriemen zu verwenden.
- Zone dans laquelle les vitesses dépassent 30 m/s donc il faut utiliser des poulies en acier.
- Zona en la que las velocidades superan 30 m/s por eso es preciso utilizar poleas de acero.

# Prestazioni differenziali (Pd) delle cinghie NORMAL®

Differential performances (Pd) of NORMAL® V-belts
Differenz-Leistungen (Pd) der NORMAL® Riemen
Performances différentielles (Pd) des courroies NORMAL®
Prestaciones diferenciales (Pd) de las correas NORMAL®

**Potenze differenziali in kW**
Differential powers in kW
Differenz-Leistungen in kW
Puissances différentielles en kW
Potencias diferenciales en kW

| **Rapporto di trasmissione**<br>Transmission ratio<br>Übersetzungverhältnis<br>Rapport de transmission<br>Relación de transmisión | 1,00 ÷ 1,01 | 1,02 ÷ 1,03 | 1,04 ÷ 1,06 | 1,07 ÷ 1,08 | 1,09 ÷ 1,12 | 1,13 ÷ 1,16 | 1,17 ÷ 1,22 | 1,23 ÷ 1,32 | 1,33 ÷ 1,50 | ≥ 1,51 |
|---|---|---|---|---|---|---|---|---|---|---|
| **Numero di giri al minuto della puleggia minore**<br>Rpm of smaller pulley - U/min der kleinen Scheibe<br>Tr/min. de la petite poulie - Número de r.p.m. de la polea pequeña | | | | | | | | | | |
| 50 | 0,00 | 0,01 | 0,03 | 0,04 | 0,06 | 0,07 | 0,09 | 0,10 | 0,11 | 0,13 |
| 100 | 0,00 | 0,03 | 0,06 | 0,09 | 0,11 | 0,14 | 0,17 | 0,20 | 0,23 | 0,26 |
| 150 | 0,00 | 0,04 | 0,09 | 0,13 | 0,17 | 0,21 | 0,26 | 0,30 | 0,34 | 0,39 |
| 200 | 0,00 | 0,06 | 0,11 | 0,17 | 0,23 | 0,28 | 0,34 | 0,40 | 0,46 | 0,51 |
| 250 | 0,00 | 0,07 | 0,14 | 0,21 | 0,29 | 0,36 | 0,43 | 0,50 | 0,57 | 0,64 |
| 300 | 0,00 | 0,09 | 0,17 | 0,26 | 0,34 | 0,43 | 0,52 | 0,60 | 0,69 | 0,77 |
| 350 | 0,00 | 0,10 | 0,20 | 0,30 | 0,40 | 0,50 | 0,60 | 0,70 | 0,80 | 0,90 |
| 400 | 0,00 | 0,11 | 0,23 | 0,34 | 0,46 | 0,57 | 0,69 | 0,80 | 0,91 | 1,03 |
| 450 | 0,00 | 0,13 | 0,26 | 0,39 | 0,51 | 0,64 | 0,77 | 0,90 | 1,03 | 1,16 |
| 500 | 0,00 | 0,14 | 0,29 | 0,43 | 0,57 | 0,71 | 0,86 | 1,00 | 1,14 | 1,28 |
| 550 | 0,00 | 0,16 | 0,31 | 0,47 | 0,63 | 0,78 | 0,95 | 1,10 | 1,26 | 1,41 |
| 600 | 0,00 | 0,17 | 0,34 | 0,52 | 0,68 | 0,85 | 1,03 | 1,20 | 1,37 | 1,54 |
| 650 | 0,00 | 0,18 | 0,37 | 0,56 | 0,74 | 0,93 | 1,12 | 1,31 | 1,49 | 1,67 |
| 700 | 0,00 | 0,20 | 0,40 | 0,60 | 0,80 | 1,00 | 1,21 | 1,41 | 1,60 | 1,80 |
| **725** | **0,00** | **0,21** | **0,41** | **0,62** | **0,83** | **1,03** | **1,25** | **1,46** | **1,66** | **1,86** |
| 750 | 0,00 | 0,21 | 0,43 | 0,64 | 0,86 | 1,07 | 1,29 | 1,51 | 1,71 | 1,93 |
| 800 | 0,00 | 0,23 | 0,46 | 0,69 | 0,91 | 1,14 | 1,38 | 1,61 | 1,83 | 2,05 |
| 850 | 0,00 | 0,24 | 0,49 | 0,73 | 0,97 | 1,21 | 1,46 | 1,71 | 1,94 | 2,18 |
| 900 | 0,00 | 0,26 | 0,51 | 0,77 | 1,03 | 1,28 | 1,55 | 1,81 | 2,06 | 2,31 |
| **950** | **0,00** | **0,27** | **0,54** | **0,82** | **1,08** | **1,35** | **1,64** | **1,91** | **2,17** | **2,44** |
| 1000 | 0,00 | 0,28 | 0,57 | 0,86 | 1,14 | 1,42 | 1,72 | 2,01 | 2,29 | 2,57 |
| 1050 | 0,00 | 0,30 | 0,60 | 0,90 | 1,20 | 1,50 | 1,81 | 2,11 | 2,40 | 2,70 |
| 1100 | 0,00 | 0,31 | 0,63 | 0,94 | 1,25 | 1,57 | 1,89 | 2,21 | 2,51 | 2,82 |
| 1150 | 0,00 | 0,33 | 0,66 | 0,99 | 1,31 | 1,64 | 1,98 | 2,31 | 2,63 | 2,95 |
| 1200 | 0,00 | 0,34 | 0,69 | 1,03 | 1,37 | 1,71 | 2,07 | 2,41 | 2,74 | 3,08 |
| 1250 | 0,00 | 0,35 | 0,71 | 1,07 | 1,43 | 1,78 | 2,15 | 2,51 | 2,86 | 3,21 |
| 1300 | 0,00 | 0,37 | 0,74 | 1,12 | 1,48 | 1,85 | 2,24 | 2,61 | 2,97 | 3,34 |
| 1350 | 0,00 | 0,38 | 0,77 | 1,16 | 1,54 | 1,92 | 2,32 | 2,71 | 3,09 | 3,47 |
| 1400 | 0,00 | 0,40 | 0,80 | 1,20 | 1,60 | 1,99 | 2,41 | 2,81 | 3,20 | 3,60 |
| **1425** | **0,00** | **0,40** | **0,81** | **1,22** | **1,62** | **2,03** | **2,45** | **2,86** | **3,26** | **3,66** |
| 1450 | 0,00 | 0,41 | 0,83 | 1,24 | 1,65 | 2,07 | 2,50 | 2,91 | 3,31 | 3,72 |
| 1500 | 0,00 | 0,43 | 0,86 | 1,29 | 1,71 | 2,14 | 2,58 | 3,01 | 3,43 | 3,85 |
| 1550 | 0,00 | 0,44 | 0,89 | 1,33 | 1,77 | 2,21 | 2,67 | 3,11 | 3,54 | 3,98 |
| 1600 | 0,00 | 0,45 | 0,91 | 1,37 | 1,82 | 2,28 | 2,76 | 3,21 | 3,66 | 4,11 |
| 1650 | 0,00 | 0,47 | 0,94 | 1,42 | 1,88 | 2,35 | 2,84 | 3,31 | 3,77 | 4,24 |
| 1700 | 0,00 | 0,48 | 0,97 | 1,46 | 1,94 | 2,42 | 2,93 | 3,41 | 3,89 | 4,37 |
| 1750 | 0,00 | 0,50 | 1,00 | 1,50 | 2,00 | 2,49 | 3,01 | 3,51 | 4,00 | 4,49 |
| 1800 | 0,00 | 0,51 | 1,03 | 1,55 | 2,05 | 2,56 | 3,10 | 3,61 | 4,11 | 4,62 |
| 1850 | 0,00 | 0,53 | 1,06 | 1,59 | 2,11 | 2,64 | 3,19 | 3,72 | 4,23 | 4,75 |
| 1900 | 0,00 | 0,54 | 1,09 | 1,63 | 2,17 | 2,71 | 3,27 | 3,82 | 4,34 | 4,88 |
| 1950 | 0,00 | 0,55 | 1,11 | 1,67 | 2,22 | 2,78 | 3,36 | 3,92 | 4,46 | 5,01 |
| 2000 | 0,00 | 0,57 | 1,14 | 1,72 | 2,28 | 2,85 | 3,44 | 4,02 | 4,57 | 5,14 |

# Prestazioni base (Pb) delle cinghie NORMAL®

Basic performances (Pb) of belts NORMAL®
Grundleistungen (Pb) der Riemen NORMAL®
Performances de base (Pb) des courroies NORMAL®
Prestaciones básicas (Pb) de las correas NORMAL®

**Sezione**
Section
Profil
Section
Perfil

# E

**TABELLA N. 5 - Potenze trasmesse in kW**
TABLE Nr. 5 - Power ratings in kW
TABELLE Nr. 5 - Leistungswerte in kW
TABLEAU Nr. 5 - Puissances transmises en kW
TABLA Nro. 5 - Potencias de régimen en kW

**Numero di giri al minuto della puleggia minore**
Rpm of smaller pulley - U/min der kleinen Scheibe
Tr/min. de la petite poulie - Número de r.p.m. de la polea pequeña

**Diametro primitivo della puleggia minore (mm)**
Pitch diameter of smaller pulley (mm) - Wirkdurchmesser der kleinen Scheibe (mm)
Diamètre primitif de la petite poulie (mm) - Diámetro primitivo de la polea pequeña (mm)

| | **450** | **500** | **560** | **630** | **710** | **800** | **900** | **1000** | **1120** | **1250** |
|---|---|---|---|---|---|---|---|---|---|---|
| 50 | 3,29 | 3,88 | 4,58 | 5,39 | 6,31 | 7,32 | 8,44 | 9,55 | 10,87 | 12,28 |
| 100 | 5,97 | 7,08 | 8,39 | 9,91 | 11,63 | 13,53 | 15,62 | 17,68 | 20,12 | 22,72 |
| 150 | 8,41 | 10,00 | 11,89 | 14,07 | 16,53 | 19,25 | 22,22 | 25,14 | 28,58 | 32,23 |
| 200 | 10,67 | 12,73 | 15,17 | 17,97 | 21,12 | 24,59 | 28,36 | 32,05 | 36,36 | 40,88 |
| 250 | 12,80 | 15,30 | 18,25 | 21,64 | 25,42 | 29,58 | 34,06 | 38,41 | 43,43 | 48,63 |
| 300 | 14,80 | 17,72 | 21,16 | 25,08 | 29,45 | 34,21 | 39,31 | 44,19 | 49,75 | 55,40 |
| 350 | 16,69 | 20,01 | 23,90 | 28,32 | 33,20 | 38,48 | 44,07 | 49,35 | 55,25 | 61,07 |
| 400 | 18,47 | 22,15 | 26,46 | 31,33 | 36,66 | 42,37 | 48,33 | 53,85 | 59,85 | 65,54 |
| 450 | 20,14 | 24,17 | 28,85 | 34,11 | 39,82 | 45,85 | 52,03 | 57,61 | 63,46 | 68,66 |
| 500 | 21,69 | 26,04 | 31,06 | 36,65 | 42,66 | 48,90 | 55,14 | 60,59 | 65,99 | 70,32 |
| 550 | 23,14 | 27,77 | 33,08 | 38,94 | 45,16 | 51,48 | 57,61 | 62,71 | 67,35 | |
| 600 | 24,46 | 29,35 | 34,91 | 40,97 | 47,29 | 53,46 | 59,39 | 63,91 | | |
| 650 | 25,67 | 30,77 | 36,53 | 42,72 | 49,04 | 55,11 | 60,43 | 64,12 | | |
| 700 | 26,76 | 32,04 | 37,94 | 44,18 | 50,39 | 56,10 | 60,69 | | | |
| **725** | **27,25** | **32,61** | **38,56** | **44,79** | **50,91** | **56,37** | **60,51** | | | |
| 750 | 27,71 | 33,14 | 39,12 | 45,33 | 51,31 | 56,49 | | | | |
| 800 | 28,54 | 34,06 | 40,06 | 46,15 | 51,77 | 56,24 | | | | |
| 850 | 29,23 | 34,80 | 40,76 | 46,63 | 51,76 | | | | | |
| 900 | 29,77 | 35,35 | 41,20 | 46,75 | 51,25 | | | | | |
| **950** | **30,16** | **35,71** | **41,37** | **46,50** | | | | | | |
| 1000 | 30,40 | 35,85 | 41,26 | 45,85 | | | | | | |
| 1050 | 30,48 | 35,79 | 40,85 | 44,80 | | | | | | |
| 1100 | 30,40 | 35,50 | 40,14 | | | | | | | |
| 1150 | 30,14 | 34,98 | 39,12 | | | | | | | |
| 1200 | 29,71 | 34,23 | | | | | | | | |
| 1250 | 29,09 | 33,22 | | | | | | | | |
| 1300 | 28,28 | 31,96 | | | | | | | | |
| 1350 | 27,27 | | | | | | | | | |
| 1400 | 26,07 | | | | | | | | | |
| **1425** | **25,38** | | | | | | | | | |
| 1450 | 24,65 | | | | | | | | | |

**- Area in cui le velocità sono superiori ai 30 m/s, è quindi necessario impiegare pulegge in acciaio.**
- Area where the speeds exceed 30 m/s therefore it is necessary to use steel pulleys.
- Zone, wo die Geschwindigkeit 30 m/s überschreitet wird, deshalb ist es notwendig Stahlriemen zu verwenden.
- Zone dans laquelle les vitesses dépassent 30 m/s donc il faut utiliser des poulies en acier.
- Zona en la que las velocidades superan 30 m/s por eso es preciso utilizar poleas de acero.

# Prestazioni differenziali (Pd) delle cinghie NORMAL®

Differential performances (Pd) of NORMAL® V-belts
Differenz-Leistungen (Pd) der NORMAL® Riemen
Performances différentielles (Pd) des courroies NORMAL®
Prestaciones diferenciales (Pd) de las correas NORMAL®

**Potenze differenziali in kW**
Differential powers in kW
Differenz-Leistungen in kW
Puissances différentielles en kW
Potencias diferenciales en kW

| **Rapporto di trasmissione**<br>Transmission ratio<br>Übersetzungverhältnis<br>Rapport de transmission<br>Relación de transmisión | 1,00 ÷ 1,01 | 1,02 ÷ 1,03 | 1,04 ÷ 1,06 | 1,07 ÷ 1,08 | 1,09 ÷ 1,12 | 1,13 ÷ 1,16 | 1,17 ÷ 1,22 | 1,23 ÷ 1,32 | 1,33 ÷ 1,50 | ≥ 1,51 |
|---|---|---|---|---|---|---|---|---|---|---|
| **Numero di giri al minuto della puleggia minore**<br>Rpm of smaller pulley - U/min der kleinen Scheibe<br>Tr/min. de la petite poulie - Número de r.p.m. de la polea pequeña | | | | | | | | | | |
| 50 | 0,00 | 0,02 | 0,05 | 0,07 | 0,09 | 0,12 | 0,14 | 0,17 | 0,19 | 0,21 |
| 100 | 0,00 | 0,05 | 0,09 | 0,14 | 0,19 | 0,24 | 0,29 | 0,33 | 0,38 | 0,43 |
| 150 | 0,00 | 0,07 | 0,14 | 0,21 | 0,28 | 0,35 | 0,43 | 0,50 | 0,57 | 0,64 |
| 200 | 0,00 | 0,09 | 0,19 | 0,28 | 0,38 | 0,47 | 0,57 | 0,67 | 0,76 | 0,85 |
| 250 | 0,00 | 0,12 | 0,24 | 0,36 | 0,47 | 0,59 | 0,71 | 0,83 | 0,95 | 1,06 |
| 300 | 0,00 | 0,14 | 0,28 | 0,43 | 0,57 | 0,71 | 0,86 | 1,00 | 1,14 | 1,28 |
| 350 | 0,00 | 0,16 | 0,33 | 0,50 | 0,66 | 0,83 | 1,00 | 1,16 | 1,33 | 1,49 |
| 400 | 0,00 | 0,19 | 0,38 | 0,57 | 0,76 | 0,94 | 1,14 | 1,33 | 1,51 | 1,70 |
| 450 | 0,00 | 0,21 | 0,43 | 0,64 | 0,85 | 1,06 | 1,28 | 1,50 | 1,70 | 1,91 |
| 500 | 0,00 | 0,24 | 0,47 | 0,71 | 0,94 | 1,18 | 1,43 | 1,66 | 1,89 | 2,13 |
| 550 | 0,00 | 0,26 | 0,52 | 0,78 | 1,04 | 1,30 | 1,57 | 1,83 | 2,08 | 2,34 |
| 600 | 0,00 | 0,28 | 0,57 | 0,85 | 1,13 | 1,42 | 1,71 | 2,00 | 2,27 | 2,55 |
| 650 | 0,00 | 0,31 | 0,62 | 0,92 | 1,23 | 1,53 | 1,85 | 2,16 | 2,46 | 2,77 |
| 700 | 0,00 | 0,33 | 0,66 | 1,00 | 1,32 | 1,65 | 2,00 | 2,33 | 2,65 | 2,98 |
| **725** | **0,00** | **0,34** | **0,69** | **1,03** | **1,37** | **1,71** | **2,07** | **2,41** | **2,75** | **3,08** |
| 750 | 0,00 | 0,35 | 0,71 | 1,07 | 1,42 | 1,77 | 2,14 | 2,50 | 2,84 | 3,19 |
| 800 | 0,00 | 0,38 | 0,76 | 1,14 | 1,51 | 1,89 | 2,28 | 2,66 | 3,03 | 3,40 |
| 850 | 0,00 | 0,40 | 0,80 | 1,21 | 1,61 | 2,01 | 2,43 | 2,83 | 3,22 | 3,62 |
| 900 | 0,00 | 0,42 | 0,85 | 1,28 | 1,70 | 2,12 | 2,57 | 2,99 | 3,41 | 3,83 |
| **950** | **0,00** | **0,45** | **0,90** | **1,35** | **1,79** | **2,24** | **2,71** | **3,16** | **3,60** | **4,04** |
| 1000 | 0,00 | 0,47 | 0,95 | 1,42 | 1,89 | 2,36 | 2,85 | 3,33 | 3,79 | 4,25 |
| 1050 | 0,00 | 0,49 | 0,99 | 1,49 | 1,98 | 2,48 | 3,00 | 3,49 | 3,98 | 4,47 |
| 1100 | 0,00 | 0,52 | 1,04 | 1,56 | 2,08 | 2,60 | 3,14 | 3,66 | 4,17 | 4,68 |
| 1150 | 0,00 | 0,54 | 1,09 | 1,64 | 2,17 | 2,71 | 3,28 | 3,83 | 4,36 | 4,89 |
| 1200 | 0,00 | 0,56 | 1,14 | 1,71 | 2,27 | 2,83 | 3,42 | 3,99 | 4,54 | 5,11 |
| 1250 | 0,00 | 0,59 | 1,18 | 1,78 | 2,36 | 2,95 | 3,57 | 4,16 | 4,73 | 5,32 |
| 1300 | 0,00 | 0,61 | 1,23 | 1,85 | 2,46 | 3,07 | 3,71 | 4,32 | 4,92 | 5,53 |
| 1350 | 0,00 | 0,64 | 1,28 | 1,92 | 2,55 | 3,19 | 3,85 | 4,49 | 5,11 | 5,74 |
| 1400 | 0,00 | 0,66 | 1,32 | 1,99 | 2,64 | 3,30 | 3,99 | 4,66 | 5,30 | 5,96 |
| **1425** | **0,00** | **0,67** | **1,35** | **2,03** | **2,69** | **3,36** | **4,07** | **4,74** | **5,40** | **6,06** |
| 1450 | 0,00 | 0,68 | 1,37 | 2,06 | 2,74 | 3,42 | 4,14 | 4,82 | 5,49 | 6,17 |

# Montaggio e tensionamento delle cinghie NORMAL®

Installation and tensioning of NORMAL® V-belts
Montage und Spannung der NORMAL® Riemen
Montage et tensionnement des courroies NORMAL®
Montaje y tensado de las correas NORMAL®

### Montaggio delle cinghie e corsa del tenditore

**Una trasmissione deve essere progettata in modo da poter provvedere correttamente sia al montaggio che alla messa in tensione delle cinghie trapezoidali. É necessario, allo scopo, un organo tenditore; si consiglia un tenditore a slitta sul motore che rappresenta il sistema più efficace per ottenere un razionale montaggio ed una giusta tensione.**
**La tabella N. 6 che segue fornisce la variazione minima dell'interasse da provvedersi per il montaggio e per la messa in tensione delle cinghie (vedi fig. 3).**

### Belt installation and stroke of the idler

A drive must be designed in such a way as to make proper provision both for the installation and for the tensioning of the V-belts. For this purpose, a tensioning device is necessary. A slide tensioner on the motor is recommended as this represents the most efficient way of obtaining a rational installation and suitable tension. Refer to table Nr.6 to get the min. centre distance variation to apply, when mounting and tensioning the belts (see picture 3).

### Montage der Riemen und Spannungselement-Lauf

Ein Antrieb muss so geplant werden, dass sowohl eine korrekte Montage als auch die Keilriemen-Spannung erfolgen. Ein Spannungselement ist deswegen notwendig; man empfehlt einen Spannschlitten, um eine rationale Montage und korrekte Spannung darbieten zu können.
Die Tabelle Nr. 6 liefert uns eine minimale Variation des Achsabstandes, die für die Montage und für das Riemenspannen auszustatten ist (siehe Bild 3).

### Montage des courroies et course du tendeur

Une transmission doit être projetée de façon que le montage soit réalisé correctement et aussi la mise en tension des courroies trapézoïdales. À ce but il faut un mécanisme tendeur ; on recommande un tendeur à coulisseau sur le moteur, ce qui représente le système le plus efficace pour obtenir un montage rationnel et une tension correcte.
Le tableau Nr. 6 suivant indique la variation minimale de l'entraxe nécessaire pour le montage et la mise en tension des courroies (voir fig. 3).

### Montaje de las correas y trayecto del tensor

Una transmisión tiene que ser proyectada para poder prever el montaje y la puesta en tensión correctos de las correas trapeciales. Para hacer ésto se precisa un órgano tensor; aconsejamos un tensor corredero sobre el motor, que constituye el sistema más eficaz para obtener un montaje racional y una tensado correcto.
La table Nro. 6 que sigue indica la variación mínima de la distancia entre centros a prever tanto para el montaje como para la puesta en tensión de las correas (véase fig. 3).

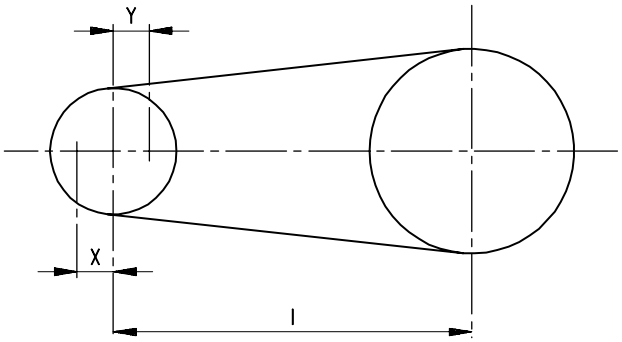


fig. 3

**L = Sviluppo della cinghia (mm)**
Belt length (mm)
Riemenabwicklung (mm)
Longueur de la courroie (mm)
Longitud de la correa (mm)

**X = Corsa per il tenditore (mm)**
Idler stroke (mm)
Spannerlauf (mm)
Course pour le tendeur (mm)
Trayecto para el tensor (mm)

**Y = Corsa per il montaggio delle cinghie (mm)**
Stroke for belt installation (mm)
Riemen-Montierungslauf (mm)
Course pour le montage des courroies (mm)
Trayecto para el montaje de las correas (mm)

**I = Interasse (mm)**
Center distance (mm)
Achsabstand (mm)
Entraxe (mm)
Distancia entre centros (mm)

**TABELLA N. 6 - Valori di X e Y secondo lo sviluppo della cinghia**
TABLE Nr. 6 - Value of X and Y according to belt length
TABELLE Nr. 6 - X- und Y-Wert gemäß der Riemenabwicklung
TABLEAU Nr. 6 - Valeurs de X et Y selon la longueur de la courroie
TABLA Nro. 6 - Valores de X e Y según la longitud de la correa

| L | Y | | | | | | X |
|---|---|---|---|---|---|---|---|
| | Z | A | B | C | D | E | |
| 500 ÷ 1000 | 15 | 19 | 25 | - | - | - | 25 |
| 1001 ÷ 1500 | 15 | 19 | 25 | 38 | - | - | 38 |
| 1501 ÷ 2500 | 19 | 19 | 32 | 38 | - | - | 51 |
| 2501 ÷ 3000 | - | 25 | 32 | 38 | - | - | 63 |
| 3001 ÷ 4000 | - | 25 | 38 | 38 | 51 | - | 75 |
| 4001 ÷ 5000 | - | - | - | 51 | 51 | 63 | 90 |
| 5001 ÷ 6000 | - | - | - | 51 | 51 | 63 | 101 |
| 6001 ÷ 7000 | - | - | - | 51 | 63 | 63 | 113 |
| 7001 ÷ 8500 | - | - | - | 51 | 63 | 76 | 127 |
| 8501 ÷ 10500 | - | - | - | 51 | 63 | 76 | 152 |
| ≥ 10501 | - | - | - | - | 76 | 90 | 1,5% L |

# Montaggio e tensionamento delle cinghie NORMAL®

## Installation and tensioning of NORMAL® V-belts
## Montage und Spannung der NORMAL® Riemen
## Montage et tensionnement des courroies NORMAL®
## Montaje y tensado de las correas NORMAL®

**É necessario inoltre che vengano sempre osservate le seguenti norme:**

**1) verificare l'allineamento delle pulegge della trasmissione;**

**2) assicurarsi che i fianchi delle gole siano puliti;**

**3) allentare il tenditore per il montaggio evitando l'uso di ferri od attrezzi che provocano la rottura degli inserti resistenti delle cinghie;**

**4) spostare il tenditore in modo da tendere sufficientemente le cinghie;**

**5) avviare il motore e se le cinghie slittano, agire gradualmente sul tenditore;**

**6) controllare frequentemente la tensione durante i primi giorni.**

Furthermore, the following rules must always be observed:

1) check the alignment of drive pulleys;

2) make sure that the groove sides are clean;

3) slack off the installation tensioner avoiding the use of tools or implements that may damage the tensile members of the belt;

4) shift the tensioner in order to stretch the belts sufficiently;

5) start the motor and, if belts slip, gradually operate the tension;

6) check the tension frequently during first operation period.

Es ist auch notwendig, folgende Vorschriften zu beachten:

1) die Fluchtung der Antriebsriemenscheiben überprüfen;

2) vergewissern Sie sich, dass die Rillenflanken sauber sind;

3) bei der Montage den Spanner lockern; vermeiden Sie die Verwendung von Werkzeugen, die ein Bruch der Riemeneinsätze verursachen können;

4) verschieben Sie den Spanner, um die Riemen genügend zu spannen;

5) Motor einschalten, sollten die Riemen schlüpfen, wirken Sie auf dem Spanner schrittweise;

6) während der ersten Tage kontrollieren Sie häufig die Spannung.

De plus il faut respecter les normes suivantes:

1) vérifier l'alignement des poulies de la transmission;

2) s'assurer que le flancs des gorges soient propres;

3) détendre le tendeur pour le montage en évitant d'utiliser d'outils qui provoquent la rupture des éléments de traction des courroies;

4) déplacer le tendeur de façon que les courroies soient suffisamment tendues;

5) faire démarrer le moteur et si les courroies glissent, agir graduellement sur le tendeur;

6) contrôler souvent la tension pendant les premiers jours.

Es además necesario observar siempre las normas siguientes:

1) comprobar la alineación de las poleas de la transmisión;

2) asegurarse que los lados de los canales sean lindos;

3) aflojar el rodillo tensor para el montaje sin emplear útiles o herramientas que puedan causar la rotura de los cables de tracción de las correas;

4) desplazar el rodillo tensor para tensar las correas de manera suficiente;

5) poner en marcha el motor y, si las correas deslizan, actuar gradualmente sobre el rodillo tensor;

6) comprobar a menudo la tensión durante los primeros días.

### Metodo di tensionamento

**Il buon funzionamento di una trasmissione equipaggiata con cinghie trapezoidali è vincolato alla giusta tensione di montaggio.**

**Si dovrà perciò procedere nel seguente modo, agendo sul tenditore a slitta:**

**1) misurare il tratto libero T;**

**2) per ogni cinghia applicare mediante dinamometro, a metà di T una forza F perpendicolare capace di provocare una freccia f di 1,5 mm per ogni 100 mm di T;**

**3) confrontare il valore di F fornito dal dinamometro con i valori di F' ed F'' riportati in tabella N. 7.**

### Tensioning

The satisfactory performance of a drive equipped with V-belts depends on the correct fitting tension.

It is therefore necessary to follow these steps, acting on the slide tensioner:

1) measure span T;

2) by means of a dynamometer, for each belt apply at the middle of the span length T a perpendicular force F capable of producing a deflection f of 1.5 mm for every 100 mm of T;

3) compare the F value given by the dynamometer with F' and F'' values, as specified in table Nr. 7.

### Spannungsmethode

Ein gutes Funktionieren eines mit Keilriemen ausgerüsteten Antriebs ist mit einer genauen Montagespannung verbunden.

Man muss deshalb mit dem Spannschlitten auf diese Art und Weise vorgehen:

1) messen Sie die Strecke T;

2) für jeden Riemen, bringen Sie durch ein Dynamometer, in der Mitte von T eine senkrechte Kraft F an, die einen Pfeil f von 1,5 mm je 100 mm von T, verursachen kann;

3) vergleichen Sie den Wert F des Dynamometers mit den Werten F' und F'' auf der Tabelle Nr. 7.

### Méthode de tensionnement

Le bon fonctionnement d'une transmission avec courroies trapézoïdales dépend de la tension correcte de montage.

Donc on devra procéder de la façon suivante et agir sur le tendeur à coulisseau:

1) mesurer le brin T;

2) pour chaque courroie appliquer, par le biais d'un dynamomètre, au milieu de T une force F perpendiculaire capable de provoquer une flèche f de 1,5 mm pour chaque 100 mm de T;

3) comparer la valeur de F fournie par le dynamomètre avec les valeurs de F' et F'' affichées dans le tableau Nr. 7.

### Método de tensado

El buen funcionamiento de una transmisión equipada con correas trapeciales depende del tensado de montaje correcto.

Por lo tanto, es preciso proceder de la manera siguiente, actuando sobre el tensor corredero:

1) medir el ramal T;

2) para cada correa aplicar, por medio de un dinamómetro, al centro de T una fuerza F perpendicular que pueda originar una flecha f de 1,5 mm para cada 100 mm de T;

3) comparar el valor de F indicado por el dinamómetro con los valores de F' y F'' indicados en la tabla Nro. 7.

**Esempio-** Example - Beispiel - Exemple - Ejemplo:

T = 1300 mm

$$f = \frac{1300}{100} \cdot 1{,}5 = 19{,}5 \text{ mm}$$

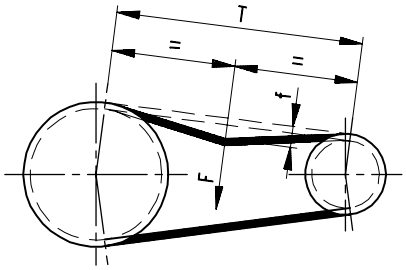

# Montaggio e tensionamento delle cinghie NORMAL®

Installation and tensioning of NORMAL® V-belts
Montage und Spannung der NORMAL® Riemen
Montage et tensionnement des courroies NORMAL®
Montaje y tensado de las correas NORMAL®

**TABELLA N. 7 - Valori di F' e F'' in funzione dei parametri della trasmissione**
TABLE Nr. 7 - Values of F' and F'' according to drive parameters
TABELLE Nr. 7 - F' und F'' -Werte aufgrund der Antriebsparameter
TABLEAU Nr. 7 - Valeurs de F' et F'' en fonction des paramètres de la transmission
TABLA Nro. 7 - Valores de F' y F'' en función de los parámetros de la transmisión

| **Sezione**<br>Section<br>Profil<br>Section<br>Perfil | **Diametro esterno della puleggia minore**<br>Outside diameter of smaller pulley<br>Außendurchmesser der kleinen Scheibe<br>Diamètre extérieur de la petite poulie<br>Diámetro exterior de la polea pequeña<br>mm | **N. giri/1" della puleggia minore**<br>Rpm of smaller pulley<br>U/min der kleinen Scheibe<br>Tr/min de la petite poulie<br>Rpm de la polea pequeña | **F' minima**<br>F' min.<br>F' minimum<br>F' minimale<br>F' mínima<br>N | **F'' massima**<br>F'' max.<br>F'' maximum<br>F'' maximale<br>F'' máxima<br>N |
|---|---|---|---|---|
| **Z** | 40 ÷ 55 | 2500 ÷ 5000 | 5,0 | 6,5 |
| | 60 ÷ 75 | 1500 ÷ 3800 | 7,5 | 10,0 |
| | 80 ÷ 95 | 1000 ÷ 2800 | 8,5 | 10,5 |
| | 100 ÷ 110 | 900 ÷ 1500 | 9,0 | 13,0 |
| **A** | 50 ÷ 65 | 1900 ÷ 3800 | 7,5 | 10,0 |
| | 70 ÷ 90 | 1300 ÷ 2800 | 11,0 | 16,0 |
| | 95 ÷ 120 | 1000 ÷ 1700 | 13,5 | 20,0 |
| | 125 ÷ 190 | 600 ÷ 1000 | 17,0 | 24,0 |
| **B** | 95 ÷ 110 | 1000 ÷ 2500 | 18,0 | 25,0 |
| | 115 ÷ 140 | 800 ÷ 2000 | 21,0 | 31,0 |
| | 150 ÷ 200 | 600 ÷ 1500 | 25,0 | 36,0 |
| | 210 ÷ 250 | 400 ÷ 1200 | 27,0 | 40,0 |
| **C** | 140 ÷ 230 | 600 ÷ 1500 | 37,0 | 53,0 |
| | 240 ÷ 430 | 400 ÷ 1000 | 49,0 | 70,0 |
| **D** | 230 ÷ 400 | 400 ÷ 1000 | 74,0 | 107,0 |
| | 420 ÷ 580 | 250 ÷ 700 | 104,0 | 152,0 |
| **E** | 360 ÷ 520 | 300 ÷ 1000 | 120,0 | 170,0 |
| | 540 ÷ 950 | 200 ÷ 500 | 160,0 | 230,0 |

**Se F < F' occorrerà tendere la cinghia.**

If F < F', it will be necessary to tension the belt.

Wenn F < F' muss man den Riemen spannen.

Si F < F' il faut tendre la courroie.

Si F < F' será necesario tensar la correa.

**Se F > F'' la cinghia è più tesa del necessario.**

If F > F'', the belt is tensioned more than necessary.

Wenn F > F'' der Riemen ist überspannt.

Si F > F'' la courroie est plus tendue de ce qu'il faut.

Si F > F'' la correa está más tensada de lo necesario.

**Nel periodo del rodaggio delle trasmissioni nuove avviene una rapida diminuzione della tensione. Occorre perciò, in fase di montaggio, tendere le cinghie in modo che la forza F, per flettere T con una freccia f, sia 1,3 volte il valore F'' indicato in tabella.**
**É necessario controllare poi frequentemente il valore di F durante le prime ore di funzionamento.**

A rapid decrease in tension takes place during the running-in period of new transmissions. Therefore it is necessary to tension new belts in such a way that the deflection force F, to give f displacement on T, is 1.3 times the value F" indicated in the table.
It is necessary to check the value of F frequently during the initial hours of operation.

Während der Einfahrzeit der neuen Antriebe erweist sich eine rasche Spannungsverminderung. Man soll deshalb die Riemen so spannen, dass die Kraft F, um T durch einen Pfeil f zu biegen, 1,3-mal den Wert F'' der Tabelle beträgt.
Es ist notwendig, häufig den Wert F während der ersten Betriebsstunden zu kontrollieren.

Dans la période de rodage des nouvelles transmissions, il y a une diminution rapide de la tension. Par conséquent il faut, pendant la phase de montage, tendre les courroies de façon que la force F, pour fléchir T avec une flèche f, soit 1,3 fois la valeur F'' affichée dans le tableau. Après il faut aussi contrôler souvent la valeur de F pendant les premières heures de fonctionnement.

Durante el período del rodaje de las nuevas transmisiones, hay una rápida disminución de la tensión. Por eso es necesario, en fase de montaje, tensar las correas para que la fuerza F, para flexionar T con una flecha f, sea 1,3 veces el valor F'' indicado en la tabla.
Luego se debe comprobar frecuentemente el valor de F durante las primeras horas de funcionamiento.

**N.B.: La tabella N. 7 è relativa a trasmissioni con rapporti di trasmissione fino a 4.**

N.B.: Table Nr. 7 refers to drives with ratios up to 4.

BEMERKUNG: Die Tabelle Nr. 7 bezieht sich auf Antriebe mit Übersetzung bis 4.

N.B.: Le tableau Nr. 7 concerne transmissions avec rapports de transmission jusqu'à 4.

N.B.: La tabla Nro. 7 se refiere a trasmisiones con relaciones de transmisión hasta 4.

# Fattori di servizio delle cinghie NORMALUSA®

Service factors of belts NORMALUSA®
Betriebsfaktoren der Riemen NORMALUSA®
Facteurs de service des courroies NORMALUSA®
Factores de servicio de las correas NORMALUSA®

**TABELLA N. 3 - Fattore di correzione Cy per archi di contatto y, sulla puleggia minore, inferiori a 180°**
TABLE Nr. 3 - Correction factor Cy for wrap angles y smaller than 180° on the smaller pulley
TABELLE Nr. 3 - Korrekturfaktor Cy für Umschlingungsbögen y, auf der kleineren Scheibe, unter 180°
TABLEAU Nr. 3 - Facteur de correction Cy pour arcs de contact y, sur la petite poulie, inférieurs à 180°
TABLA Nro. 3 - Coeficiente de corrección Cy para ángulos abarcados y, inferiores a 180° en la polea pequeña

| **y** | 180° | 174° | 169° | 163° | 157° | 151° | 145° | 139° | 133° | 127° | 120° | 113° | 106° | 99° | 91° | 83° |
|---|---|---|---|---|---|---|---|---|---|---|---|---|---|---|---|---|
| **Cy** | 1,00 | 0,99 | 0,97 | 0,96 | 0,94 | 0,93 | 0,91 | 0,89 | 0,87 | 0,85 | 0,82 | 0,80 | 0,77 | 0,73 | 0,70 | 0,65 |

**TABELLA N. 4 - Fattore di correzione CL in funzione del tipo e della lunghezza della cinghia**
TABLE Nr. 4 - Correction factor CL according to type and length of the belt
TABELLE Nr. 4 - Korrekturfaktor CL gemäß Typ und Länge des Riemens
TABLEAU Nr. 4 - Facteur de correction CL en fonction du type et de la longueur de la courroie
TABLA Nro. 4 - Coeficiente de corrección CL en función del tipo y de la longitud de la correa

| **L** | **3V** | CL | **5V** | CL | **8V** | CL |
|---|---|---|---|---|---|---|
| 635 | 3V 250 | 0,83 | - | - | - | - |
| 710 | 3V 280 | 0,85 | - | - | - | - |
| 800 | 3V 315 | 0,87 | - | - | - | - |
| 900 | 3V 355 | 0,89 | - | - | - | - |
| 1015 | 3V 400 | 0,92 | - | - | - | - |
| 1145 | 3V 450 | 0,94 | - | - | - | - |
| 1270 | 3V 500 | 0,96 | 5V 500 | 0,85 | - | - |
| 1420 | 3V 560 | 0,98 | 5V 560 | 0,87 | - | - |
| 1600 | 3V 630 | 1,00 | 5V 630 | 0,89 | - | - |
| 1805 | 3V 710 | 1,02 | 5V 710 | 0,91 | - | - |
| 2030 | 3V 800 | 1,04 | 5V 800 | 0,93 | - | - |
| 2285 | 3V 900 | 1,07 | 5V 900 | 0,95 | - | - |
| 2540 | 3V 1000 | 1,09 | 5V 1000 | 0,96 | 8V 1000 | 0,87 |
| 2845 | 3V 1120 | 1,11 | 5V 1120 | 0,98 | 8V 1120 | 0,88 |
| 3175 | 3V 1250 | 1,13 | 5V 1250 | 1,00 | 8V 1250 | 0,90 |
| 3555 | 3V 1400 | 1,15 | 5V 1400 | 1,02 | 8V 1400 | 0,92 |
| 4065 | - | - | 5V 1600 | 1,04 | 8V 1600 | 0,94 |
| 4570 | - | - | 5V 1800 | 1,06 | 8V 1800 | 0,95 |
| 5080 | - | - | 5V 2000 | 1,08 | 8V 2000 | 0,97 |
| 5690 | - | - | 5V 2240 | 1,09 | 8V 2240 | 0,98 |
| 6350 | - | - | 5V 2500 | 1,11 | 8V 2500 | 1,00 |
| 7110 | - | - | 5V 2800 | 1,13 | 8V 2800 | 1,02 |
| 8000 | - | - | 5V 3150 | 1,15 | 8V 3150 | 1,03 |
| 9015 | - | - | 5V 3550 | 1,17 | 8V 3550 | 1,05 |
| 10160 | - | - | - | - | 8V 4000 | 1,07 |
| 11430 | - | - | - | - | 8V 4500 | 1,09 |
| 12700 | - | - | - | - | 8V 5000 | 1,10 |

## Designazione delle cinghie

**Le cinghie trapezoidali per uso industriale NORMALUSA® vengono individuate con designazione a norma RMA-MPTA (USA), BS 3790 (Regno Unito) e RCA (Canada) (es. 5V 1250, il primo numero e la lettera, indicano la sezione mentre il numero successivo corrisponde alla lunghezza esterna nominale in decimi di pollice). A pag. 13 sono indicate la sigla marcata sul dorso della cinghia e la lunghezza esterna nominale in mm.**

## Lunghezza delle cinghie

**La lunghezza esterna nominale della cinghia si determina montandola su due pulegge di uguale diametro esterno (De), tensionando e misurando l'interasse (I) fra le due pulegge. La lunghezza esterna della cinghia si calcola con la seguente formula: $L = 2 \cdot I + \pi \cdot De$**

## Belt designation

NORMALUSA® V-belts for industrial use are designated according to RMA-MPTA (USA), BS 3790 (UK) and RCA (CANADA) specifications. Example: 5V 1250: the first figure and the letter specify the section, while the following figure corresponds to the nominal outside length in tenths on an inch. Go to page 13 to check the mark on belt's back and the nominal outside length in mm.

## Belt length

In order to determine the nominal outside length of the belt, install the belt on two pulleys having the same outside diameter (De), then tension and measure the centre distance (I) between the pulleys. Use the following formula to determine the outside length of the belt:
$L = 2 \cdot I + \pi \cdot De$

## Riemenbezeichnung

Die NORMALUSA® Keilriemen für Industriebedarf werden durch RMA-MPTA (USA), BS 3790 (U.K.) und RCA (Kanada) Vorschriften-Bezeichnung bestimmt (z.B. 5VX 1250, wobei die erste Ziffer und die Buchstaben das Profil bestimmen, während die folgende Ziffer die externe Nennweite in Zollzehntel bestimmt). Auf Seite 13 zusätzlich zum Kennzeichen auf der Riemenrückseite wird auch die externe Nennweite in mm gezeigt.

## Riemenlänge

Die Messung der Außen-Nennlänge des Riemens wird wie folgt ausgeführt: man montiert den Riemen, unter Spannung, auf zwei Keilscheiben mit gleichem Außendurchmesser (De) und man messt den Achsabstand (I) zwischen den beiden Riemenscheiben aus. Die Außenlänge des Riemens erhält man durch folgende Formel:
$L = 2 \cdot I + \pi \cdot De$

## Désignation des courroies

Les courroies trapézoïdales à usage industriel NORMALUSA® sont identifiées avec désignation relative aux normes RMA-MPTA (USA), BS 3790 (Royaume Uni) et RCA (Canada) (ex. 5V 1250, le premier chiffre et la lettre montrent la section, tandis que le chiffre suivant correspond à la longueur extérieure nominale en dixièmes de pouce). À page 13 on trouve le sigle marqué sur le dos de la courroie et la longueur extérieure nominale en mm.

## Longueur des courroies

La longueur extérieure nominale de la courroie est déterminée en la montant sur deux poulies ayant le même diamètre extérieur (De), en mettant sous tension et mesurant l'entraxe (I) entre les deux poulies. La longueur extérieure de la courroie est calculée par la formule suivante : $L = 2 \cdot I + \pi \cdot De$

## Designación de las correas

Las correas trapeciales para aplicaciones industriales NORMALUSA® se identifican con la designación según las normas RMA-MPTA (USA), BS 3790 (Reino Unido) y RCA (Canada) (ej. 5V 1250, el primer número y la letra indican la sección, mientras que el número que sigue corresponde a la longitud exterior nominal en décimos de pulgada). En la página 13 indicamos la sigla marcada en el lomo de la correa y la longitud exterior nominal en mm.

## Longitud de las correas

Para obtener la longitud exterior nominal es necesario montar la correa sobre dos poleas trapeciales con el mismo diámetro exterior (De), aplicando la tensión y midiendo la distancia entre centros (I) entre las dos poleas. La longitud exterior de la correa se cálcula por medio de la fórmula siguiente: $L = 2 \cdot I + \pi \cdot De$

# Prestazioni base (Pb) delle cinghie NORMALUSA®

Basic performances (Pb) of belts NORMALUSA®
Grundleistungen (Pb) der Riemen NORMALUSA®
Performances de base (Pb) des courroies NORMALUSA®
Prestaciones básicas (Pb) de las correas NORMALUSA®

**Sezione**
Section
Profil
Section
Perfil

# 3V

**TABELLA N. 5 - Potenze trasmesse in kW**
TABLE Nr. 5 - Power ratings in kW
TABELLE Nr. 5 - Leistungswerte in kW
TABLEAU Nr. 5 - Puissances transmises en kW
TABLA Nro. 5 - Potencias de régimen en kW

**Diametro primitivo della puleggia minore (mm)**
Pitch diameter of smaller pulley (mm) - Wirkdurchmesser der kleinen Scheibe (mm)
Diamètre primitif de la petite poulie (mm) - Diámetro primitivo de la polea pequeña (mm)

| **Numero di giri al minuto della puleggia minore**<br>Rpm of smaller pulley - U/min der kleinen Scheibe<br>Tr/min. de la petite poulie - Número de r.p.m. de la polea pequeña | **63** | **71** | **75** | **80** | **85** | **90** | **100** | **106** | **112** | **118** | **125** | **132** | **140** | **150** | **160** | **170** | **180** |
|---|---|---|---|---|---|---|---|---|---|---|---|---|---|---|---|---|---|
| 100 | 0,10 | 0,13 | 0,15 | 0,16 | 0,18 | 0,20 | 0,24 | 0,26 | 0,28 | 0,30 | 0,33 | 0,35 | 0,38 | 0,41 | 0,45 | 0,48 | 0,52 |
| 200 | 0,18 | 0,24 | 0,27 | 0,30 | 0,34 | 0,37 | 0,44 | 0,48 | 0,52 | 0,56 | 0,61 | 0,66 | 0,71 | 0,78 | 0,85 | 0,91 | 0,98 |
| 300 | 0,25 | 0,34 | 0,38 | 0,43 | 0,48 | 0,53 | 0,63 | 0,69 | 0,75 | 0,81 | 0,88 | 0,95 | 1,03 | 1,13 | 1,23 | 1,32 | 1,42 |
| 400 | 0,32 | 0,43 | 0,48 | 0,55 | 0,62 | 0,68 | 0,82 | 0,90 | 0,97 | 1,05 | 1,14 | 1,23 | 1,34 | 1,46 | 1,59 | 1,72 | 1,84 |
| 500 | 0,39 | 0,52 | 0,59 | 0,67 | 0,75 | 0,83 | 0,99 | 1,09 | 1,19 | 1,28 | 1,39 | 1,51 | 1,63 | 1,79 | 1,94 | 2,10 | 2,25 |
| 600 | 0,45 | 0,61 | 0,68 | 0,78 | 0,88 | 0,98 | 1,17 | 1,28 | 1,40 | 1,51 | 1,64 | 1,77 | 1,92 | 2,11 | 2,29 | 2,47 | 2,66 |
| 700 | 0,51 | 0,69 | 0,78 | 0,89 | 1,00 | 1,11 | 1,34 | 1,47 | 1,60 | 1,73 | 1,88 | 2,03 | 2,20 | 2,42 | 2,63 | 2,84 | 3,05 |
| **725** | **0,52** | **0,71** | **0,80** | **0,92** | **1,03** | **1,15** | **1,38** | **1,51** | **1,65** | **1,78** | **1,94** | **2,10** | **2,27** | **2,49** | **2,71** | **2,93** | **3,14** |
| 800 | 0,56 | 0,77 | 0,87 | 1,00 | 1,12 | 1,25 | 1,50 | 1,65 | 1,80 | 1,94 | 2,12 | 2,29 | 2,48 | 2,72 | 2,96 | 3,20 | 3,43 |
| 900 | 0,62 | 0,85 | 0,96 | 1,10 | 1,24 | 1,38 | 1,66 | 1,83 | 1,99 | 2,16 | 2,35 | 2,54 | 2,75 | 3,02 | 3,28 | 3,55 | 3,81 |
| **950** | **0,64** | **0,89** | **1,00** | **1,15** | **1,30** | **1,45** | **1,74** | **1,92** | **2,09** | **2,26** | **2,46** | **2,66** | **2,88** | **3,16** | **3,44** | **3,72** | **3,99** |
| 1000 | 0,67 | 0,92 | 1,05 | 1,20 | 1,36 | 1,51 | 1,82 | 2,00 | 2,18 | 2,36 | 2,57 | 2,78 | 3,02 | 3,31 | 3,60 | 3,89 | 4,17 |
| 1100 | 0,72 | 1,00 | 1,13 | 1,30 | 1,47 | 1,64 | 1,98 | 2,17 | 2,37 | 2,57 | 2,80 | 3,02 | 3,28 | 3,60 | 3,91 | 4,23 | 4,53 |
| 1200 | 0,77 | 1,07 | 1,22 | 1,40 | 1,58 | 1,77 | 2,13 | 2,34 | 2,56 | 2,77 | 3,01 | 3,26 | 3,54 | 3,88 | 4,22 | 4,55 | 4,89 |
| 1300 | 0,82 | 1,14 | 1,30 | 1,50 | 1,69 | 1,89 | 2,28 | 2,51 | 2,74 | 2,97 | 3,23 | 3,49 | 3,79 | 4,15 | 4,52 | 4,88 | 5,23 |
| 1400 | 0,87 | 1,21 | 1,38 | 1,59 | 1,80 | 2,01 | 2,42 | 2,67 | 2,92 | 3,16 | 3,44 | 3,72 | 4,03 | 4,43 | 4,81 | 5,19 | 5,57 |
| **1425** | **0,88** | **1,23** | **1,40** | **1,61** | **1,83** | **2,04** | **2,46** | **2,71** | **2,96** | **3,21** | **3,49** | **3,78** | **4,10** | **4,49** | **4,88** | **5,27** | **5,65** |
| 1500 | 0,91 | 1,28 | 1,46 | 1,68 | 1,91 | 2,13 | 2,57 | 2,83 | 3,09 | 3,35 | 3,65 | 3,94 | 4,28 | 4,69 | 5,10 | 5,50 | 5,90 |
| 1600 | 0,96 | 1,34 | 1,54 | 1,77 | 2,01 | 2,25 | 2,71 | 2,99 | 3,26 | 3,54 | 3,85 | 4,16 | 4,52 | 4,95 | 5,38 | 5,81 | 6,22 |
| 1700 | 1,00 | 1,41 | 1,61 | 1,86 | 2,11 | 2,36 | 2,85 | 3,14 | 3,43 | 3,72 | 4,05 | 4,38 | 4,75 | 5,21 | 5,66 | 6,10 | 6,54 |
| 1800 | 1,04 | 1,47 | 1,69 | 1,95 | 2,21 | 2,47 | 2,99 | 3,30 | 3,60 | 3,90 | 4,25 | 4,59 | 4,98 | 5,46 | 5,93 | 6,39 | 6,84 |
| 1900 | 1,08 | 1,53 | 1,76 | 2,04 | 2,31 | 2,58 | 3,13 | 3,45 | 3,76 | 4,08 | 4,44 | 4,80 | 5,20 | 5,70 | 6,19 | 6,67 | 7,14 |
| 2000 | 1,12 | 1,60 | 1,83 | 2,12 | 2,41 | 2,69 | 3,26 | 3,59 | 3,92 | 4,25 | 4,63 | 5,00 | 5,42 | 5,94 | 6,45 | 6,94 | 7,43 |
| 2100 | 1,16 | 1,66 | 1,90 | 2,20 | 2,50 | 2,80 | 3,39 | 3,74 | 4,08 | 4,42 | 4,81 | 5,20 | 5,64 | 6,17 | 6,70 | 7,21 | 7,71 |
| 2200 | 1,20 | 1,71 | 1,97 | 2,28 | 2,60 | 2,91 | 3,52 | 3,88 | 4,24 | 4,59 | 5,00 | 5,40 | 5,85 | 6,40 | 6,94 | 7,47 | 7,98 |
| 2300 | 1,24 | 1,77 | 2,04 | 2,36 | 2,69 | 3,01 | 3,64 | 4,02 | 4,39 | 4,75 | 5,17 | 5,59 | 6,05 | 6,62 | 7,18 | 7,72 | 8,24 |
| 2400 | 1,27 | 1,83 | 2,10 | 2,44 | 2,78 | 3,11 | 3,77 | 4,15 | 4,54 | 4,91 | 5,35 | 5,77 | 6,25 | 6,84 | 7,41 | 7,96 | 8,49 |
| 2500 | 1,31 | 1,88 | 2,17 | 2,52 | 2,87 | 3,21 | 3,89 | 4,29 | 4,68 | 5,07 | 5,52 | 5,96 | 6,45 | 7,05 | 7,63 | 8,19 | 8,74 |
| 2600 | 1,34 | 1,94 | 2,23 | 2,59 | 2,95 | 3,31 | 4,01 | 4,42 | 4,83 | 5,23 | 5,68 | 6,13 | 6,64 | 7,25 | 7,84 | 8,42 | 8,97 |
| 2700 | 1,37 | 1,99 | 2,29 | 2,67 | 3,04 | 3,40 | 4,12 | 4,55 | 4,96 | 5,38 | 5,85 | 6,31 | 6,82 | 7,45 | 8,05 | 8,63 | 9,19 |
| 2800 | 1,41 | 2,04 | 2,35 | 2,74 | 3,12 | 3,50 | 4,24 | 4,67 | 5,10 | 5,52 | 6,00 | 6,47 | 7,00 | 7,64 | 8,25 | 8,84 | 9,40 |
| **2850** | **1,42** | **2,07** | **2,38** | **2,77** | **3,16** | **3,54** | **4,29** | **4,74** | **5,17** | **5,59** | **6,08** | **6,56** | **7,09** | **7,73** | **8,35** | **8,94** | **9,50** |
| 2900 | 1,44 | 2,09 | 2,41 | 2,81 | 3,20 | 3,59 | 4,35 | 4,80 | 5,23 | 5,67 | 6,16 | 6,64 | 7,17 | 7,82 | 8,44 | 9,04 | 9,60 |
| 3000 | 1,47 | 2,14 | 2,47 | 2,88 | 3,28 | 3,68 | 4,46 | 4,92 | 5,36 | 5,80 | 6,31 | 6,80 | 7,34 | 8,00 | 8,63 | 9,22 | 9,79 |
| 3200 | 1,53 | 2,23 | 2,58 | 3,01 | 3,44 | 3,85 | 4,67 | 5,15 | 5,61 | 6,07 | 6,59 | 7,10 | 7,66 | 8,33 | 8,97 | 9,57 | 10,14 |
| 3400 | 1,58 | 2,32 | 2,69 | 3,14 | 3,58 | 4,02 | 4,87 | 5,37 | 5,85 | 6,32 | 6,86 | 7,38 | 7,95 | 8,63 | 9,27 | 9,87 | 10,43 |
| 3600 | 1,63 | 2,41 | 2,79 | 3,26 | 3,72 | 4,18 | 5,06 | 5,57 | 6,07 | 6,56 | 7,11 | 7,64 | 8,22 | 8,90 | 9,54 | 10,13 | 10,68 |
| 3800 | 1,68 | 2,49 | 2,89 | 3,38 | 3,86 | 4,33 | 5,24 | 5,77 | 6,28 | 6,78 | 7,34 | 7,87 | 8,46 | 9,14 | 9,78 | 10,35 | |
| 4000 | 1,72 | 2,57 | 2,98 | 3,49 | 3,98 | 4,47 | 5,41 | 5,95 | 6,47 | 6,98 | 7,55 | 8,09 | 8,67 | 9,35 | 9,97 | | |
| 4200 | 1,76 | 2,64 | 3,06 | 3,59 | 4,10 | 4,60 | 5,56 | 6,12 | 6,65 | 7,16 | 7,74 | 8,28 | 8,86 | 9,52 | | | |
| 4400 | 1,80 | 2,70 | 3,14 | 3,68 | 4,21 | 4,72 | 5,71 | 6,27 | 6,81 | 7,33 | 7,90 | 8,44 | 9,01 | 9,66 | | | |
| 4600 | 1,83 | 2,76 | 3,22 | 3,77 | 4,31 | 4,84 | 5,84 | 6,41 | 6,96 | 7,47 | 8,05 | 8,58 | 9,14 | | | | |
| 4800 | 1,86 | 2,82 | 3,28 | 3,85 | 4,41 | 4,94 | 5,96 | 6,54 | 7,08 | 7,60 | 8,17 | 8,69 | | | | | |
| 5000 | 1,88 | 2,87 | 3,35 | 3,93 | 4,49 | 5,04 | 6,07 | 6,64 | 7,19 | 7,71 | 8,26 | 8,77 | | | | | |
| 5200 | 1,90 | 2,91 | 3,40 | 3,99 | 4,57 | 5,12 | 6,16 | 6,74 | 7,28 | 7,79 | 8,33 | | | | | | |
| 5400 | 1,91 | 2,95 | 3,45 | 4,05 | 4,63 | 5,19 | 6,24 | 6,82 | 7,36 | 7,85 | | | | | | | |
| 5600 | 1,93 | 2,98 | 3,49 | 4,10 | 4,69 | 5,26 | 6,30 | 6,88 | 7,41 | 7,89 | | | | | | | |
| 5800 | 1,93 | 3,01 | 3,53 | 4,15 | 4,74 | 5,31 | 6,35 | 6,92 | 7,44 | | | | | | | | |
| 6000 | 1,94 | 3,03 | 3,56 | 4,18 | 4,78 | 5,35 | 6,39 | 6,95 | | | | | | | | | |

**- Area in cui le velocità sono superiori ai 30 m/s, è quindi necessario impiegare pulegge in acciaio.**
- Area where the speeds exceed 30 m/s therefore it is necessary to use steel pulleys.
- Zone, wo die Geschwindigkeit 30 m/s überschreitet wird, deshalb ist es notwendig Stahlriemen zu verwenden.
- Zone dans laquelle les vitesses dépassent 30 m/s donc il faut utiliser des poulies en acier.
- Zona en la que las velocidades superan 30 m/s por eso es preciso utilizar poleas de acero.

# Prestazioni differenziali (Pd) delle cinghie NORMALUSA®

Differential performances (Pd) of NORMALUSA® V-belts
Differenz-Leistungen (Pd) der NORMALUSA® Riemen
Performances différentielles (Pd) des courroies NORMALUSA®
Prestaciones diferenciales (Pd) de las correas NORMALUSA®

**Potenze differenziali in kW**
Differential powers in kW
Differenz-Leistungen in kW
Puissances différentielles en kW
Potencias diferenciales en kW

| **Rapporto di trasmissione**<br>Transmission ratio<br>Übersetzungverhältnis<br>Rapport de transmission<br>Relación de transmisión | 1,00 ÷ 1,01 | 1,02 ÷ 1,05 | 1,06 ÷ 1,11 | 1,12 ÷ 1,18 | 1,19 ÷ 1,26 | 1,27 ÷ 1,38 | 1,39 ÷ 1,57 | 1,58 ÷ 1,94 | 1,95 ÷ 3,38 | ≥ 3,39 |
|---|---|---|---|---|---|---|---|---|---|---|
| **Numero di giri al minuto della puleggia minore**<br>Rpm of smaller pulley - U/min der kleinen Scheibe<br>Tr/min. de la petite poulie - Número de r.p.m. de la polea pequeña | | | | | | | | | | |
| 100 | 0,00 | 0,00 | 0,00 | 0,01 | 0,01 | 0,01 | 0,01 | 0,01 | 0,02 | 0,02 |
| 200 | 0,00 | 0,00 | 0,01 | 0,01 | 0,02 | 0,02 | 0,03 | 0,03 | 0,03 | 0,03 |
| 300 | 0,00 | 0,00 | 0,01 | 0,02 | 0,03 | 0,03 | 0,04 | 0,04 | 0,05 | 0,05 |
| 400 | 0,00 | 0,01 | 0,02 | 0,03 | 0,04 | 0,04 | 0,05 | 0,06 | 0,06 | 0,07 |
| 500 | 0,00 | 0,01 | 0,02 | 0,03 | 0,05 | 0,06 | 0,06 | 0,07 | 0,08 | 0,08 |
| 600 | 0,00 | 0,01 | 0,02 | 0,04 | 0,05 | 0,07 | 0,08 | 0,09 | 0,10 | 0,10 |
| 700 | 0,00 | 0,01 | 0,03 | 0,05 | 0,06 | 0,08 | 0,09 | 0,10 | 0,11 | 0,12 |
| **725** | **0,00** | **0,01** | **0,03** | **0,05** | **0,07** | **0,08** | **0,09** | **0,11** | **0,11** | **0,12** |
| 800 | 0,00 | 0,01 | 0,03 | 0,05 | 0,07 | 0,09 | 0,10 | 0,12 | 0,13 | 0,13 |
| 900 | 0,00 | 0,01 | 0,03 | 0,06 | 0,08 | 0,10 | 0,12 | 0,13 | 0,14 | 0,15 |
| **950** | **0,00** | **0,01** | **0,04** | **0,06** | **0,09** | **0,10** | **0,12** | **0,14** | **0,15** | **0,16** |
| 1000 | 0,00 | 0,01 | 0,04 | 0,07 | 0,09 | 0,11 | 0,13 | 0,15 | 0,16 | 0,17 |
| 1100 | 0,00 | 0,02 | 0,04 | 0,07 | 0,10 | 0,12 | 0,14 | 0,16 | 0,17 | 0,18 |
| 1200 | 0,00 | 0,02 | 0,05 | 0,08 | 0,11 | 0,13 | 0,16 | 0,17 | 0,19 | 0,20 |
| 1300 | 0,00 | 0,02 | 0,05 | 0,09 | 0,12 | 0,14 | 0,17 | 0,19 | 0,21 | 0,22 |
| 1400 | 0,00 | 0,02 | 0,05 | 0,09 | 0,13 | 0,15 | 0,18 | 0,20 | 0,22 | 0,23 |
| **1425** | **0,00** | **0,02** | **0,05** | **0,10** | **0,13** | **0,16** | **0,18** | **0,21** | **0,23** | **0,24** |
| 1500 | 0,00 | 0,02 | 0,06 | 0,10 | 0,14 | 0,17 | 0,19 | 0,22 | 0,24 | 0,25 |
| 1600 | 0,00 | 0,02 | 0,06 | 0,11 | 0,15 | 0,18 | 0,21 | 0,23 | 0,25 | 0,27 |
| 1700 | 0,00 | 0,02 | 0,07 | 0,11 | 0,15 | 0,19 | 0,22 | 0,25 | 0,27 | 0,29 |
| 1800 | 0,00 | 0,03 | 0,07 | 0,12 | 0,16 | 0,20 | 0,23 | 0,26 | 0,29 | 0,30 |
| 1900 | 0,00 | 0,03 | 0,07 | 0,13 | 0,17 | 0,21 | 0,25 | 0,28 | 0,30 | 0,32 |
| 2000 | 0,00 | 0,03 | 0,08 | 0,13 | 0,18 | 0,22 | 0,26 | 0,29 | 0,32 | 0,34 |
| 2100 | 0,00 | 0,03 | 0,08 | 0,14 | 0,19 | 0,23 | 0,27 | 0,31 | 0,33 | 0,35 |
| 2200 | 0,00 | 0,03 | 0,08 | 0,15 | 0,20 | 0,24 | 0,28 | 0,32 | 0,35 | 0,37 |
| 2300 | 0,00 | 0,03 | 0,09 | 0,15 | 0,21 | 0,25 | 0,30 | 0,33 | 0,36 | 0,39 |
| 2400 | 0,00 | 0,03 | 0,09 | 0,16 | 0,22 | 0,26 | 0,31 | 0,35 | 0,38 | 0,40 |
| 2500 | 0,00 | 0,04 | 0,10 | 0,17 | 0,23 | 0,28 | 0,32 | 0,36 | 0,40 | 0,42 |
| 2600 | 0,00 | 0,04 | 0,10 | 0,17 | 0,24 | 0,29 | 0,34 | 0,38 | 0,41 | 0,44 |
| 2700 | 0,00 | 0,04 | 0,10 | 0,18 | 0,25 | 0,30 | 0,35 | 0,39 | 0,43 | 0,45 |
| 2800 | 0,00 | 0,04 | 0,11 | 0,19 | 0,25 | 0,31 | 0,36 | 0,41 | 0,44 | 0,47 |
| **2850** | **0,00** | **0,04** | **0,11** | **0,19** | **0,26** | **0,31** | **0,37** | **0,41** | **0,45** | **0,48** |
| 2900 | 0,00 | 0,04 | 0,11 | 0,19 | 0,26 | 0,32 | 0,37 | 0,42 | 0,46 | 0,49 |
| 3000 | 0,00 | 0,04 | 0,12 | 0,20 | 0,27 | 0,33 | 0,39 | 0,44 | 0,48 | 0,50 |
| 3200 | 0,00 | 0,05 | 0,12 | 0,21 | 0,29 | 0,35 | 0,41 | 0,47 | 0,51 | 0,54 |
| 3400 | 0,00 | 0,05 | 0,13 | 0,23 | 0,31 | 0,38 | 0,44 | 0,49 | 0,54 | 0,57 |
| 3600 | 0,00 | 0,05 | 0,14 | 0,24 | 0,33 | 0,40 | 0,47 | 0,52 | 0,57 | 0,60 |
| 3800 | 0,00 | 0,05 | 0,15 | 0,25 | 0,35 | 0,42 | 0,49 | 0,55 | 0,60 | 0,64 |
| 4000 | 0,00 | 0,06 | 0,15 | 0,27 | 0,36 | 0,44 | 0,52 | 0,58 | 0,63 | 0,67 |
| 4200 | 0,00 | 0,06 | 0,16 | 0,28 | 0,38 | 0,46 | 0,54 | 0,61 | 0,67 | 0,70 |
| 4400 | 0,00 | 0,06 | 0,17 | 0,29 | 0,40 | 0,49 | 0,57 | 0,64 | 0,70 | 0,74 |
| 4600 | 0,00 | 0,06 | 0,18 | 0,31 | 0,42 | 0,51 | 0,59 | 0,67 | 0,73 | 0,77 |
| 4800 | 0,00 | 0,07 | 0,18 | 0,32 | 0,44 | 0,53 | 0,62 | 0,70 | 0,76 | 0,81 |
| 5000 | 0,00 | 0,07 | 0,19 | 0,33 | 0,46 | 0,55 | 0,65 | 0,73 | 0,79 | 0,84 |
| 5200 | 0,00 | 0,07 | 0,20 | 0,35 | 0,47 | 0,57 | 0,67 | 0,76 | 0,82 | 0,87 |
| 5400 | 0,00 | 0,08 | 0,21 | 0,36 | 0,49 | 0,60 | 0,70 | 0,79 | 0,86 | 0,91 |
| 5600 | 0,00 | 0,08 | 0,21 | 0,37 | 0,51 | 0,62 | 0,72 | 0,81 | 0,89 | 0,94 |
| 5800 | 0,00 | 0,08 | 0,22 | 0,39 | 0,53 | 0,64 | 0,75 | 0,84 | 0,92 | 0,97 |
| 6000 | 0,00 | 0,08 | 0,23 | 0,40 | 0,55 | 0,66 | 0,78 | 0,87 | 0,95 | 1,01 |

# Prestazioni base (Pb) delle cinghie NORMALUSA®

Basic performances (Pb) of belts NORMALUSA®
Grundleistungen (Pb) der Riemen NORMALUSA®
Performances de base (Pb) des courroies NORMALUSA®
Prestaciones básicas (Pb) de las correas NORMALUSA®

**Sezione**
Section
Profil
Section
Perfil

# 5V

**TABELLA N. 5 - Potenze trasmesse in kW**
TABLE Nr. 5 - Power ratings in kW
TABELLE Nr. 5 - Leistungswerte in kW
TABLEAU Nr. 5 - Puissances transmises en kW
TABLA Nro. 5 - Potencias de régimen en kW

**Numero di giri al minuto della puleggia minore**
Rpm of smaller pulley - U/min der kleinen Scheibe
Tr/min. de la petite poulie - Número de r.p.m. de la polea pequeña

**Diametro primitivo della puleggia minore (mm)**
Pitch diameter of smaller pulley (mm) - Wirkdurchmesser der kleinen Scheibe (mm)
Diamètre primitif de la petite poulie (mm) - Diámetro primitivo de la polea pequeña (mm)

| | **140** | **150** | **160** | **170** | **180** | **190** | **200** | **212** | **224** | **236** | **250** | **265** | **280** | **300** | **315** | **335** | **355** | **375** | **400** |
|---|---|---|---|---|---|---|---|---|---|---|---|---|---|---|---|---|---|---|---|
| 100 | 0,66 | 0,75 | 0,85 | 0,94 | 1,04 | 1,13 | 1,22 | 1,33 | 1,45 | 1,56 | 1,69 | 1,82 | 1,96 | 2,14 | 2,28 | 2,46 | 2,64 | 2,82 | 3,04 |
| 200 | 1,20 | 1,38 | 1,56 | 1,74 | 1,92 | 2,10 | 2,28 | 2,49 | 2,70 | 2,91 | 3,16 | 3,42 | 3,68 | 4,03 | 4,29 | 4,63 | 4,97 | 5,31 | 5,74 |
| 300 | 1,69 | 1,96 | 2,22 | 2,48 | 2,75 | 3,01 | 3,27 | 3,58 | 3,88 | 4,19 | 4,55 | 4,93 | 5,31 | 5,81 | 6,19 | 6,69 | 7,18 | 7,67 | 8,28 |
| 400 | 2,16 | 2,50 | 2,85 | 3,19 | 3,53 | 3,87 | 4,21 | 4,61 | 5,02 | 5,42 | 5,88 | 6,38 | 6,87 | 7,52 | 8,01 | 8,65 | 9,29 | 9,93 | 10,72 |
| 500 | 2,60 | 3,02 | 3,45 | 3,87 | 4,29 | 4,70 | 5,12 | 5,61 | 6,11 | 6,60 | 7,16 | 7,77 | 8,37 | 9,17 | 9,76 | 10,55 | 11,33 | 12,10 | 13,06 |
| 600 | 3,02 | 3,52 | 4,02 | 4,52 | 5,01 | 5,51 | 6,00 | 6,58 | 7,16 | 7,74 | 8,41 | 9,12 | 9,82 | 10,76 | 11,45 | 12,37 | 13,28 | 14,18 | 15,29 |
| 700 | 3,43 | 4,00 | 4,58 | 5,15 | 5,72 | 6,28 | 6,85 | 7,52 | 8,18 | 8,84 | 9,61 | 10,42 | 11,23 | 12,29 | 13,08 | 14,12 | 15,16 | 16,17 | 17,43 |
| **725** | **3,52** | **4,12** | **4,72** | **5,31** | **5,89** | **6,47** | **7,05** | **7,74** | **8,43** | **9,11** | **9,90** | **10,74** | **11,57** | **12,66** | **13,48** | **14,55** | **15,61** | **16,66** | **17,95** |
| 800 | 3,82 | 4,47 | 5,12 | 5,76 | 6,40 | 7,04 | 7,67 | 8,42 | 9,17 | 9,91 | 10,77 | 11,68 | 12,58 | 13,77 | 14,65 | 15,81 | 16,95 | 18,08 | 19,46 |
| 900 | 4,19 | 4,92 | 5,64 | 6,35 | 7,06 | 7,77 | 8,47 | 9,30 | 10,13 | 10,95 | 11,89 | 12,89 | 13,88 | 15,19 | 16,15 | 17,42 | 18,66 | 19,88 | 21,38 |
| **950** | **4,38** | **5,14** | **5,89** | **6,64** | **7,39** | **8,13** | **8,86** | **9,73** | **10,59** | **11,45** | **12,44** | **13,49** | **14,52** | **15,88** | **16,88** | **18,19** | **19,48** | **20,75** | **22,29** |
| 1000 | 4,56 | 5,35 | 6,14 | 6,93 | 7,71 | 8,48 | 9,24 | 10,15 | 11,05 | 11,95 | 12,98 | 14,07 | 15,14 | 16,55 | 17,59 | 18,95 | 20,29 | 21,59 | 23,18 |
| 1100 | 4,91 | 5,77 | 6,63 | 7,48 | 8,33 | 9,16 | 9,99 | 10,98 | 11,95 | 12,91 | 14,02 | 15,19 | 16,34 | 17,85 | 18,96 | 20,41 | 21,82 | 23,19 | 24,85 |
| 1200 | 5,24 | 6,18 | 7,10 | 8,02 | 8,93 | 9,83 | 10,72 | 11,77 | 12,81 | 13,84 | 15,02 | 16,27 | 17,49 | 19,09 | 20,26 | 21,78 | 23,25 | 24,68 | 26,40 |
| 1300 | 5,57 | 6,57 | 7,56 | 8,54 | 9,51 | 10,47 | 11,41 | 12,54 | 13,64 | 14,73 | 15,99 | 17,30 | 18,59 | 20,26 | 21,48 | 23,06 | 24,58 | 26,05 | 27,80 |
| 1400 | 5,88 | 6,95 | 8,00 | 9,04 | 10,07 | 11,08 | 12,09 | 13,27 | 14,44 | 15,59 | 16,90 | 18,28 | 19,62 | 21,36 | 22,62 | 24,25 | 25,81 | 27,29 | 29,05 |
| **1425** | **5,96** | **7,04** | **8,11** | **9,16** | **10,21** | **11,24** | **12,25** | **13,45** | **14,64** | **15,80** | **17,13** | **18,52** | **19,87** | **21,63** | **22,90** | **24,53** | **26,10** | **27,58** | **29,33** |
| 1500 | 6,19 | 7,31 | 8,43 | 9,53 | 10,61 | 11,68 | 12,73 | 13,98 | 15,20 | 16,40 | 17,77 | 19,21 | 20,60 | 22,39 | 23,68 | 25,34 | 26,92 | 28,40 | 30,14 |
| 1600 | 6,48 | 7,66 | 8,83 | 9,99 | 11,13 | 12,25 | 13,35 | 14,66 | 15,93 | 17,18 | 18,60 | 20,08 | 21,51 | 23,34 | 24,66 | 26,33 | 27,90 | 29,37 | 31,06 |
| 1700 | 6,75 | 8,00 | 9,23 | 10,44 | 11,63 | 12,80 | 13,95 | 15,30 | 16,62 | 17,91 | 19,38 | 20,89 | 22,36 | 24,22 | 25,54 | 27,21 | 28,77 | 30,20 | |
| 1800 | 7,02 | 8,32 | 9,60 | 10,86 | 12,10 | 13,32 | 14,51 | 15,91 | 17,27 | 18,60 | 20,10 | 21,65 | 23,13 | 25,01 | 26,33 | 27,98 | 29,49 | | |
| 1900 | 7,27 | 8,63 | 9,96 | 11,27 | 12,55 | 13,81 | 15,04 | 16,49 | 17,89 | 19,24 | 20,77 | 22,34 | 23,84 | 25,71 | 27,02 | 28,63 | | | |
| 2000 | 7,51 | 8,92 | 10,30 | 11,66 | 12,98 | 14,28 | 15,55 | 17,03 | 18,46 | 19,84 | 21,39 | 22,97 | 24,47 | 26,32 | 27,60 | | | | |
| 2100 | 7,74 | 9,20 | 10,63 | 12,02 | 13,39 | 14,72 | 16,02 | 17,53 | 18,99 | 20,39 | 21,95 | 23,54 | 25,02 | 26,84 | 28,08 | | | | |
| 2200 | 7,95 | 9,46 | 10,93 | 12,37 | 13,77 | 15,13 | 16,46 | 18,00 | 19,47 | 20,89 | 22,45 | 24,03 | 25,49 | 27,26 | | | | | |
| 2300 | 8,15 | 9,70 | 11,22 | 12,69 | 14,13 | 15,52 | 16,87 | 18,42 | 19,91 | 21,33 | 22,89 | 24,45 | 25,88 | | | | | | |
| 2400 | 8,34 | 9,93 | 11,48 | 12,99 | 14,46 | 15,87 | 17,24 | 18,81 | 20,31 | 21,72 | 23,27 | 24,80 | | | | | | | |
| 2500 | 8,51 | 10,14 | 11,73 | 13,27 | 14,76 | 16,20 | 17,58 | 19,16 | 20,65 | 22,06 | 23,58 | 25,06 | | | | | | | |
| 2600 | 8,67 | 10,34 | 11,96 | 13,53 | 15,04 | 16,49 | 17,88 | 19,46 | 20,95 | 22,34 | 23,82 | | | | | | | | |
| 2700 | 8,81 | 10,52 | 12,17 | 13,76 | 15,28 | 16,75 | 18,14 | 19,72 | 21,19 | 22,55 | | | | | | | | | |
| 2800 | 8,94 | 10,68 | 12,35 | 13,96 | 15,50 | 16,97 | 18,36 | 19,93 | 21,38 | 22,71 | | | | | | | | | |
| **2850** | **9,00** | **10,75** | **12,44** | **14,06** | **15,60** | **17,07** | **18,46** | **20,02** | **21,46** | | | | | | | | | | |
| 2900 | 9,05 | 10,82 | 12,52 | 14,14 | 15,69 | 17,16 | 18,55 | 20,10 | 21,52 | | | | | | | | | | |
| 3000 | 9,15 | 10,94 | 12,66 | 14,30 | 15,85 | 17,32 | 18,69 | 20,22 | | | | | | | | | | | |
| 3100 | 9,23 | 11,05 | 12,78 | 14,42 | 15,98 | 17,44 | 18,79 | 20,29 | | | | | | | | | | | |
| 3200 | 9,30 | 11,13 | 12,88 | 14,52 | 16,07 | 17,52 | 18,85 | | | | | | | | | | | | |
| 3300 | 9,35 | 11,20 | 12,95 | 14,60 | 16,13 | 17,56 | 18,87 | | | | | | | | | | | | |
| 3400 | 9,38 | 11,24 | 13,00 | 14,64 | 16,16 | 17,56 | | | | | | | | | | | | | |
| 3500 | 9,40 | 11,27 | 13,02 | 14,65 | 16,16 | 17,53 | | | | | | | | | | | | | |
| 3600 | 9,40 | 11,27 | 13,02 | 14,64 | 16,12 | | | | | | | | | | | | | | |
| 3700 | 9,38 | 11,25 | 12,99 | 14,59 | 16,04 | | | | | | | | | | | | | | |
| 3800 | 9,34 | 11,21 | 12,94 | 14,51 | | | | | | | | | | | | | | | |
| 3900 | 9,28 | 11,15 | 12,86 | 14,40 | | | | | | | | | | | | | | | |
| 4000 | 9,21 | 11,06 | 12,75 | | | | | | | | | | | | | | | | |
| 4200 | 9,00 | 10,82 | | | | | | | | | | | | | | | | | |
| 4400 | 8,70 | 10,47 | | | | | | | | | | | | | | | | | |
| 4600 | 8,33 | | | | | | | | | | | | | | | | | | |

**- Area in cui le velocità sono superiori ai 30 m/s, è quindi necessario impiegare pulegge in acciaio.**
- Area where the speeds exceed 30 m/s therefore it is necessary to use steel pulleys.
- Zone, wo die Geschwindigkeit 30 m/s überschreitet wird, deshalb ist es notwendig Stahlriemen zu verwenden.
- Zone dans laquelle les vitesses dépassent 30 m/s donc il faut utiliser des poulies en acier.
- Zona en la que las velocidades superan 30 m/s por eso es preciso utilizar poleas de acero.

# Prestazioni differenziali (Pd) delle cinghie NORMALUSA®

Differential performances (Pd) of NORMALUSA® V-belts
Differenz-Leistungen (Pd) der NORMALUSA® Riemen
Performances différentielles (Pd) des courroies NORMALUSA®
Prestaciones diferenciales (Pd) de las correas NORMALUSA®

**Potenze differenziali in kW**
Differential powers in kW
Differenz-Leistungen in kW
Puissances différentielles en kW
Potencias diferenciales en kW

| **Rapporto di trasmissione**<br>Transmission ratio<br>Übersetzungverhältnis<br>Rapport de transmission<br>Relación de transmisión | 1,00 ÷ 1,01 | 1,02 ÷ 1,05 | 1,06 ÷ 1,11 | 1,12 ÷ 1,18 | 1,19 ÷ 1,26 | 1,27 ÷ 1,38 | 1,39 ÷ 1,57 | 1,58 ÷ 1,94 | 1,95 ÷ 3,38 | ≥ 3,39 |
|---|---|---|---|---|---|---|---|---|---|---|
| **Numero di giri al minuto della puleggia minore**<br>Rpm of smaller pulley - U/min der kleinen Scheibe<br>Tr/min. de la petite poulie - Número de r.p.m. de la polea pequeña | | | | | | | | | | |
| 100 | 0,00 | 0,01 | 0,02 | 0,03 | 0,05 | 0,06 | 0,07 | 0,07 | 0,08 | 0,09 |
| 200 | 0,00 | 0,01 | 0,04 | 0,07 | 0,09 | 0,11 | 0,13 | 0,15 | 0,16 | 0,17 |
| 300 | 0,00 | 0,02 | 0,06 | 0,10 | 0,14 | 0,17 | 0,20 | 0,22 | 0,24 | 0,26 |
| 400 | 0,00 | 0,03 | 0,08 | 0,14 | 0,19 | 0,23 | 0,27 | 0,30 | 0,33 | 0,35 |
| 500 | 0,00 | 0,04 | 0,10 | 0,17 | 0,23 | 0,28 | 0,33 | 0,37 | 0,41 | 0,43 |
| 600 | 0,00 | 0,04 | 0,12 | 0,21 | 0,28 | 0,34 | 0,40 | 0,45 | 0,49 | 0,52 |
| 700 | 0,00 | 0,05 | 0,14 | 0,24 | 0,33 | 0,40 | 0,47 | 0,52 | 0,57 | 0,61 |
| **725** | **0,00** | **0,05** | **0,14** | **0,25** | **0,34** | **0,41** | **0,48** | **0,54** | **0,59** | **0,63** |
| 800 | 0,00 | 0,06 | 0,16 | 0,28 | 0,38 | 0,45 | 0,53 | 0,60 | 0,65 | 0,69 |
| 900 | 0,00 | 0,07 | 0,18 | 0,31 | 0,42 | 0,51 | 0,60 | 0,67 | 0,73 | 0,78 |
| **950** | **0,00** | **0,07** | **0,19** | **0,33** | **0,45** | **0,54** | **0,63** | **0,71** | **0,78** | **0,82** |
| 1000 | 0,00 | 0,07 | 0,20 | 0,34 | 0,47 | 0,57 | 0,67 | 0,75 | 0,82 | 0,86 |
| 1100 | 0,00 | 0,08 | 0,22 | 0,38 | 0,52 | 0,63 | 0,73 | 0,82 | 0,90 | 0,95 |
| 1200 | 0,00 | 0,09 | 0,24 | 0,41 | 0,56 | 0,68 | 0,80 | 0,90 | 0,98 | 1,04 |
| 1300 | 0,00 | 0,09 | 0,26 | 0,45 | 0,61 | 0,74 | 0,87 | 0,97 | 1,06 | 1,12 |
| 1400 | 0,00 | 0,10 | 0,28 | 0,48 | 0,66 | 0,80 | 0,93 | 1,05 | 1,14 | 1,21 |
| **1425** | **0,00** | **0,10** | **0,28** | **0,49** | **0,67** | **0,81** | **0,95** | **1,07** | **1,16** | **1,23** |
| 1500 | 0,00 | 0,11 | 0,30 | 0,52 | 0,70 | 0,85 | 1,00 | 1,12 | 1,22 | 1,30 |
| 1600 | 0,00 | 0,12 | 0,32 | 0,55 | 0,75 | 0,91 | 1,07 | 1,20 | 1,31 | 1,38 |
| 1700 | 0,00 | 0,12 | 0,34 | 0,59 | 0,80 | 0,97 | 1,13 | 1,27 | 1,39 | 1,47 |
| 1800 | 0,00 | 0,13 | 0,36 | 0,62 | 0,84 | 1,02 | 1,20 | 1,35 | 1,47 | 1,56 |
| 1900 | 0,00 | 0,14 | 0,38 | 0,65 | 0,89 | 1,08 | 1,27 | 1,42 | 1,55 | 1,64 |
| 2000 | 0,00 | 0,15 | 0,40 | 0,69 | 0,94 | 1,14 | 1,33 | 1,50 | 1,63 | 1,73 |
| 2100 | 0,00 | 0,15 | 0,42 | 0,72 | 0,99 | 1,19 | 1,40 | 1,57 | 1,71 | 1,82 |
| 2200 | 0,00 | 0,16 | 0,43 | 0,76 | 1,03 | 1,25 | 1,46 | 1,65 | 1,80 | 1,90 |
| 2300 | 0,00 | 0,17 | 0,45 | 0,79 | 1,08 | 1,31 | 1,53 | 1,72 | 1,88 | 1,99 |
| 2400 | 0,00 | 0,17 | 0,47 | 0,83 | 1,13 | 1,36 | 1,60 | 1,80 | 1,96 | 2,08 |
| 2500 | 0,00 | 0,18 | 0,49 | 0,86 | 1,17 | 1,42 | 1,66 | 1,87 | 2,04 | 2,16 |
| 2600 | 0,00 | 0,19 | 0,51 | 0,90 | 1,22 | 1,48 | 1,73 | 1,95 | 2,12 | 2,25 |
| 2700 | 0,00 | 0,20 | 0,53 | 0,93 | 1,27 | 1,54 | 1,80 | 2,02 | 2,20 | 2,33 |
| 2800 | 0,00 | 0,20 | 0,55 | 0,97 | 1,31 | 1,59 | 1,86 | 2,10 | 2,29 | 2,42 |
| **2850** | **0,00** | **0,21** | **0,56** | **0,98** | **1,34** | **1,62** | **1,90** | **2,14** | **2,33** | **2,46** |
| 2900 | 0,00 | 0,21 | 0,57 | 1,00 | 1,36 | 1,65 | 1,93 | 2,17 | 2,37 | 2,51 |
| 3000 | 0,00 | 0,22 | 0,59 | 1,03 | 1,41 | 1,71 | 2,00 | 2,25 | 2,45 | 2,59 |
| 3100 | 0,00 | 0,22 | 0,61 | 1,07 | 1,45 | 1,76 | 2,06 | 2,32 | 2,53 | 2,68 |
| 3200 | 0,00 | 0,23 | 0,63 | 1,10 | 1,50 | 1,82 | 2,13 | 2,40 | 2,61 | 2,77 |
| 3300 | 0,00 | 0,24 | 0,65 | 1,14 | 1,55 | 1,88 | 2,20 | 2,47 | 2,69 | 2,85 |
| 3400 | 0,00 | 0,25 | 0,67 | 1,17 | 1,59 | 1,93 | 2,26 | 2,55 | 2,78 | 2,94 |
| 3500 | 0,00 | 0,25 | 0,69 | 1,21 | 1,64 | 1,99 | 2,33 | 2,62 | 2,86 | 3,03 |
| 3600 | 0,00 | 0,26 | 0,71 | 1,24 | 1,69 | 2,05 | 2,40 | 2,70 | 2,94 | 3,11 |
| 3700 | 0,00 | 0,27 | 0,73 | 1,28 | 1,74 | 2,10 | 2,46 | 2,77 | 3,02 | 3,20 |
| 3800 | 0,00 | 0,28 | 0,75 | 1,31 | 1,78 | 2,16 | 2,53 | 2,85 | 3,10 | 3,29 |
| 3900 | 0,00 | 0,28 | 0,77 | 1,34 | 1,83 | 2,22 | 2,60 | 2,92 | 3,18 | 3,37 |
| 4000 | 0,00 | 0,29 | 0,79 | 1,38 | 1,88 | 2,27 | 2,66 | 3,00 | 3,27 | 3,46 |
| 4200 | 0,00 | 0,30 | 0,83 | 1,45 | 1,97 | 2,39 | 2,80 | 3,15 | 3,43 | 3,63 |
| 4400 | 0,00 | 0,32 | 0,87 | 1,52 | 2,06 | 2,50 | 2,93 | 3,30 | 3,59 | 3,80 |
| 4600 | 0,00 | 0,33 | 0,91 | 1,59 | 2,16 | 2,62 | 3,06 | 3,45 | 3,76 | 3,98 |

# Prestazioni base (Pb) delle cinghie NORMALUSA®

Basic performances (Pb) of belts NORMALUSA®
Grundleistungen (Pb) der Riemen NORMALUSA®
Performances de base (Pb) des courroies NORMALUSA®
Prestaciones básicas (Pb) de las correas NORMALUSA®

**Sezione**
Section
Profil
Section
Perfil

# 8V

**TABELLA N. 5 - Potenze trasmesse in kW**
TABLE Nr. 5 - Power ratings in kW
TABELLE Nr. 5 - Leistungswerte in kW
TABLEAU Nr. 5 - Puissances transmises en kW
TABLA Nro. 5 - Potencias de régimen en kW

**Diametro primitivo della puleggia minore (mm)**
Pitch diameter of smaller pulley (mm) - Wirkdurchmesser der kleinen Scheibe (mm)
Diamètre primitif de la petite poulie (mm) - Diámetro primitivo de la polea pequeña (mm)

| **Numero di giri al minuto della puleggia minore**<br>Rpm of smaller pulley - U/min der kleinen Scheibe<br>Tr/min. de la petite poulie - Número de r.p.m. de la polea pequeña | **315** | **335** | **355** | **375** | **400** | **425** | **450** | **475** | **500** | **530** | **560** | **600** | **630** | **670** | **710** | **750** | **800** |
|---|---|---|---|---|---|---|---|---|---|---|---|---|---|---|---|---|---|
| 50 | 2,36 | 2,62 | 2,89 | 3,15 | 3,48 | 3,80 | 4,13 | 4,45 | 4,78 | 5,16 | 5,55 | 6,06 | 6,44 | 6,95 | 7,45 | 7,96 | 8,58 |
| 100 | 4,35 | 4,86 | 5,36 | 5,87 | 6,49 | 7,12 | 7,74 | 8,36 | 8,97 | 9,71 | 10,44 | 11,42 | 12,15 | 13,11 | 14,07 | 15,03 | 16,22 |
| 150 | 6,21 | 6,95 | 7,68 | 8,42 | 9,33 | 10,24 | 11,14 | 12,04 | 12,94 | 14,01 | 15,08 | 16,49 | 17,55 | 18,95 | 20,34 | 21,73 | 23,45 |
| 200 | 7,97 | 8,93 | 9,89 | 10,85 | 12,04 | 13,22 | 14,40 | 15,58 | 16,74 | 18,14 | 19,52 | 21,36 | 22,73 | 24,55 | 26,35 | 28,15 | 30,37 |
| 250 | 9,65 | 10,84 | 12,02 | 13,19 | 14,65 | 16,11 | 17,55 | 18,99 | 20,41 | 22,12 | 23,81 | 26,06 | 27,73 | 29,94 | 32,13 | 34,31 | 37,01 |
| 300 | 11,28 | 12,68 | 14,07 | 15,46 | 17,18 | 18,89 | 20,59 | 22,29 | 23,97 | 25,97 | 27,96 | 30,59 | 32,55 | 35,13 | 37,69 | 40,23 | 43,36 |
| 350 | 12,85 | 14,46 | 16,06 | 17,66 | 19,63 | 21,60 | 23,55 | 25,48 | 27,41 | 29,70 | 31,97 | 34,97 | 37,19 | 40,13 | 43,03 | 45,90 | 49,44 |
| 400 | 14,37 | 16,19 | 17,99 | 19,79 | 22,01 | 24,22 | 26,41 | 28,58 | 30,74 | 33,30 | 35,84 | 39,18 | 41,66 | 44,93 | 48,15 | 51,32 | 55,21 |
| 450 | 15,85 | 17,86 | 19,87 | 21,85 | 24,32 | 26,76 | 29,18 | 31,58 | 33,96 | 36,78 | 39,57 | 43,24 | 45,96 | 49,52 | 53,02 | 56,46 | 60,67 |
| 500 | 17,28 | 19,49 | 21,68 | 23,86 | 26,56 | 29,23 | 31,87 | 34,48 | 37,07 | 40,14 | 43,17 | 47,14 | 50,07 | 53,90 | 57,65 | 61,33 | 65,79 |
| 550 | 18,66 | 21,06 | 23,45 | 25,81 | 28,73 | 31,61 | 34,47 | 37,29 | 40,07 | 43,37 | 46,61 | 50,86 | 53,98 | 58,05 | 62,02 | 65,89 | 70,56 |
| 600 | 20,01 | 22,59 | 25,15 | 27,69 | 30,82 | 33,92 | 36,97 | 39,99 | 42,96 | 46,47 | 49,91 | 54,40 | 57,69 | 61,97 | 66,11 | 70,13 | 74,95 |
| 650 | 21,30 | 24,07 | 26,81 | 29,51 | 32,85 | 36,14 | 39,39 | 42,58 | 45,72 | 49,42 | 53,05 | 57,75 | 61,19 | 65,63 | 69,91 | 74,03 | 78,93 |
| 700 | 22,56 | 25,50 | 28,40 | 31,27 | 34,81 | 38,29 | 41,71 | 45,07 | 48,36 | 52,24 | 56,02 | 60,91 | 64,46 | 69,03 | 73,40 | 77,57 | 82,49 |
| **725** | **23,17** | **26,20** | **29,18** | **32,13** | **35,76** | **39,32** | **42,83** | **46,27** | **49,64** | **53,59** | **57,44** | **62,41** | **66,01** | **70,62** | **75,03** | **79,21** | **84,10** |
| 750 | 23,77 | 26,88 | 29,94 | 32,97 | 36,69 | 40,34 | 43,92 | 47,44 | 50,88 | 54,90 | 58,82 | 63,86 | 67,50 | 72,15 | 76,57 | 80,74 | 85,59 |
| 800 | 24,94 | 28,21 | 31,43 | 34,60 | 38,49 | 42,31 | 46,04 | 49,69 | 53,25 | 57,41 | 61,44 | 66,59 | 70,29 | 74,98 | 79,39 | 83,50 | 88,22 |
| 850 | 26,07 | 29,49 | 32,85 | 36,16 | 40,22 | 44,18 | 48,05 | 51,82 | 55,49 | 59,76 | 63,87 | 69,10 | 72,82 | 77,50 | 81,85 | 85,85 | |
| 900 | 27,15 | 30,71 | 34,21 | 37,65 | 41,86 | 45,96 | 49,95 | 53,83 | 57,59 | 61,94 | 66,11 | 71,36 | 75,07 | 79,69 | 83,93 | | |
| **950** | **28,18** | **31,88** | **35,52** | **39,08** | **43,42** | **47,64** | **51,74** | **55,70** | **59,53** | **63,94** | **68,14** | **73,38** | **77,05** | **81,55** | | | |
| 1000 | 29,17 | 33,00 | 36,75 | 40,43 | 44,89 | 49,22 | 53,41 | 57,44 | 61,32 | 65,76 | 69,95 | 75,14 | 78,73 | | | | |
| 1050 | 30,10 | 34,06 | 37,93 | 41,70 | 46,28 | 50,70 | 54,96 | 59,04 | 62,94 | 67,39 | 71,55 | 76,64 | 80,09 | | | | |
| 1100 | 30,99 | 35,06 | 39,03 | 42,90 | 47,57 | 52,07 | 56,38 | 60,49 | 64,40 | 68,81 | 72,91 | 77,85 | | | | | |
| 1150 | 31,83 | 36,00 | 40,07 | 44,01 | 48,77 | 53,32 | 57,67 | 61,79 | 65,68 | 70,04 | 74,03 | | | | | | |
| 1200 | 32,61 | 36,89 | 41,03 | 45,05 | 49,87 | 54,47 | 58,82 | 62,93 | 66,78 | 71,05 | | | | | | | |
| 1250 | 33,34 | 37,70 | 41,93 | 46,00 | 50,87 | 55,49 | 59,84 | 63,91 | 67,70 | 71,84 | | | | | | | |
| 1300 | 34,02 | 38,46 | 42,74 | 46,86 | 51,76 | 56,39 | 60,71 | 64,73 | 68,42 | | | | | | | | |
| 1350 | 34,64 | 39,15 | 43,48 | 47,63 | 52,55 | 57,16 | 61,44 | 65,37 | | | | | | | | | |
| 1400 | 35,20 | 39,77 | 44,14 | 48,31 | 53,23 | 57,80 | 62,01 | 65,83 | | | | | | | | | |
| **1425** | **35,46** | **40,05** | **44,44** | **48,62** | **53,53** | **58,07** | **62,23** | | | | | | | | | | |
| 1450 | 35,70 | 40,32 | 44,72 | 48,90 | 53,80 | 58,31 | 62,42 | | | | | | | | | | |
| 1500 | 36,15 | 40,80 | 45,22 | 49,39 | 54,24 | 58,68 | | | | | | | | | | | |
| 1550 | 36,53 | 41,20 | 45,63 | 49,78 | 54,57 | 58,90 | | | | | | | | | | | |
| 1600 | 36,85 | 41,54 | 45,95 | 50,06 | 54,78 | | | | | | | | | | | | |
| 1650 | 37,10 | 41,79 | 46,18 | 50,24 | 54,86 | | | | | | | | | | | | |
| 1700 | 37,29 | 41,97 | 46,32 | 50,32 | | | | | | | | | | | | | |
| 1750 | 37,40 | 42,06 | 46,36 | 50,28 | | | | | | | | | | | | | |
| 1800 | 37,45 | 42,07 | 46,31 | | | | | | | | | | | | | | |
| 1850 | 37,43 | 42,00 | 46,15 | | | | | | | | | | | | | | |
| 1900 | 37,34 | 41,84 | | | | | | | | | | | | | | | |
| 1950 | 37,17 | 41,60 | | | | | | | | | | | | | | | |
| 2000 | 36,93 | | | | | | | | | | | | | | | | |

**- Area in cui le velocità sono superiori ai 30 m/s, è quindi necessario impiegare pulegge in acciaio.**
- Area where the speeds exceed 30 m/s therefore it is necessary to use steel pulleys.
- Zone, wo die Geschwindigkeit 30 m/s überschreitet wird, deshalb ist es notwendig Stahlriemen zu verwenden.
- Zone dans laquelle les vitesses dépassent 30 m/s donc il faut utiliser des poulies en acier.
- Zona en la que las velocidades superan 30 m/s por eso es preciso utilizar poleas de acero.

# Prestazioni differenziali (Pd) delle cinghie NORMALUSA®

Differential performances (Pd) of NORMALUSA® V-belts
Differenz-Leistungen (Pd) der NORMALUSA® Riemen
Performances différentielles (Pd) des courroies NORMALUSA®
Prestaciones diferenciales (Pd) de las correas NORMALUSA®

**Potenze differenziali in kW**
Differential powers in kW
Differenz-Leistungen in kW
Puissances différentielles en kW
Potencias diferenciales en kW

| **Rapporto di trasmissione**<br>Transmission ratio<br>Übersetzungverhältnis<br>Rapport de transmission<br>Relación de transmisión | 1,00 ÷ 1,01 | 1,02 ÷ 1,05 | 1,06 ÷ 1,11 | 1,12 ÷ 1,18 | 1,19 ÷ 1,26 | 1,27 ÷ 1,38 | 1,39 ÷ 1,57 | 1,58 ÷ 1,94 | 1,95 ÷ 3,38 | ≥ 3,39 |
|---|---|---|---|---|---|---|---|---|---|---|
| **Numero di giri al minuto della puleggia minore**<br>Rpm of smaller pulley - U/min der kleinen Scheibe<br>Tr/min. de la petite poulie - Número de r.p.m. de la polea pequeña | | | | | | | | | | |
| 50 | 0,00 | 0,02 | 0,05 | 0,09 | 0,13 | 0,16 | 0,18 | 0,21 | 0,22 | 0,24 |
| 100 | 0,00 | 0,04 | 0,11 | 0,19 | 0,26 | 0,31 | 0,37 | 0,41 | 0,45 | 0,47 |
| 150 | 0,00 | 0,06 | 0,16 | 0,28 | 0,39 | 0,47 | 0,55 | 0,62 | 0,67 | 0,71 |
| 200 | 0,00 | 0,08 | 0,22 | 0,38 | 0,52 | 0,62 | 0,73 | 0,82 | 0,90 | 0,95 |
| 250 | 0,00 | 0,10 | 0,27 | 0,47 | 0,64 | 0,78 | 0,91 | 1,03 | 1,12 | 1,19 |
| 300 | 0,00 | 0,12 | 0,32 | 0,57 | 0,77 | 0,94 | 1,10 | 1,24 | 1,35 | 1,42 |
| 350 | 0,00 | 0,14 | 0,38 | 0,66 | 0,90 | 1,09 | 1,28 | 1,44 | 1,57 | 1,66 |
| 400 | 0,00 | 0,16 | 0,43 | 0,76 | 1,03 | 1,25 | 1,46 | 1,65 | 1,79 | 1,90 |
| 450 | 0,00 | 0,18 | 0,49 | 0,85 | 1,16 | 1,40 | 1,65 | 1,85 | 2,02 | 2,14 |
| 500 | 0,00 | 0,20 | 0,54 | 0,94 | 1,29 | 1,56 | 1,83 | 2,06 | 2,24 | 2,37 |
| 550 | 0,00 | 0,22 | 0,60 | 1,04 | 1,42 | 1,72 | 2,01 | 2,27 | 2,47 | 2,61 |
| 600 | 0,00 | 0,24 | 0,65 | 1,13 | 1,55 | 1,87 | 2,19 | 2,47 | 2,69 | 2,85 |
| 650 | 0,00 | 0,26 | 0,70 | 1,23 | 1,68 | 2,03 | 2,38 | 2,68 | 2,92 | 3,09 |
| 700 | 0,00 | 0,28 | 0,76 | 1,32 | 1,80 | 2,18 | 2,56 | 2,88 | 3,14 | 3,32 |
| **725** | **0,00** | **0,29** | **0,79** | **1,37** | **1,87** | **2,26** | **2,65** | **2,99** | **3,25** | **3,44** |
| 750 | 0,00 | 0,30 | 0,81 | 1,42 | 1,93 | 2,34 | 2,74 | 3,09 | 3,36 | 3,56 |
| 800 | 0,00 | 0,32 | 0,87 | 1,51 | 2,06 | 2,50 | 2,93 | 3,29 | 3,59 | 3,80 |
| 850 | 0,00 | 0,34 | 0,92 | 1,60 | 2,19 | 2,65 | 3,11 | 3,50 | 3,81 | 4,04 |
| 900 | 0,00 | 0,36 | 0,97 | 1,70 | 2,32 | 2,81 | 3,29 | 3,71 | 4,04 | 4,27 |
| **950** | **0,00** | **0,38** | **1,03** | **1,79** | **2,45** | **2,97** | **3,47** | **3,91** | **4,26** | **4,51** |
| 1000 | 0,00 | 0,40 | 1,08 | 1,89 | 2,58 | 3,12 | 3,66 | 4,12 | 4,49 | 4,75 |
| 1050 | 0,00 | 0,42 | 1,14 | 1,98 | 2,71 | 3,28 | 3,84 | 4,32 | 4,71 | 4,99 |
| 1100 | 0,00 | 0,44 | 1,19 | 2,08 | 2,83 | 3,43 | 4,02 | 4,53 | 4,93 | 5,22 |
| 1150 | 0,00 | 0,46 | 1,25 | 2,17 | 2,96 | 3,59 | 4,21 | 4,74 | 5,16 | 5,46 |
| 1200 | 0,00 | 0,48 | 1,30 | 2,27 | 3,09 | 3,75 | 4,39 | 4,94 | 5,38 | 5,70 |
| 1250 | 0,00 | 0,50 | 1,35 | 2,36 | 3,22 | 3,90 | 4,57 | 5,15 | 5,61 | 5,94 |
| 1300 | 0,00 | 0,52 | 1,41 | 2,45 | 3,35 | 4,06 | 4,76 | 5,35 | 5,83 | 6,17 |
| 1350 | 0,00 | 0,54 | 1,46 | 2,55 | 3,48 | 4,21 | 4,94 | 5,56 | 6,06 | 6,41 |
| 1400 | 0,00 | 0,56 | 1,52 | 2,64 | 3,61 | 4,37 | 5,12 | 5,77 | 6,28 | 6,65 |
| **1425** | **0,00** | **0,57** | **1,54** | **2,69** | **3,67** | **4,45** | **5,21** | **5,87** | **6,39** | **6,77** |
| 1450 | 0,00 | 0,58 | 1,57 | 2,74 | 3,74 | 4,53 | 5,30 | 5,97 | 6,50 | 6,89 |
| 1500 | 0,00 | 0,60 | 1,62 | 2,83 | 3,87 | 4,68 | 5,49 | 6,18 | 6,73 | 7,12 |
| 1550 | 0,00 | 0,62 | 1,68 | 2,93 | 3,99 | 4,84 | 5,67 | 6,38 | 6,95 | 7,36 |
| 1600 | 0,00 | 0,64 | 1,73 | 3,02 | 4,12 | 4,99 | 5,85 | 6,59 | 7,18 | 7,60 |
| 1650 | 0,00 | 0,66 | 1,79 | 3,11 | 4,25 | 5,15 | 6,04 | 6,80 | 7,40 | 7,84 |
| 1700 | 0,00 | 0,68 | 1,84 | 3,21 | 4,38 | 5,31 | 6,22 | 7,00 | 7,62 | 8,07 |
| 1750 | 0,00 | 0,70 | 1,90 | 3,30 | 4,51 | 5,46 | 6,40 | 7,21 | 7,85 | 8,31 |
| 1800 | 0,00 | 0,72 | 1,95 | 3,40 | 4,64 | 5,62 | 6,58 | 7,41 | 8,07 | 8,55 |
| 1850 | 0,00 | 0,74 | 2,00 | 3,49 | 4,77 | 5,77 | 6,77 | 7,62 | 8,30 | 8,79 |
| 1900 | 0,00 | 0,76 | 2,06 | 3,59 | 4,90 | 5,93 | 6,95 | 7,83 | 8,52 | 9,02 |
| 1950 | 0,00 | 0,78 | 2,11 | 3,68 | 5,03 | 6,09 | 7,13 | 8,03 | 8,75 | 9,26 |
| 2000 | 0,00 | 0,79 | 2,17 | 3,78 | 5,15 | 6,24 | 7,32 | 8,24 | 8,97 | 9,50 |

# Montaggio e tensionamento delle cinghie NORMALUSA®

## Installation and tensioning of NORMALUSA® V-belts
## Montage und Spannung der NORMALUSA® Riemen
## Montage et tensionnement des courroies NORMALUSA®
## Montaje y tensado de las correas NORMALUSA®

### Montaggio delle cinghie e corsa del tenditore

**Una trasmissione deve essere progettata in modo da poter provvedere correttamente sia al montaggio che alla messa in tensione delle cinghie trapezoidali. É necessario, allo scopo, un organo tenditore; si consiglia un tenditore a slitta sul motore che rappresenta il sistema più efficace per ottenere un razionale montaggio ed una giusta tensione.**
**La tabella N. 6 che segue fornisce la variazione minima dell'interasse da provvedersi per il montaggio e per la messa in tensione delle cinghie (vedi fig. 3).**

### Belt installation and stroke of the idler

A drive must be designed in such a way as to make proper provision both for the installation and for the tensioning of the V-belts. For this purpose, a tensioning device is necessary. A slide tensioner on the motor is recommended as this represents the most efficient way of obtaining a rational installation and suitable tension. Refer to table Nr.6 to get the min. centre distance variation to apply, when mounting and tensioning the belts (see picture 3).

### Montage der Riemen und Spannungselement-Lauf

Ein Antrieb muss so geplant werden, dass sowohl eine korrekte Montage als auch die Keilriemen-Spannung erfolgen. Ein Spannungselement ist deswegen notwendig; man empfehlt einen Spannschlitten, um eine rationale Montage und korrekte Spannung darbieten zu können.
Die Tabelle Nr. 6 liefert uns eine minimale Variation des Achsabstandes, die für die Montage und für das Riemenspannen auszustatten ist (siehe Bild 3).

### Montage des courroies et course du tendeur

Une transmission doit être projetée de façon que le montage soit réalisé correctement et aussi la mise en tension des courroies trapézoïdales. À ce but il faut un mécanisme tendeur ; on recommande un tendeur à coulisseau sur le moteur, ce qui représente le système le plus efficace pour obtenir un montage rationnel et une tension correcte.
Le tableau Nr. 6 suivant indique la variation minimale de l'entraxe nécessaire pour le montage et la mise en tension des courroies (voir fig. 3).

### Montaje de las correas y trayecto del tensor

Una transmisión tiene que ser proyectada para poder prever el montaje y la puesta en tensión correctos de las correas trapeciales. Para hacer ésto se precisa un órgano tensor; aconsejamos un tensor corredero sobre el motor, que constituye el sistema más eficaz para obtener un montaje racional y una tensado correcto.
La table Nro. 6 que sigue indica la variación mínima de la distancia entre centros a prever tanto para el montaje como para la puesta en tensión de las correas (véase fig. 3).

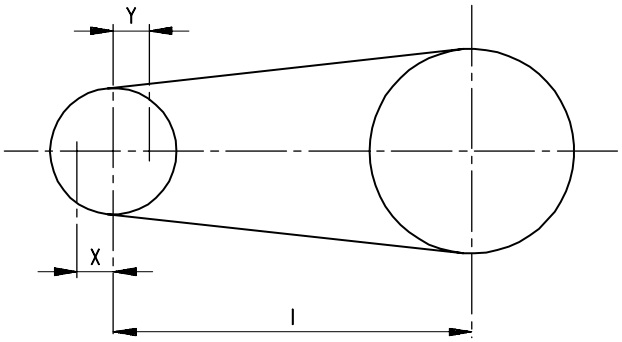


fig. 3

**L = Sviluppo della cinghia (mm)**
Belt length (mm)
Riemenabwicklung (mm)
Longueur de la courroie (mm)
Longitud de la correa (mm)

**X = Corsa per il tenditore (mm)**
Idler stroke (mm)
Spannerlauf (mm)
Course pour le tendeur (mm)
Trayecto para el tensor (mm)

**Y = Corsa per il montaggio delle cinghie (mm)**
Stroke for belt installation (mm)
Riemen-Montierungslauf (mm)
Course pour le montage des courroies (mm)
Trayecto para el montaje de las correas (mm)

**I = Interasse (mm)**
Center distance (mm)
Achsabstand (mm)
Entraxe (mm)
Distancia entre centros (mm)

**TABELLA N. 6 - Valori di X e Y secondo lo sviluppo della cinghia**
TABLE Nr. 6 - Value of X and Y according to belt length
TABELLE Nr. 6 - X- und Y-Wert gemäß der Riemenabwicklung
TABLEAU Nr. 6 - Valeurs de X et Y selon la longueur de la courroie
TABLA Nro. 6 - Valores de X e Y según la longitud de la correa

| L | Y | | | X |
|---|---|---|---|---|
| | 3V | 5V | 8V | |
| 635 ÷ 1145 | 15 | - | - | 25 |
| 1205 ÷ 3555 | 20 | 25 | 40 | 55 |
| 3810 ÷ 5080 | - | 25 | 45 | 65 |
| 5385 ÷ 6350 | - | 35 | 45 | 105 |
| 6730 ÷ 9000 | - | 35 | 50 | 105 |
| 9500 ÷ 12700 | - | - | 50 | 140 |
| | | | | |
| | | | | |
| | | | | |
| | | | | |
| | | | | |

# Montaggio e tensionamento delle cinghie NORMALUSA®

## Installation and tensioning of NORMALUSA® V-belts
## Montage und Spannung der NORMALUSA® Riemen
## Montage et tensionnement des courroies NORMALUSA®
## Montaje y tensado de las correas NORMALUSA®

**É necessario inoltre che vengano sempre osservate le seguenti norme:**

**1) verificare l'allineamento delle pulegge della trasmissione;**

**2) assicurarsi che i fianchi delle gole siano puliti;**

**3) allentare il tenditore per il montaggio evitando l'uso di ferri od attrezzi che provocano la rottura degli inserti resistenti delle cinghie;**

**4) spostare il tenditore in modo da tendere sufficientemente le cinghie;**

**5) avviare il motore e se le cinghie slittano, agire gradualmente sul tenditore;**

**6) controllare frequentemente la tensione durante i primi giorni.**

Furthermore, the following rules must always be observed:

1) check the alignment of drive pulleys;

2) make sure that the groove sides are clean;

3) slack off the installation tensioner avoiding the use of tools or implements that may damage the tensile members of the belt;

4) shift the tensioner in order to stretch the belts sufficiently;

5) start the motor and, if belts slip, gradually operate the tension;

6) check the tension frequently during first operation period.

Es ist auch notwendig, folgende Vorschriften zu beachten:

1) die Fluchtung der Antriebsriemenscheiben überprüfen;

2) vergewissern Sie sich, dass die Rillenflanken sauber sind;

3) bei der Montage den Spanner lockern; vermeiden Sie die Verwendung von Werkzeugen, die ein Bruch der Riemeneinsätze verursachen können;

4) verschieben Sie den Spanner, um die Riemen genügend zu spannen;

5) Motor einschalten, sollten die Riemen schlüpfen, wirken Sie auf dem Spanner schrittweise;

6) während der ersten Tage kontrollieren Sie häufig die Spannung.

De plus il faut respecter les normes suivantes:

1) vérifier l'alignement des poulies de la transmission;

2) s'assurer que le flancs des gorges soient propres;

3) détendre le tendeur pour le montage en évitant d'utiliser d'outils qui provoquent la rupture des éléments de traction des courroies;

4) déplacer le tendeur de façon que les courroies soient suffisamment tendues;

5) faire démarrer le moteur et si les courroies glissent, agir graduellement sur le tendeur;

6) contrôler souvent la tension pendant les premiers jours.

Es además necesario observar siempre las normas siguientes:

1) comprobar la alineación de las poleas de la transmisión;

2) asegurarse que los lados de los canales sean lindos;

3) aflojar el rodillo tensor para el montaje sin emplear útiles o herramientas que puedan causar la rotura de los cables de tracción de las correas;

4) desplazar el rodillo tensor para tensar las correas de manera suficiente;

5) poner en marcha el motor y, si las correas deslizan, actuar gradualmente sobre el rodillo tensor;

6) comprobar a menudo la tensión durante los primeros días.

### Metodo di tensionamento

**Il buon funzionamento di una trasmissione equipaggiata con cinghie trapezoidali è vincolato alla giusta tensione di montaggio.**

**Si dovrà perciò procedere nel seguente modo, agendo sul tenditore a slitta:**

**1) misurare il tratto libero T;**

**2) per ogni cinghia applicare mediante dinamometro, a metà di T una forza F perpendicolare capace di provocare una freccia f di 1,5 mm per ogni 100 mm di T;**

**3) confrontare il valore di F fornito dal dinamometro con i valori di F' ed F'' riportati in tabella N. 7.**

### Tensioning

The satisfactory performance of a drive equipped with V-belts depends on the correct fitting tension.

It is therefore necessary to follow these steps, acting on the slide tensioner:

1) measure span T;

2) by means of a dynamometer, for each belt apply at the middle of the span length T a perpendicular force F capable of producing a deflection f of 1.5 mm for every 100 mm of T;

3) compare the F value given by the dynamometer with F' and F'' values, as specified in table Nr. 7.

### Spannungsmethode

Ein gutes Funktionieren eines mit Keilriemen ausgerüsteten Antriebs ist mit einer genauen Montagespannung verbunden.

Man muss deshalb mit dem Spannschlitten auf diese Art und Weise vorgehen:

1) messen Sie die Strecke T;

2) für jeden Riemen, bringen Sie durch ein Dynamometer, in der Mitte von T eine senkrechte Kraft F an, die einen Pfeil f von 1,5 mm je 100 mm von T, verursachen kann;

3) vergleichen Sie den Wert F des Dynamometers mit den Werten F' und F'' auf der Tabelle Nr. 7.

### Méthode de tensionnement

Le bon fonctionnement d'une transmission avec courroies trapézoïdales dépend de la tension correcte de montage.

Donc on devra procéder de la façon suivante et agir sur le tendeur à coulisseau:

1) mesurer le brin T;

2) pour chaque courroie appliquer, par le biais d'un dynamomètre, au milieu de T une force F perpendiculaire capable de provoquer une flèche f de 1,5 mm pour chaque 100 mm de T;

3) comparer la valeur de F fournie par le dynamomètre avec les valeurs de F' et F'' affichées dans le tableau Nr. 7.

### Método de tensado

El buen funcionamiento de una transmisión equipada con correas trapeciales depende del tensado de montaje correcto.

Por lo tanto, es preciso proceder de la manera siguiente, actuando sobre el tensor corredero:

1) medir el ramal T;

2) para cada correa aplicar, por medio de un dinamómetro, al centro de T una fuerza F perpendicular que pueda originar una flecha f de 1,5 mm para cada 100 mm de T;

3) comparar el valor de F indicado por el dinamómetro con los valores de F' y F'' indicados en la tabla Nro. 7.

**Esempio-** Example - Beispiel - Exemple - Ejemplo:

T = 1300 mm

$$f = \frac{1300}{100} \cdot 1{,}5 = 19{,}5 \text{ mm}$$

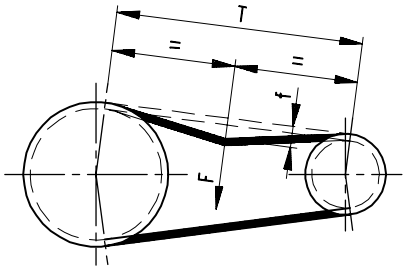

# Montaggio e tensionamento delle cinghie NORMALUSA®

Installation and tensioning of NORMALUSA® V-belts
Montage und Spannung der NORMALUSA® Riemen
Montage et tensionnement des courroies NORMALUSA®
Montaje y tensado de las correas NORMALUSA®

**TABELLA N. 7 - Valori di F' e F'' in funzione dei parametri della trasmissione**
TABLE Nr. 7 - Values of F' and F'' according to drive parameters
TABELLE Nr. 7 - F' und F'' -Werte aufgrund der Antriebsparameter
TABLEAU Nr. 7 - Valeurs de F' et F'' en fonction des paramètres de la transmission
TABLA Nro. 7 - Valores de F' y F'' en función de los parámetros de la transmisión

| **Sezione**<br>Section<br>Profil<br>Section<br>Perfil | **Diametro esterno della puleggia minore**<br>Outside diameter of smaller pulley<br>Außendurchmesser der kleinen Scheibe<br>Diamètre extérieur de la petite poulie<br>Diámetro exterior de la polea pequeña<br>mm | **N. giri/1" della puleggia minore**<br>Rpm of smaller pulley<br>U/min der kleinen Scheibe<br>Tr/min de la petite poulie<br>Rpm de la polea pequeña | **F' minima**<br>F' min.<br>F' minimum<br>F' minimale<br>F' mínima<br>N | **F'' massima**<br>F'' max.<br>F'' maximum<br>F'' maximale<br>F'' máxima<br>N |
|---|---|---|---|---|
| **3V** | 50 ÷ 65 | 1200 ÷ 5000 | 10 | 15 |
| | 70 ÷ 90 | 1200 ÷ 3600 | 15 | 25 |
| | 95 ÷ 115 | 900 ÷ 1800 | 20 | 30 |
| | 120 ÷ 150 | 900 ÷ 1800 | 25 | 35 |
| | 150 ÷ 180 | 600 ÷ 1200 | 30 | 40 |
| **5V** | 180 ÷ 240 | 900 ÷ 1800 | 35 | 50 |
| | 240 ÷ 300 | 600 ÷ 1500 | 40 | 60 |
| | 320 ÷ 370 | 600 ÷ 1200 | 45 | 70 |
| | 380 ÷ 410 | 400 ÷ 900 | 50 | 80 |
| **8V** | 330 ÷ 430 | 600 ÷ 1200 | 80 | 110 |
| | 440 ÷ 530 | 400 ÷ 900 | 100 | 140 |
| | 550 ÷ 650 | 200 ÷ 700 | 120 | 170 |

**Se F < F' occorrerà tendere la cinghia.**

If F < F', it will be necessary to tension the belt.

Wenn F < F' muss man den Riemen spannen.

Si F < F' il faut tendre la courroie.

Si F < F' será necesario tensar la correa.

**Se F > F'' la cinghia è più tesa del necessario.**

If F > F'', the belt is tensioned more than necessary.

Wenn F > F'' der Riemen ist überspannt.

Si F > F'' la courroie est plus tendue de ce qu'il faut.

Si F > F'' la correa está más tensada de lo necesario.

**Nel periodo del rodaggio delle trasmissioni nuove avviene una rapida diminuzione della tensione. Occorre perciò, in fase di montaggio, tendere le cinghie in modo che la forza F, per flettere T con una freccia f, sia 1,3 volte il valore F'' indicato in tabella.**
**É necessario controllare poi frequentemente il valore di F durante le prime ore di funzionamento.**

A rapid decrease in tension takes place during the running-in period of new transmissions. Therefore it is necessary to tension new belts in such a way that the deflection force F, to give f displacement on T, is 1.3 times the value F" indicated in the table.
It is necessary to check the value of F frequently during the initial hours of operation.

Während der Einfahrzeit der neuen Antriebe erweist sich eine rasche Spannungsverminderung. Man soll deshalb die Riemen so spannen, dass die Kraft F, um T durch einen Pfeil f zu biegen, 1,3-mal den Wert F'' der Tabelle beträgt.
Es ist notwendig, häufig den Wert F während der ersten Betriebsstunden zu kontrollieren.

Dans la période de rodage des nouvelles transmissions, il y a une diminution rapide de la tension. Par conséquent il faut, pendant la phase de montage, tendre les courroies de façon que la force F, pour fléchir T avec une flèche f, soit 1,3 fois la valeur F'' affichée dans le tableau. Après il faut aussi contrôler souvent la valeur de F pendant les premières heures de fonctionnement.

Durante el período del rodaje de las nuevas transmisiones, hay una rápida disminución de la tensión. Por eso es necesario, en fase de montaje, tensar las correas para que la fuerza F, para flexionar T con una flecha f, sea 1,3 veces el valor F'' indicado en la tabla.
Luego se debe comprobar frecuentemente el valor de F durante las primeras horas de funcionamiento.

**N.B.: La tabella N. 7 è relativa a trasmissioni con rapporti di trasmissione fino a 4.**

N.B.: Table Nr. 7 refers to drives with ratios up to 4.

BEMERKUNG: Die Tabelle Nr. 7 bezieht sich auf Antriebe mit Übersetzung bis 4.

N.B.: Le tableau Nr. 7 concerne transmissions avec rapports de transmission jusqu'à 4.

N.B.: La tabla Nro. 7 se refiere a trasmisiones con relaciones de transmisión hasta 4.

# Fattori di servizio delle cinghie NORMALMEC®

Service factors of belts NORMALMEC®
Betriebsfaktoren der Riemen NORMALMEC®
Facteurs de service des courroies NORMALMEC®
Factores de servicio de las correas NORMALMEC®

**TABELLA N. 3 - Fattore di correzione Cy per archi di contatto y, sulla puleggia minore, inferiori a 180°**
TABLE Nr. 3 - Correction factor Cy for wrap angles y smaller than 180° on the smaller pulley
TABELLE Nr. 3 - Korrekturfaktor Cy für Umschlingungsbögen y, auf der kleineren Scheibe, unter 180°
TABLEAU Nr. 3 - Facteur de correction Cy pour arcs de contact y, sur la petite poulie, inférieurs à 180°
TABLA Nro. 3 - Coeficiente de corrección Cy para ángulos abarcados y, inferiores a 180° en la polea pequeña

| **y** | 180° | 174° | 169° | 163° | 157° | 151° | 145° | 139° | 133° | 127° | 120° | 113° | 106° | 99° | 91° | 83° |
|---|---|---|---|---|---|---|---|---|---|---|---|---|---|---|---|---|
| **Cy** | 1,00 | 0,99 | 0,97 | 0,96 | 0,94 | 0,93 | 0,91 | 0,89 | 0,87 | 0,85 | 0,82 | 0,80 | 0,77 | 0,73 | 0,70 | 0,65 |

**TABELLA N. 4 - Fattore di correzione CL in funzione del tipo e della lunghezza della cinghia**
TABLE Nr. 4 - Correction factor CL according to type and length of the belt
TABELLE Nr. 4 - Korrekturfaktor CL gemäß Typ und Länge des Riemens
TABLEAU Nr. 4 - Facteur de correction CL en fonction du type et de la longueur de la courroie
TABLA Nro. 4 - Coeficiente de corrección CL en función del tipo y de la longitud de la correa

| L | SPZ | SPA | SPB | SPC |
|---|---|---|---|---|
| 630 | 0,82 | - | - | - |
| 710 | 0,84 | - | - | - |
| 800 | 0,86 | 0,81 | - | - |
| 900 | 0,88 | 0,83 | - | - |
| 1000 | 0,90 | 0,85 | - | - |
| 1120 | 0,93 | 0,87 | - | - |
| 1250 | 0,94 | 0,89 | 0,82 | - |
| 1400 | 0,96 | 0,91 | 0,84 | - |
| 1600 | 1,00 | 0,93 | 0,86 | - |
| 1800 | 1,01 | 0,95 | 0,88 | - |
| 2000 | 1,02 | 0,96 | 0,90 | 0,81 |
| 2240 | 1,05 | 0,98 | 0,92 | 0,83 |
| 2500 | 1,07 | 1,00 | 0,94 | 0,86 |
| 2800 | 1,09 | 1,02 | 0,96 | 0,88 |
| 3150 | 1,11 | 1,04 | 0,98 | 0,90 |
| 3550 | 1,13 | 1,06 | 1,00 | 0,92 |
| 4000 | - | 1,08 | 1,02 | 0,94 |
| 4500 | - | 1,09 | 1,04 | 0,96 |
| 5000 | - | - | 1,06 | 0,98 |
| 5600 | - | - | 1,08 | 1,00 |
| 6300 | - | - | 1,10 | 1,02 |
| 7100 | - | - | 1,12 | 1,04 |
| 8000 | - | - | 1,14 | 1,06 |
| 9000 | - | - | - | 1,08 |
| 10000 | - | - | - | 1,10 |
| 11200 | - | - | - | 1,12 |
| 12500 | - | - | - | 1,14 |

### Designazione delle cinghie

**Le cinghie trapezoidali per uso industriale NORMALMEC® vengono individuate con designazione a norme DIN 7753 e AFNOR T47-117 (es. SPA 1800 dove le lettere indicano il tipo e la sezione della cinghia, i numeri indicano lo sviluppo primitivo della cinghia).**

### Belt designation

NORMALMEC® V-belts for industrial use correspond to DIN 7753 and AFNOR T47-117 specifications. Example SPA 1800: letters specify the belt type and section, while figures correspond to belt pitch length.

### Riemenbezeichnung

Die NORMALMEC® Keilriemen für Industriebedarf werden durch DIN 7753 und AFNOR T47-117 Vorschriften-Bezeichnung bestimmt (z.B. SPAX 1800, wobei die Buchstaben Typ und Profil bestimmen und die Ziffern die wirkungsvolle Riemenabwicklung bestimmen).

### Désignation des courroies

Les courroies trapézoïdales à usage industriel NORMALMEC® sont identifiées avec désignation relative aux normes DIN 7753 et AFNOR T47-117 (ex. SPA 1800 où les lettres montrent le type et la section de la courroie et les chiffres la longueur primitive de la courroie).

### Designación de las correas

Las correas trapeciales para aplicaciones industriales NORMALMEC® se identifican con la designación según las normas DIN 7753 y AFNOR T47-117 (ej. SPA 1800 donde las letras indican el tipo y el perfil de la correa y los números indican la longitud primitiva de la correa).

### Lunghezza delle cinghie

**Si intende per lunghezza primitiva nominale la lunghezza della cinghia misurata in corrispondenza della larghezza primitiva. Detta misurazione deve essere eseguita sotto tensione montando la cinghia su due pulegge a gola di uguale diametro (vedi norma ISO R 608).**

### Belt length

The nominal pitch length of the belt is given by the length at its pitch width. Apply tension when measuring; the belt must be installed on two V-belt pulleys having the same diameter (refer to ISO R 608 specifications).

### Riemenlänge

Man bezeichnet als wirkungsvolle Nennweite die Riemenlänge, die bei der Wirkbreite gemessen wird. Diese Messung muss unter Spannung ausgeführt werden, indem man den Riemen auf zwei Keilscheiben mit gleichem Durchmesser montiert (siehe ISO R 608 Vorschrift).

### Longueur des courroies

Par longueur primitive nominale, on entend la longueur de la courroie mesurée en correspondance de la largeur primitive. Cette mesure doit être exécutée sous tension et la courroie doit être montée sur deux poulies à gorge ayant le même diamètre (voir norme ISO R608).

### Longitud de las correas

La longitud primitiva nominal de la correa es la longitud medida en correspondencia del ancho primitivo. La medición se hace bajo tensión y con la correa montada sobre dos poleas trapeciales que tienen el mismo diámetro (véase la norma ISO R 608).

# Prestazioni base (Pb) delle cinghie NORMALMEC®

Basic performances (Pb) of belts NORMALMEC®
Grundleistungen (Pb) der Riemen NORMALMEC®
Performances de base (Pb) des courroies NORMALMEC®
Prestaciones básicas (Pb) de las correas NORMALMEC®

**Sezione**
Section
Profil
Section
Perfil

# SPZ

**TABELLA N. 5 - Potenze trasmesse in kW**
TABLE Nr. 5 - Power ratings in kW
TABELLE Nr. 5 - Leistungswerte in kW
TABLEAU Nr. 5 - Puissances transmises en kW
TABLA Nro. 5 - Potencias de régimen en kW

**Diametro primitivo della puleggia minore (mm)**
Pitch diameter of smaller pulley (mm) - Wirkdurchmesser der kleinen Scheibe (mm)
Diamètre primitif de la petite poulie (mm) - Diámetro primitivo de la polea pequeña (mm)

| **Numero di giri al minuto della puleggia minore**<br>Rpm of smaller pulley - U/min der kleinen Scheibe<br>Tr/min. de la petite poulie - Número de r.p.m. de la polea pequeña | **63** | **71** | **75** | **80** | **85** | **90** | **100** | **106** | **112** | **118** | **125** | **132** | **140** | **150** | **160** | **170** | **180** |
|---|---|---|---|---|---|---|---|---|---|---|---|---|---|---|---|---|---|
| 100 | 0,10 | 0,13 | 0,15 | 0,16 | 0,18 | 0,20 | 0,24 | 0,26 | 0,28 | 0,30 | 0,33 | 0,35 | 0,38 | 0,41 | 0,45 | 0,48 | 0,52 |
| 200 | 0,18 | 0,24 | 0,27 | 0,30 | 0,34 | 0,37 | 0,44 | 0,48 | 0,52 | 0,56 | 0,61 | 0,66 | 0,71 | 0,78 | 0,85 | 0,91 | 0,98 |
| 300 | 0,25 | 0,34 | 0,38 | 0,43 | 0,48 | 0,53 | 0,63 | 0,69 | 0,75 | 0,81 | 0,88 | 0,95 | 1,03 | 1,13 | 1,23 | 1,32 | 1,42 |
| 400 | 0,32 | 0,43 | 0,48 | 0,55 | 0,62 | 0,68 | 0,82 | 0,90 | 0,97 | 1,05 | 1,14 | 1,23 | 1,34 | 1,46 | 1,59 | 1,72 | 1,84 |
| 500 | 0,39 | 0,52 | 0,59 | 0,67 | 0,75 | 0,83 | 0,99 | 1,09 | 1,19 | 1,28 | 1,39 | 1,51 | 1,63 | 1,79 | 1,94 | 2,10 | 2,25 |
| 600 | 0,45 | 0,61 | 0,68 | 0,78 | 0,88 | 0,98 | 1,17 | 1,28 | 1,40 | 1,51 | 1,64 | 1,77 | 1,92 | 2,11 | 2,29 | 2,47 | 2,66 |
| 700 | 0,51 | 0,69 | 0,78 | 0,89 | 1,00 | 1,11 | 1,34 | 1,47 | 1,60 | 1,73 | 1,88 | 2,03 | 2,20 | 2,42 | 2,63 | 2,84 | 3,05 |
| **725** | **0,52** | **0,71** | **0,80** | **0,92** | **1,03** | **1,15** | **1,38** | **1,51** | **1,65** | **1,78** | **1,94** | **2,10** | **2,27** | **2,49** | **2,71** | **2,93** | **3,14** |
| 800 | 0,56 | 0,77 | 0,87 | 1,00 | 1,12 | 1,25 | 1,50 | 1,65 | 1,80 | 1,94 | 2,12 | 2,29 | 2,48 | 2,72 | 2,96 | 3,20 | 3,43 |
| 900 | 0,62 | 0,85 | 0,96 | 1,10 | 1,24 | 1,38 | 1,66 | 1,83 | 1,99 | 2,16 | 2,35 | 2,54 | 2,75 | 3,02 | 3,28 | 3,55 | 3,81 |
| **950** | **0,64** | **0,89** | **1,00** | **1,15** | **1,30** | **1,45** | **1,74** | **1,92** | **2,09** | **2,26** | **2,46** | **2,66** | **2,88** | **3,16** | **3,44** | **3,72** | **3,99** |
| 1000 | 0,67 | 0,92 | 1,05 | 1,20 | 1,36 | 1,51 | 1,82 | 2,00 | 2,18 | 2,36 | 2,57 | 2,78 | 3,02 | 3,31 | 3,60 | 3,89 | 4,17 |
| 1100 | 0,72 | 1,00 | 1,13 | 1,30 | 1,47 | 1,64 | 1,98 | 2,17 | 2,37 | 2,57 | 2,80 | 3,02 | 3,28 | 3,60 | 3,91 | 4,23 | 4,53 |
| 1200 | 0,77 | 1,07 | 1,22 | 1,40 | 1,58 | 1,77 | 2,13 | 2,34 | 2,56 | 2,77 | 3,01 | 3,26 | 3,54 | 3,88 | 4,22 | 4,55 | 4,89 |
| 1300 | 0,82 | 1,14 | 1,30 | 1,50 | 1,69 | 1,89 | 2,28 | 2,51 | 2,74 | 2,97 | 3,23 | 3,49 | 3,79 | 4,15 | 4,52 | 4,88 | 5,23 |
| 1400 | 0,87 | 1,21 | 1,38 | 1,59 | 1,80 | 2,01 | 2,42 | 2,67 | 2,92 | 3,16 | 3,44 | 3,72 | 4,03 | 4,43 | 4,81 | 5,19 | 5,57 |
| **1425** | **0,88** | **1,23** | **1,40** | **1,61** | **1,83** | **2,04** | **2,46** | **2,71** | **2,96** | **3,21** | **3,49** | **3,78** | **4,10** | **4,49** | **4,88** | **5,27** | **5,65** |
| 1500 | 0,91 | 1,28 | 1,46 | 1,68 | 1,91 | 2,13 | 2,57 | 2,83 | 3,09 | 3,35 | 3,65 | 3,94 | 4,28 | 4,69 | 5,10 | 5,50 | 5,90 |
| 1600 | 0,96 | 1,34 | 1,54 | 1,77 | 2,01 | 2,25 | 2,71 | 2,99 | 3,26 | 3,54 | 3,85 | 4,16 | 4,52 | 4,95 | 5,38 | 5,81 | 6,22 |
| 1700 | 1,00 | 1,41 | 1,61 | 1,86 | 2,11 | 2,36 | 2,85 | 3,14 | 3,43 | 3,72 | 4,05 | 4,38 | 4,75 | 5,21 | 5,66 | 6,10 | 6,54 |
| 1800 | 1,04 | 1,47 | 1,69 | 1,95 | 2,21 | 2,47 | 2,99 | 3,30 | 3,60 | 3,90 | 4,25 | 4,59 | 4,98 | 5,46 | 5,93 | 6,39 | 6,84 |
| 1900 | 1,08 | 1,53 | 1,76 | 2,04 | 2,31 | 2,58 | 3,13 | 3,45 | 3,76 | 4,08 | 4,44 | 4,80 | 5,20 | 5,70 | 6,19 | 6,67 | 7,14 |
| 2000 | 1,12 | 1,60 | 1,83 | 2,12 | 2,41 | 2,69 | 3,26 | 3,59 | 3,92 | 4,25 | 4,63 | 5,00 | 5,42 | 5,94 | 6,45 | 6,94 | 7,43 |
| 2100 | 1,16 | 1,66 | 1,90 | 2,20 | 2,50 | 2,80 | 3,39 | 3,74 | 4,08 | 4,42 | 4,81 | 5,20 | 5,64 | 6,17 | 6,70 | 7,21 | 7,71 |
| 2200 | 1,20 | 1,71 | 1,97 | 2,28 | 2,60 | 2,91 | 3,52 | 3,88 | 4,24 | 4,59 | 5,00 | 5,40 | 5,85 | 6,40 | 6,94 | 7,47 | 7,98 |
| 2300 | 1,24 | 1,77 | 2,04 | 2,36 | 2,69 | 3,01 | 3,64 | 4,02 | 4,39 | 4,75 | 5,17 | 5,59 | 6,05 | 6,62 | 7,18 | 7,72 | 8,24 |
| 2400 | 1,27 | 1,83 | 2,10 | 2,44 | 2,78 | 3,11 | 3,77 | 4,15 | 4,54 | 4,91 | 5,35 | 5,77 | 6,25 | 6,84 | 7,41 | 7,96 | 8,49 |
| 2500 | 1,31 | 1,88 | 2,17 | 2,52 | 2,87 | 3,21 | 3,89 | 4,29 | 4,68 | 5,07 | 5,52 | 5,96 | 6,45 | 7,05 | 7,63 | 8,19 | 8,74 |
| 2600 | 1,34 | 1,94 | 2,23 | 2,59 | 2,95 | 3,31 | 4,01 | 4,42 | 4,83 | 5,23 | 5,68 | 6,13 | 6,64 | 7,25 | 7,84 | 8,42 | 8,97 |
| 2700 | 1,37 | 1,99 | 2,29 | 2,67 | 3,04 | 3,40 | 4,12 | 4,55 | 4,96 | 5,38 | 5,85 | 6,31 | 6,82 | 7,45 | 8,05 | 8,63 | 9,19 |
| 2800 | 1,41 | 2,04 | 2,35 | 2,74 | 3,12 | 3,50 | 4,24 | 4,67 | 5,10 | 5,52 | 6,00 | 6,47 | 7,00 | 7,64 | 8,25 | 8,84 | 9,40 |
| **2850** | **1,42** | **2,07** | **2,38** | **2,77** | **3,16** | **3,54** | **4,29** | **4,74** | **5,17** | **5,59** | **6,08** | **6,56** | **7,09** | **7,73** | **8,35** | **8,94** | **9,50** |
| 2900 | 1,44 | 2,09 | 2,41 | 2,81 | 3,20 | 3,59 | 4,35 | 4,80 | 5,23 | 5,67 | 6,16 | 6,64 | 7,17 | 7,82 | 8,44 | 9,04 | 9,60 |
| 3000 | 1,47 | 2,14 | 2,47 | 2,88 | 3,28 | 3,68 | 4,46 | 4,92 | 5,36 | 5,80 | 6,31 | 6,80 | 7,34 | 8,00 | 8,63 | 9,22 | 9,79 |
| 3200 | 1,53 | 2,23 | 2,58 | 3,01 | 3,44 | 3,85 | 4,67 | 5,15 | 5,61 | 6,07 | 6,59 | 7,10 | 7,66 | 8,33 | 8,97 | 9,57 | 10,14 |
| 3400 | 1,58 | 2,32 | 2,69 | 3,14 | 3,58 | 4,02 | 4,87 | 5,37 | 5,85 | 6,32 | 6,86 | 7,38 | 7,95 | 8,63 | 9,27 | 9,87 | 10,43 |
| 3600 | 1,63 | 2,41 | 2,79 | 3,26 | 3,72 | 4,18 | 5,06 | 5,57 | 6,07 | 6,56 | 7,11 | 7,64 | 8,22 | 8,90 | 9,54 | 10,13 | 10,68 |
| 3800 | 1,68 | 2,49 | 2,89 | 3,38 | 3,86 | 4,33 | 5,24 | 5,77 | 6,28 | 6,78 | 7,34 | 7,87 | 8,46 | 9,14 | 9,78 | 10,35 | |
| 4000 | 1,72 | 2,57 | 2,98 | 3,49 | 3,98 | 4,47 | 5,41 | 5,95 | 6,47 | 6,98 | 7,55 | 8,09 | 8,67 | 9,35 | 9,97 | | |
| 4200 | 1,76 | 2,64 | 3,06 | 3,59 | 4,10 | 4,60 | 5,56 | 6,12 | 6,65 | 7,16 | 7,74 | 8,28 | 8,86 | 9,52 | | | |
| 4400 | 1,80 | 2,70 | 3,14 | 3,68 | 4,21 | 4,72 | 5,71 | 6,27 | 6,81 | 7,33 | 7,90 | 8,44 | 9,01 | 9,66 | | | |
| 4600 | 1,83 | 2,76 | 3,22 | 3,77 | 4,31 | 4,84 | 5,84 | 6,41 | 6,96 | 7,47 | 8,05 | 8,58 | 9,14 | | | | |
| 4800 | 1,86 | 2,82 | 3,28 | 3,85 | 4,41 | 4,94 | 5,96 | 6,54 | 7,08 | 7,60 | 8,17 | 8,69 | | | | | |
| 5000 | 1,88 | 2,87 | 3,35 | 3,93 | 4,49 | 5,04 | 6,07 | 6,64 | 7,19 | 7,71 | 8,26 | 8,77 | | | | | |
| 5200 | 1,90 | 2,91 | 3,40 | 3,99 | 4,57 | 5,12 | 6,16 | 6,74 | 7,28 | 7,79 | 8,33 | | | | | | |
| 5400 | 1,91 | 2,95 | 3,45 | 4,05 | 4,63 | 5,19 | 6,24 | 6,82 | 7,36 | 7,85 | | | | | | | |
| 5600 | 1,93 | 2,98 | 3,49 | 4,10 | 4,69 | 5,26 | 6,30 | 6,88 | 7,41 | 7,89 | | | | | | | |
| 5800 | 1,93 | 3,01 | 3,53 | 4,15 | 4,74 | 5,31 | 6,35 | 6,92 | 7,44 | | | | | | | | |
| 6000 | 1,94 | 3,03 | 3,56 | 4,18 | 4,78 | 5,35 | 6,39 | 6,95 | | | | | | | | | |

**- Area in cui le velocità sono superiori ai 30 m/s, è quindi necessario impiegare pulegge in acciaio.**
- Area where the speeds exceed 30 m/s therefore it is necessary to use steel pulleys.
- Zone, wo die Geschwindigkeit 30 m/s überschreitet wird, deshalb ist es notwendig Stahlriemen zu verwenden.
- Zone dans laquelle les vitesses dépassent 30 m/s donc il faut utiliser des poulies en acier.
- Zona en la que las velocidades superan 30 m/s por eso es preciso utilizar poleas de acero.

# Prestazioni differenziali (Pd) delle cinghie NORMALMEC®

Differential performances (Pd) of NORMALMEC® V-belts
Differenz-Leistungen (Pd) der NORMALMEC® Riemen
Performances différentielles (Pd) des courroies NORMALMEC®
Prestaciones diferenciales (Pd) de las correas NORMALMEC®

**Potenze differenziali in kW**
Differential powers in kW
Differenz-Leistungen in kW
Puissances différentielles en kW
Potencias diferenciales en kW

| **Rapporto di trasmissione**<br>Transmission ratio<br>Übersetzungverhältnis<br>Rapport de transmission<br>Relación de transmisión | 1,00 ÷ 1,01 | 1,02 ÷ 1,05 | 1,06 ÷ 1,11 | 1,12 ÷ 1,18 | 1,19 ÷ 1,26 | 1,27 ÷ 1,38 | 1,39 ÷ 1,57 | 1,58 ÷ 1,94 | 1,95 ÷ 3,38 | ≥ 3,39 |
|---|---|---|---|---|---|---|---|---|---|---|
| **Numero di giri al minuto della puleggia minore**<br>Rpm of smaller pulley - U/min der kleinen Scheibe<br>Tr/min. de la petite poulie - Número de r.p.m. de la polea pequeña | | | | | | | | | | |
| 100 | 0,00 | 0,00 | 0,00 | 0,01 | 0,01 | 0,01 | 0,01 | 0,01 | 0,02 | 0,02 |
| 200 | 0,00 | 0,00 | 0,01 | 0,01 | 0,02 | 0,02 | 0,03 | 0,03 | 0,03 | 0,03 |
| 300 | 0,00 | 0,00 | 0,01 | 0,02 | 0,03 | 0,03 | 0,04 | 0,04 | 0,05 | 0,05 |
| 400 | 0,00 | 0,01 | 0,02 | 0,03 | 0,04 | 0,04 | 0,05 | 0,06 | 0,06 | 0,07 |
| 500 | 0,00 | 0,01 | 0,02 | 0,03 | 0,05 | 0,06 | 0,06 | 0,07 | 0,08 | 0,08 |
| 600 | 0,00 | 0,01 | 0,02 | 0,04 | 0,05 | 0,07 | 0,08 | 0,09 | 0,10 | 0,10 |
| 700 | 0,00 | 0,01 | 0,03 | 0,05 | 0,06 | 0,08 | 0,09 | 0,10 | 0,11 | 0,12 |
| **725** | **0,00** | **0,01** | **0,03** | **0,05** | **0,07** | **0,08** | **0,09** | **0,11** | **0,11** | **0,12** |
| 800 | 0,00 | 0,01 | 0,03 | 0,05 | 0,07 | 0,09 | 0,10 | 0,12 | 0,13 | 0,13 |
| 900 | 0,00 | 0,01 | 0,03 | 0,06 | 0,08 | 0,10 | 0,12 | 0,13 | 0,14 | 0,15 |
| **950** | **0,00** | **0,01** | **0,04** | **0,06** | **0,09** | **0,10** | **0,12** | **0,14** | **0,15** | **0,16** |
| 1000 | 0,00 | 0,01 | 0,04 | 0,07 | 0,09 | 0,11 | 0,13 | 0,15 | 0,16 | 0,17 |
| 1100 | 0,00 | 0,02 | 0,04 | 0,07 | 0,10 | 0,12 | 0,14 | 0,16 | 0,17 | 0,18 |
| 1200 | 0,00 | 0,02 | 0,05 | 0,08 | 0,11 | 0,13 | 0,16 | 0,17 | 0,19 | 0,20 |
| 1300 | 0,00 | 0,02 | 0,05 | 0,09 | 0,12 | 0,14 | 0,17 | 0,19 | 0,21 | 0,22 |
| 1400 | 0,00 | 0,02 | 0,05 | 0,09 | 0,13 | 0,15 | 0,18 | 0,20 | 0,22 | 0,23 |
| **1425** | **0,00** | **0,02** | **0,05** | **0,10** | **0,13** | **0,16** | **0,18** | **0,21** | **0,23** | **0,24** |
| 1500 | 0,00 | 0,02 | 0,06 | 0,10 | 0,14 | 0,17 | 0,19 | 0,22 | 0,24 | 0,25 |
| 1600 | 0,00 | 0,02 | 0,06 | 0,11 | 0,15 | 0,18 | 0,21 | 0,23 | 0,25 | 0,27 |
| 1700 | 0,00 | 0,02 | 0,07 | 0,11 | 0,15 | 0,19 | 0,22 | 0,25 | 0,27 | 0,29 |
| 1800 | 0,00 | 0,03 | 0,07 | 0,12 | 0,16 | 0,20 | 0,23 | 0,26 | 0,29 | 0,30 |
| 1900 | 0,00 | 0,03 | 0,07 | 0,13 | 0,17 | 0,21 | 0,25 | 0,28 | 0,30 | 0,32 |
| 2000 | 0,00 | 0,03 | 0,08 | 0,13 | 0,18 | 0,22 | 0,26 | 0,29 | 0,32 | 0,34 |
| 2100 | 0,00 | 0,03 | 0,08 | 0,14 | 0,19 | 0,23 | 0,27 | 0,31 | 0,33 | 0,35 |
| 2200 | 0,00 | 0,03 | 0,08 | 0,15 | 0,20 | 0,24 | 0,28 | 0,32 | 0,35 | 0,37 |
| 2300 | 0,00 | 0,03 | 0,09 | 0,15 | 0,21 | 0,25 | 0,30 | 0,33 | 0,36 | 0,39 |
| 2400 | 0,00 | 0,03 | 0,09 | 0,16 | 0,22 | 0,26 | 0,31 | 0,35 | 0,38 | 0,40 |
| 2500 | 0,00 | 0,04 | 0,10 | 0,17 | 0,23 | 0,28 | 0,32 | 0,36 | 0,40 | 0,42 |
| 2600 | 0,00 | 0,04 | 0,10 | 0,17 | 0,24 | 0,29 | 0,34 | 0,38 | 0,41 | 0,44 |
| 2700 | 0,00 | 0,04 | 0,10 | 0,18 | 0,25 | 0,30 | 0,35 | 0,39 | 0,43 | 0,45 |
| 2800 | 0,00 | 0,04 | 0,11 | 0,19 | 0,25 | 0,31 | 0,36 | 0,41 | 0,44 | 0,47 |
| **2850** | **0,00** | **0,04** | **0,11** | **0,19** | **0,26** | **0,31** | **0,37** | **0,41** | **0,45** | **0,48** |
| 2900 | 0,00 | 0,04 | 0,11 | 0,19 | 0,26 | 0,32 | 0,37 | 0,42 | 0,46 | 0,49 |
| 3000 | 0,00 | 0,04 | 0,12 | 0,20 | 0,27 | 0,33 | 0,39 | 0,44 | 0,48 | 0,50 |
| 3200 | 0,00 | 0,05 | 0,12 | 0,21 | 0,29 | 0,35 | 0,41 | 0,47 | 0,51 | 0,54 |
| 3400 | 0,00 | 0,05 | 0,13 | 0,23 | 0,31 | 0,38 | 0,44 | 0,49 | 0,54 | 0,57 |
| 3600 | 0,00 | 0,05 | 0,14 | 0,24 | 0,33 | 0,40 | 0,47 | 0,52 | 0,57 | 0,60 |
| 3800 | 0,00 | 0,05 | 0,15 | 0,25 | 0,35 | 0,42 | 0,49 | 0,55 | 0,60 | 0,64 |
| 4000 | 0,00 | 0,06 | 0,15 | 0,27 | 0,36 | 0,44 | 0,52 | 0,58 | 0,63 | 0,67 |
| 4200 | 0,00 | 0,06 | 0,16 | 0,28 | 0,38 | 0,46 | 0,54 | 0,61 | 0,67 | 0,70 |
| 4400 | 0,00 | 0,06 | 0,17 | 0,29 | 0,40 | 0,49 | 0,57 | 0,64 | 0,70 | 0,74 |
| 4600 | 0,00 | 0,06 | 0,18 | 0,31 | 0,42 | 0,51 | 0,59 | 0,67 | 0,73 | 0,77 |
| 4800 | 0,00 | 0,07 | 0,18 | 0,32 | 0,44 | 0,53 | 0,62 | 0,70 | 0,76 | 0,81 |
| 5000 | 0,00 | 0,07 | 0,19 | 0,33 | 0,46 | 0,55 | 0,65 | 0,73 | 0,79 | 0,84 |
| 5200 | 0,00 | 0,07 | 0,20 | 0,35 | 0,47 | 0,57 | 0,67 | 0,76 | 0,82 | 0,87 |
| 5400 | 0,00 | 0,08 | 0,21 | 0,36 | 0,49 | 0,60 | 0,70 | 0,79 | 0,86 | 0,91 |
| 5600 | 0,00 | 0,08 | 0,21 | 0,37 | 0,51 | 0,62 | 0,72 | 0,81 | 0,89 | 0,94 |
| 5800 | 0,00 | 0,08 | 0,22 | 0,39 | 0,53 | 0,64 | 0,75 | 0,84 | 0,92 | 0,97 |
| 6000 | 0,00 | 0,08 | 0,23 | 0,40 | 0,55 | 0,66 | 0,78 | 0,87 | 0,95 | 1,01 |

# Prestazioni base (Pb) delle cinghie NORMALMEC®

Basic performances (Pb) of belts NORMALMEC®
Grundleistungen (Pb) der Riemen NORMALMEC®
Performances de base (Pb) des courroies NORMALMEC®
Prestaciones básicas (Pb) de las correas NORMALMEC®

**Sezione**
Section
Profil
Section
Perfil

# SPA

**TABELLA N. 5 - Potenze trasmesse in kW**
TABLE Nr. 5 - Power ratings in kW
TABELLE Nr. 5 - Leistungswerte in kW
TABLEAU Nr. 5 - Puissances transmises en kW
TABLA Nro. 5 - Potencias de régimen en kW

**Diametro primitivo della puleggia minore (mm)**
Pitch diameter of smaller pulley (mm) - Wirkdurchmesser der kleinen Scheibe (mm)
Diamètre primitif de la petite poulie (mm) - Diámetro primitivo de la polea pequeña (mm)

| **Numero di giri al minuto della puleggia minore**<br>Rpm of smaller pulley - U/min der kleinen Scheibe<br>Tr/min. de la petite poulie - Número de r.p.m. de la polea pequeña | **90** | **100** | **106** | **112** | **118** | **125** | **132** | **140** | **150** | **160** | **170** | **180** | **190** | **200** | **212** | **224** | **236** | **250** |
|---|---|---|---|---|---|---|---|---|---|---|---|---|---|---|---|---|---|---|
| 100 | 0,23 | 0,29 | 0,33 | 0,37 | 0,40 | 0,44 | 0,49 | 0,53 | 0,59 | 0,65 | 0,71 | 0,77 | 0,83 | 0,88 | 0,95 | 1,02 | 1,09 | 1,17 |
| 200 | 0,42 | 0,54 | 0,61 | 0,68 | 0,74 | 0,82 | 0,90 | 0,99 | 1,11 | 1,22 | 1,33 | 1,44 | 1,55 | 1,66 | 1,80 | 1,93 | 2,06 | 2,21 |
| 300 | 0,59 | 0,76 | 0,86 | 0,96 | 1,06 | 1,18 | 1,30 | 1,43 | 1,59 | 1,76 | 1,92 | 2,08 | 2,24 | 2,40 | 2,60 | 2,79 | 2,98 | 3,20 |
| 400 | 0,75 | 0,97 | 1,10 | 1,23 | 1,37 | 1,52 | 1,67 | 1,84 | 2,06 | 2,27 | 2,48 | 2,70 | 2,91 | 3,12 | 3,37 | 3,62 | 3,87 | 4,15 |
| 500 | 0,90 | 1,17 | 1,33 | 1,50 | 1,66 | 1,84 | 2,03 | 2,24 | 2,51 | 2,77 | 3,03 | 3,29 | 3,55 | 3,81 | 4,11 | 4,42 | 4,72 | 5,08 |
| 600 | 1,04 | 1,36 | 1,56 | 1,75 | 1,94 | 2,16 | 2,38 | 2,63 | 2,94 | 3,25 | 3,56 | 3,87 | 4,17 | 4,48 | 4,84 | 5,20 | 5,56 | 5,97 |
| 700 | 1,18 | 1,55 | 1,77 | 1,99 | 2,21 | 2,47 | 2,72 | 3,01 | 3,37 | 3,73 | 4,08 | 4,43 | 4,78 | 5,13 | 5,55 | 5,96 | 6,37 | 6,84 |
| **725** | **1,21** | **1,60** | **1,82** | **2,05** | **2,28** | **2,54** | **2,81** | **3,10** | **3,47** | **3,84** | **4,21** | **4,57** | **4,93** | **5,29** | **5,72** | **6,15** | **6,57** | **7,06** |
| 800 | 1,31 | 1,73 | 1,98 | 2,23 | 2,48 | 2,77 | 3,05 | 3,38 | 3,78 | 4,19 | 4,59 | 4,98 | 5,38 | 5,77 | 6,24 | 6,70 | 7,16 | 7,69 |
| 900 | 1,43 | 1,90 | 2,18 | 2,46 | 2,74 | 3,06 | 3,38 | 3,74 | 4,19 | 4,64 | 5,08 | 5,52 | 5,96 | 6,39 | 6,91 | 7,42 | 7,93 | 8,51 |
| **950** | **1,50** | **1,99** | **2,28** | **2,57** | **2,86** | **3,20** | **3,54** | **3,92** | **4,39** | **4,86** | **5,32** | **5,78** | **6,24** | **6,70** | **7,24** | **7,77** | **8,30** | **8,91** |
| 1000 | 1,56 | 2,07 | 2,38 | 2,69 | 2,99 | 3,34 | 3,69 | 4,09 | 4,59 | 5,08 | 5,56 | 6,04 | 6,52 | 7,00 | 7,56 | 8,12 | 8,67 | 9,31 |
| 1100 | 1,67 | 2,24 | 2,57 | 2,91 | 3,24 | 3,62 | 4,00 | 4,44 | 4,97 | 5,50 | 6,03 | 6,56 | 7,07 | 7,59 | 8,20 | 8,80 | 9,40 | 10,08 |
| 1200 | 1,79 | 2,40 | 2,76 | 3,12 | 3,48 | 3,89 | 4,30 | 4,77 | 5,35 | 5,92 | 6,49 | 7,05 | 7,61 | 8,16 | 8,81 | 9,46 | 10,10 | 10,83 |
| 1300 | 1,90 | 2,55 | 2,94 | 3,33 | 3,71 | 4,16 | 4,60 | 5,10 | 5,72 | 6,33 | 6,94 | 7,54 | 8,13 | 8,72 | 9,41 | 10,10 | 10,77 | 11,55 |
| 1400 | 2,01 | 2,70 | 3,12 | 3,53 | 3,94 | 4,42 | 4,89 | 5,42 | 6,08 | 6,73 | 7,38 | 8,01 | 8,64 | 9,26 | 10,00 | 10,72 | 11,43 | 12,24 |
| **1425** | **2,03** | **2,74** | **3,16** | **3,58** | **4,00** | **4,48** | **4,96** | **5,50** | **6,17** | **6,83** | **7,48** | **8,13** | **8,77** | **9,39** | **10,14** | **10,87** | **11,58** | **12,40** |
| 1500 | 2,11 | 2,85 | 3,29 | 3,73 | 4,17 | 4,67 | 5,17 | 5,73 | 6,43 | 7,12 | 7,80 | 8,47 | 9,13 | 9,79 | 10,56 | 11,31 | 12,05 | 12,90 |
| 1600 | 2,21 | 2,99 | 3,46 | 3,92 | 4,38 | 4,92 | 5,44 | 6,04 | 6,77 | 7,50 | 8,21 | 8,92 | 9,61 | 10,29 | 11,10 | 11,88 | 12,65 | 13,53 |
| 1700 | 2,30 | 3,13 | 3,63 | 4,11 | 4,60 | 5,16 | 5,71 | 6,34 | 7,11 | 7,87 | 8,62 | 9,35 | 10,07 | 10,78 | 11,62 | 12,43 | 13,23 | 14,13 |
| 1800 | 2,40 | 3,27 | 3,79 | 4,30 | 4,80 | 5,39 | 5,97 | 6,62 | 7,43 | 8,22 | 9,00 | 9,77 | 10,52 | 11,26 | 12,12 | 12,96 | 13,77 | 14,70 |
| 1900 | 2,49 | 3,40 | 3,94 | 4,48 | 5,01 | 5,62 | 6,22 | 6,91 | 7,75 | 8,57 | 9,38 | 10,17 | 10,95 | 11,71 | 12,60 | 13,46 | 14,29 | 15,23 |
| 2000 | 2,57 | 3,53 | 4,09 | 4,65 | 5,20 | 5,84 | 6,47 | 7,18 | 8,05 | 8,91 | 9,74 | 10,56 | 11,36 | 12,14 | 13,05 | 13,93 | 14,78 | 15,73 |
| 2100 | 2,66 | 3,65 | 4,24 | 4,82 | 5,39 | 6,06 | 6,71 | 7,45 | 8,35 | 9,23 | 10,09 | 10,94 | 11,76 | 12,55 | 13,48 | 14,38 | 15,23 | 16,19 |
| 2200 | 2,74 | 3,77 | 4,38 | 4,98 | 5,58 | 6,27 | 6,94 | 7,70 | 8,63 | 9,54 | 10,43 | 11,29 | 12,13 | 12,95 | 13,89 | 14,79 | 15,66 | 16,61 |
| 2300 | 2,82 | 3,89 | 4,52 | 5,14 | 5,76 | 6,47 | 7,17 | 7,95 | 8,91 | 9,84 | 10,75 | 11,63 | 12,49 | 13,32 | 14,27 | 15,18 | 16,04 | 16,99 |
| 2400 | 2,89 | 4,00 | 4,65 | 5,30 | 5,93 | 6,66 | 7,38 | 8,19 | 9,17 | 10,13 | 11,06 | 11,96 | 12,83 | 13,67 | 14,63 | 15,54 | 16,40 | 17,33 |
| 2500 | 2,96 | 4,11 | 4,78 | 5,45 | 6,10 | 6,85 | 7,59 | 8,42 | 9,43 | 10,41 | 11,35 | 12,27 | 13,15 | 13,99 | 14,96 | 15,87 | 16,72 | 17,63 |
| 2600 | 3,03 | 4,21 | 4,90 | 5,59 | 6,26 | 7,04 | 7,79 | 8,64 | 9,67 | 10,67 | 11,63 | 12,56 | 13,45 | 14,29 | 15,26 | 16,16 | 17,00 | 17,89 |
| 2700 | 3,09 | 4,31 | 5,02 | 5,73 | 6,42 | 7,21 | 7,99 | 8,85 | 9,90 | 10,92 | 11,89 | 12,83 | 13,72 | 14,57 | 15,53 | 16,42 | 17,24 | |
| 2800 | 3,16 | 4,40 | 5,14 | 5,86 | 6,57 | 7,38 | 8,17 | 9,06 | 10,13 | 11,15 | 12,14 | 13,08 | 13,98 | 14,82 | 15,77 | 16,65 | 17,44 | |
| **2850** | **3,19** | **4,45** | **5,19** | **5,92** | **6,64** | **7,46** | **8,26** | **9,15** | **10,23** | **11,27** | **12,26** | **13,20** | **14,10** | **14,94** | **15,88** | **16,75** | | |
| 2900 | 3,21 | 4,50 | 5,25 | 5,99 | 6,71 | 7,54 | 8,35 | 9,25 | 10,34 | 11,38 | 12,37 | 13,32 | 14,21 | 15,05 | 15,99 | 16,84 | | |
| 3000 | 3,27 | 4,58 | 5,35 | 6,11 | 6,85 | 7,69 | 8,52 | 9,43 | 10,53 | 11,58 | 12,58 | 13,53 | 14,42 | 15,25 | 16,17 | | | |
| 3100 | 3,32 | 4,67 | 5,45 | 6,22 | 6,98 | 7,84 | 8,68 | 9,60 | 10,72 | 11,78 | 12,78 | 13,72 | 14,61 | 15,43 | 16,32 | | | |
| 3200 | 3,37 | 4,74 | 5,55 | 6,33 | 7,10 | 7,98 | 8,83 | 9,77 | 10,89 | 11,96 | 12,96 | 13,90 | 14,77 | 15,57 | | | | |
| 3300 | 3,41 | 4,82 | 5,64 | 6,44 | 7,22 | 8,11 | 8,97 | 9,92 | 11,05 | 12,12 | 13,12 | 14,05 | 14,91 | 15,69 | | | | |
| 3400 | 3,45 | 4,89 | 5,72 | 6,54 | 7,33 | 8,23 | 9,10 | 10,06 | 11,20 | 12,26 | 13,26 | 14,18 | 15,02 | | | | | |
| 3500 | 3,49 | 4,95 | 5,80 | 6,63 | 7,43 | 8,35 | 9,22 | 10,19 | 11,33 | 12,40 | 13,38 | 14,29 | 15,11 | | | | | |
| 3600 | 3,52 | 5,01 | 5,87 | 6,71 | 7,53 | 8,45 | 9,34 | 10,31 | 11,45 | 12,51 | 13,49 | 14,37 | | | | | | |
| 3700 | 3,55 | 5,07 | 5,94 | 6,79 | 7,62 | 8,55 | 9,44 | 10,41 | 11,55 | 12,61 | 13,57 | 14,44 | | | | | | |
| 3800 | 3,58 | 5,12 | 6,00 | 6,87 | 7,70 | 8,64 | 9,53 | 10,51 | 11,65 | 12,69 | 13,63 | | | | | | | |
| 3900 | 3,60 | 5,16 | 6,06 | 6,93 | 7,77 | 8,72 | 9,62 | 10,59 | 11,72 | 12,75 | 13,67 | | | | | | | |
| 4000 | 3,62 | 5,20 | 6,11 | 6,99 | 7,84 | 8,79 | 9,69 | 10,66 | 11,78 | 12,80 | | | | | | | | |
| 4200 | 3,65 | 5,27 | 6,20 | 7,09 | 7,95 | 8,90 | 9,80 | 10,76 | 11,86 | | | | | | | | | |
| 4400 | 3,66 | 5,31 | 6,26 | 7,16 | 8,02 | 8,98 | 9,87 | 10,81 | 11,87 | | | | | | | | | |
| 4600 | 3,66 | 5,34 | 6,29 | 7,20 | 8,07 | 9,01 | 9,89 | 10,81 | | | | | | | | | | |
| 4800 | 3,63 | 5,34 | 6,30 | 7,21 | 8,07 | 9,01 | 9,87 | | | | | | | | | | | |
| 5000 | 3,59 | 5,32 | 6,28 | 7,19 | 8,04 | 8,96 | 9,79 | | | | | | | | | | | |

**- Area in cui le velocità sono superiori ai 30 m/s, è quindi necessario impiegare pulegge in acciaio.**
- Area where the speeds exceed 30 m/s therefore it is necessary to use steel pulleys.
- Zone, wo die Geschwindigkeit 30 m/s überschreitet wird, deshalb ist es notwendig Stahlriemen zu verwenden.
- Zone dans laquelle les vitesses dépassent 30 m/s donc il faut utiliser des poulies en acier.
- Zona en la que las velocidades superan 30 m/s por eso es preciso utilizar poleas de acero.

# Prestazioni differenziali (Pd) delle cinghie NORMALMEC®

Differential performances (Pd) of NORMALMEC® V-belts
Differenz-Leistungen (Pd) der NORMALMEC® Riemen
Performances différentielles (Pd) des courroies NORMALMEC®
Prestaciones diferenciales (Pd) de las correas NORMALMEC®

**Potenze differenziali in kW**
Differential powers in kW
Differenz-Leistungen in kW
Puissances différentielles en kW
Potencias diferenciales en kW

| **Rapporto di trasmissione**<br>Transmission ratio<br>Übersetzungverhältnis<br>Rapport de transmission<br>Relación de transmisión | 1,00 ÷ 1,01 | 1,02 ÷ 1,05 | 1,06 ÷ 1,11 | 1,12 ÷ 1,18 | 1,19 ÷ 1,26 | 1,27 ÷ 1,38 | 1,39 ÷ 1,57 | 1,58 ÷ 1,94 | 1,95 ÷ 3,38 | ≥ 3,39 |
|---|---|---|---|---|---|---|---|---|---|---|
| **Numero di giri al minuto della puleggia minore**<br>Rpm of smaller pulley - U/min der kleinen Scheibe<br>Tr/min. de la petite poulie - Número de r.p.m. de la polea pequeña | | | | | | | | | | |
| 100 | 0,00 | 0,00 | 0,01 | 0,02 | 0,02 | 0,03 | 0,03 | 0,03 | 0,04 | 0,04 |
| 200 | 0,00 | 0,01 | 0,02 | 0,03 | 0,04 | 0,05 | 0,06 | 0,07 | 0,07 | 0,08 |
| 300 | 0,00 | 0,01 | 0,03 | 0,05 | 0,06 | 0,08 | 0,09 | 0,10 | 0,11 | 0,12 |
| 400 | 0,00 | 0,01 | 0,04 | 0,06 | 0,09 | 0,10 | 0,12 | 0,14 | 0,15 | 0,16 |
| 500 | 0,00 | 0,02 | 0,04 | 0,08 | 0,11 | 0,13 | 0,15 | 0,17 | 0,19 | 0,20 |
| 600 | 0,00 | 0,02 | 0,05 | 0,09 | 0,13 | 0,16 | 0,18 | 0,20 | 0,22 | 0,24 |
| 700 | 0,00 | 0,02 | 0,06 | 0,11 | 0,15 | 0,18 | 0,21 | 0,24 | 0,26 | 0,28 |
| **725** | **0,00** | **0,02** | **0,07** | **0,11** | **0,15** | **0,19** | **0,22** | **0,25** | **0,27** | **0,28** |
| 800 | 0,00 | 0,03 | 0,07 | 0,13 | 0,17 | 0,21 | 0,24 | 0,27 | 0,30 | 0,31 |
| 900 | 0,00 | 0,03 | 0,08 | 0,14 | 0,19 | 0,23 | 0,27 | 0,31 | 0,33 | 0,35 |
| **950** | **0,00** | **0,03** | **0,09** | **0,15** | **0,20** | **0,25** | **0,29** | **0,32** | **0,35** | **0,37** |
| 1000 | 0,00 | 0,03 | 0,09 | 0,16 | 0,21 | 0,26 | 0,30 | 0,34 | 0,37 | 0,39 |
| 1100 | 0,00 | 0,04 | 0,10 | 0,17 | 0,23 | 0,28 | 0,33 | 0,37 | 0,41 | 0,43 |
| 1200 | 0,00 | 0,04 | 0,11 | 0,19 | 0,26 | 0,31 | 0,36 | 0,41 | 0,45 | 0,47 |
| 1300 | 0,00 | 0,04 | 0,12 | 0,20 | 0,28 | 0,34 | 0,39 | 0,44 | 0,48 | 0,51 |
| 1400 | 0,00 | 0,05 | 0,13 | 0,22 | 0,30 | 0,36 | 0,42 | 0,48 | 0,52 | 0,55 |
| **1425** | **0,00** | **0,05** | **0,13** | **0,22** | **0,30** | **0,37** | **0,43** | **0,49** | **0,53** | **0,56** |
| 1500 | 0,00 | 0,05 | 0,13 | 0,24 | 0,32 | 0,39 | 0,45 | 0,51 | 0,56 | 0,59 |
| 1600 | 0,00 | 0,05 | 0,14 | 0,25 | 0,34 | 0,41 | 0,48 | 0,55 | 0,59 | 0,63 |
| 1700 | 0,00 | 0,06 | 0,15 | 0,27 | 0,36 | 0,44 | 0,51 | 0,58 | 0,63 | 0,67 |
| 1800 | 0,00 | 0,06 | 0,16 | 0,28 | 0,38 | 0,47 | 0,54 | 0,61 | 0,67 | 0,71 |
| 1900 | 0,00 | 0,06 | 0,17 | 0,30 | 0,41 | 0,49 | 0,58 | 0,65 | 0,71 | 0,75 |
| 2000 | 0,00 | 0,07 | 0,18 | 0,31 | 0,43 | 0,52 | 0,61 | 0,68 | 0,74 | 0,79 |
| 2100 | 0,00 | 0,07 | 0,19 | 0,33 | 0,45 | 0,54 | 0,64 | 0,72 | 0,78 | 0,83 |
| 2200 | 0,00 | 0,07 | 0,20 | 0,34 | 0,47 | 0,57 | 0,67 | 0,75 | 0,82 | 0,86 |
| 2300 | 0,00 | 0,08 | 0,21 | 0,36 | 0,49 | 0,59 | 0,70 | 0,78 | 0,85 | 0,90 |
| 2400 | 0,00 | 0,08 | 0,22 | 0,38 | 0,51 | 0,62 | 0,73 | 0,82 | 0,89 | 0,94 |
| 2500 | 0,00 | 0,08 | 0,22 | 0,39 | 0,53 | 0,65 | 0,76 | 0,85 | 0,93 | 0,98 |
| 2600 | 0,00 | 0,09 | 0,23 | 0,41 | 0,55 | 0,67 | 0,79 | 0,89 | 0,96 | 1,02 |
| 2700 | 0,00 | 0,09 | 0,24 | 0,42 | 0,58 | 0,70 | 0,82 | 0,92 | 1,00 | 1,06 |
| 2800 | 0,00 | 0,09 | 0,25 | 0,44 | 0,60 | 0,72 | 0,85 | 0,95 | 1,04 | 1,10 |
| **2850** | **0,00** | **0,09** | **0,26** | **0,45** | **0,61** | **0,74** | **0,86** | **0,97** | **1,06** | **1,12** |
| 2900 | 0,00 | 0,10 | 0,26 | 0,45 | 0,62 | 0,75 | 0,88 | 0,99 | 1,08 | 1,14 |
| 3000 | 0,00 | 0,10 | 0,27 | 0,47 | 0,64 | 0,78 | 0,91 | 1,02 | 1,11 | 1,18 |
| 3100 | 0,00 | 0,10 | 0,28 | 0,49 | 0,66 | 0,80 | 0,94 | 1,06 | 1,15 | 1,22 |
| 3200 | 0,00 | 0,11 | 0,29 | 0,50 | 0,68 | 0,83 | 0,97 | 1,09 | 1,19 | 1,26 |
| 3300 | 0,00 | 0,11 | 0,30 | 0,52 | 0,70 | 0,85 | 1,00 | 1,12 | 1,22 | 1,30 |
| 3400 | 0,00 | 0,11 | 0,31 | 0,53 | 0,73 | 0,88 | 1,03 | 1,16 | 1,26 | 1,34 |
| 3500 | 0,00 | 0,12 | 0,31 | 0,55 | 0,75 | 0,90 | 1,06 | 1,19 | 1,30 | 1,38 |
| 3600 | 0,00 | 0,12 | 0,32 | 0,56 | 0,77 | 0,93 | 1,09 | 1,23 | 1,34 | 1,42 |
| 3700 | 0,00 | 0,12 | 0,33 | 0,58 | 0,79 | 0,96 | 1,12 | 1,26 | 1,37 | 1,45 |
| 3800 | 0,00 | 0,13 | 0,34 | 0,60 | 0,81 | 0,98 | 1,15 | 1,29 | 1,41 | 1,49 |
| 3900 | 0,00 | 0,13 | 0,35 | 0,61 | 0,83 | 1,01 | 1,18 | 1,33 | 1,45 | 1,53 |
| 4000 | 0,00 | 0,13 | 0,36 | 0,63 | 0,85 | 1,03 | 1,21 | 1,36 | 1,48 | 1,57 |
| 4200 | 0,00 | 0,14 | 0,38 | 0,66 | 0,90 | 1,09 | 1,27 | 1,43 | 1,56 | 1,65 |
| 4400 | 0,00 | 0,15 | 0,40 | 0,69 | 0,94 | 1,14 | 1,33 | 1,50 | 1,63 | 1,73 |
| 4600 | 0,00 | 0,15 | 0,41 | 0,72 | 0,98 | 1,19 | 1,39 | 1,57 | 1,71 | 1,81 |
| 4800 | 0,00 | 0,16 | 0,43 | 0,75 | 1,02 | 1,24 | 1,45 | 1,64 | 1,78 | 1,89 |
| 5000 | 0,00 | 0,16 | 0,45 | 0,78 | 1,07 | 1,29 | 1,51 | 1,70 | 1,86 | 1,97 |

# Prestazioni base (Pb) delle cinghie NORMALMEC®

Basic performances (Pb) of belts NORMALMEC®
Grundleistungen (Pb) der Riemen NORMALMEC®
Performances de base (Pb) des courroies NORMALMEC®
Prestaciones básicas (Pb) de las correas NORMALMEC®

**Sezione**
Section
Profil
Section
Perfil

# SPB

**TABELLA N. 5 - Potenze trasmesse in kW**
TABLE Nr. 5 - Power ratings in kW
TABELLE Nr. 5 - Leistungswerte in kW
TABLEAU Nr. 5 - Puissances transmises en kW
TABLA Nro. 5 - Potencias de régimen en kW

**Numero di giri al minuto della puleggia minore**
Rpm of smaller pulley - U/min der kleinen Scheibe
Tr/min. de la petite poulie - Número de r.p.m. de la polea pequeña

**Diametro primitivo della puleggia minore (mm)**
Pitch diameter of smaller pulley (mm) - Wirkdurchmesser der kleinen Scheibe (mm)
Diamètre primitif de la petite poulie (mm) - Diámetro primitivo de la polea pequeña (mm)

| | **140** | **150** | **160** | **170** | **180** | **190** | **200** | **212** | **224** | **236** | **250** | **265** | **280** | **300** | **315** | **335** | **355** | **375** | **400** |
|---|---|---|---|---|---|---|---|---|---|---|---|---|---|---|---|---|---|---|---|
| 100 | 0,66 | 0,75 | 0,85 | 0,94 | 1,04 | 1,13 | 1,22 | 1,33 | 1,45 | 1,56 | 1,69 | 1,82 | 1,96 | 2,14 | 2,28 | 2,46 | 2,64 | 2,82 | 3,04 |
| 200 | 1,20 | 1,38 | 1,56 | 1,74 | 1,92 | 2,10 | 2,28 | 2,49 | 2,70 | 2,91 | 3,16 | 3,42 | 3,68 | 4,03 | 4,29 | 4,63 | 4,97 | 5,31 | 5,74 |
| 300 | 1,69 | 1,96 | 2,22 | 2,48 | 2,75 | 3,01 | 3,27 | 3,58 | 3,88 | 4,19 | 4,55 | 4,93 | 5,31 | 5,81 | 6,19 | 6,69 | 7,18 | 7,67 | 8,28 |
| 400 | 2,16 | 2,50 | 2,85 | 3,19 | 3,53 | 3,87 | 4,21 | 4,61 | 5,02 | 5,42 | 5,88 | 6,38 | 6,87 | 7,52 | 8,01 | 8,65 | 9,29 | 9,93 | 10,72 |
| 500 | 2,60 | 3,02 | 3,45 | 3,87 | 4,29 | 4,70 | 5,12 | 5,61 | 6,11 | 6,60 | 7,16 | 7,77 | 8,37 | 9,17 | 9,76 | 10,55 | 11,33 | 12,10 | 13,06 |
| 600 | 3,02 | 3,52 | 4,02 | 4,52 | 5,01 | 5,51 | 6,00 | 6,58 | 7,16 | 7,74 | 8,41 | 9,12 | 9,82 | 10,76 | 11,45 | 12,37 | 13,28 | 14,18 | 15,29 |
| 700 | 3,43 | 4,00 | 4,58 | 5,15 | 5,72 | 6,28 | 6,85 | 7,52 | 8,18 | 8,84 | 9,61 | 10,42 | 11,23 | 12,29 | 13,08 | 14,12 | 15,16 | 16,17 | 17,43 |
| **725** | **3,52** | **4,12** | **4,72** | **5,31** | **5,89** | **6,47** | **7,05** | **7,74** | **8,43** | **9,11** | **9,90** | **10,74** | **11,57** | **12,66** | **13,48** | **14,55** | **15,61** | **16,66** | **17,95** |
| 800 | 3,82 | 4,47 | 5,12 | 5,76 | 6,40 | 7,04 | 7,67 | 8,42 | 9,17 | 9,91 | 10,77 | 11,68 | 12,58 | 13,77 | 14,65 | 15,81 | 16,95 | 18,08 | 19,46 |
| 900 | 4,19 | 4,92 | 5,64 | 6,35 | 7,06 | 7,77 | 8,47 | 9,30 | 10,13 | 10,95 | 11,89 | 12,89 | 13,88 | 15,19 | 16,15 | 17,42 | 18,66 | 19,88 | 21,38 |
| **950** | **4,38** | **5,14** | **5,89** | **6,64** | **7,39** | **8,13** | **8,86** | **9,73** | **10,59** | **11,45** | **12,44** | **13,49** | **14,52** | **15,88** | **16,88** | **18,19** | **19,48** | **20,75** | **22,29** |
| 1000 | 4,56 | 5,35 | 6,14 | 6,93 | 7,71 | 8,48 | 9,24 | 10,15 | 11,05 | 11,95 | 12,98 | 14,07 | 15,14 | 16,55 | 17,59 | 18,95 | 20,29 | 21,59 | 23,18 |
| 1100 | 4,91 | 5,77 | 6,63 | 7,48 | 8,33 | 9,16 | 9,99 | 10,98 | 11,95 | 12,91 | 14,02 | 15,19 | 16,34 | 17,85 | 18,96 | 20,41 | 21,82 | 23,19 | 24,85 |
| 1200 | 5,24 | 6,18 | 7,10 | 8,02 | 8,93 | 9,83 | 10,72 | 11,77 | 12,81 | 13,84 | 15,02 | 16,27 | 17,49 | 19,09 | 20,26 | 21,78 | 23,25 | 24,68 | 26,40 |
| 1300 | 5,57 | 6,57 | 7,56 | 8,54 | 9,51 | 10,47 | 11,41 | 12,54 | 13,64 | 14,73 | 15,99 | 17,30 | 18,59 | 20,26 | 21,48 | 23,06 | 24,58 | 26,05 | 27,80 |
| 1400 | 5,88 | 6,95 | 8,00 | 9,04 | 10,07 | 11,08 | 12,09 | 13,27 | 14,44 | 15,59 | 16,90 | 18,28 | 19,62 | 21,36 | 22,62 | 24,25 | 25,81 | 27,29 | 29,05 |
| **1425** | **5,96** | **7,04** | **8,11** | **9,16** | **10,21** | **11,24** | **12,25** | **13,45** | **14,64** | **15,80** | **17,13** | **18,52** | **19,87** | **21,63** | **22,90** | **24,53** | **26,10** | **27,58** | **29,33** |
| 1500 | 6,19 | 7,31 | 8,43 | 9,53 | 10,61 | 11,68 | 12,73 | 13,98 | 15,20 | 16,40 | 17,77 | 19,21 | 20,60 | 22,39 | 23,68 | 25,34 | 26,92 | 28,40 | 30,14 |
| 1600 | 6,48 | 7,66 | 8,83 | 9,99 | 11,13 | 12,25 | 13,35 | 14,66 | 15,93 | 17,18 | 18,60 | 20,08 | 21,51 | 23,34 | 24,66 | 26,33 | 27,90 | 29,37 | 31,06 |
| 1700 | 6,75 | 8,00 | 9,23 | 10,44 | 11,63 | 12,80 | 13,95 | 15,30 | 16,62 | 17,91 | 19,38 | 20,89 | 22,36 | 24,22 | 25,54 | 27,21 | 28,77 | 30,20 | |
| 1800 | 7,02 | 8,32 | 9,60 | 10,86 | 12,10 | 13,32 | 14,51 | 15,91 | 17,27 | 18,60 | 20,10 | 21,65 | 23,13 | 25,01 | 26,33 | 27,98 | 29,49 | | |
| 1900 | 7,27 | 8,63 | 9,96 | 11,27 | 12,55 | 13,81 | 15,04 | 16,49 | 17,89 | 19,24 | 20,77 | 22,34 | 23,84 | 25,71 | 27,02 | 28,63 | | | |
| 2000 | 7,51 | 8,92 | 10,30 | 11,66 | 12,98 | 14,28 | 15,55 | 17,03 | 18,46 | 19,84 | 21,39 | 22,97 | 24,47 | 26,32 | 27,60 | | | | |
| 2100 | 7,74 | 9,20 | 10,63 | 12,02 | 13,39 | 14,72 | 16,02 | 17,53 | 18,99 | 20,39 | 21,95 | 23,54 | 25,02 | 26,84 | 28,08 | | | | |
| 2200 | 7,95 | 9,46 | 10,93 | 12,37 | 13,77 | 15,13 | 16,46 | 18,00 | 19,47 | 20,89 | 22,45 | 24,03 | 25,49 | 27,26 | | | | | |
| 2300 | 8,15 | 9,70 | 11,22 | 12,69 | 14,13 | 15,52 | 16,87 | 18,42 | 19,91 | 21,33 | 22,89 | 24,45 | 25,88 | | | | | | |
| 2400 | 8,34 | 9,93 | 11,48 | 12,99 | 14,46 | 15,87 | 17,24 | 18,81 | 20,31 | 21,72 | 23,27 | 24,80 | | | | | | | |
| 2500 | 8,51 | 10,14 | 11,73 | 13,27 | 14,76 | 16,20 | 17,58 | 19,16 | 20,65 | 22,06 | 23,58 | 25,06 | | | | | | | |
| 2600 | 8,67 | 10,34 | 11,96 | 13,53 | 15,04 | 16,49 | 17,88 | 19,46 | 20,95 | 22,34 | 23,82 | | | | | | | | |
| 2700 | 8,81 | 10,52 | 12,17 | 13,76 | 15,28 | 16,75 | 18,14 | 19,72 | 21,19 | 22,55 | | | | | | | | | |
| 2800 | 8,94 | 10,68 | 12,35 | 13,96 | 15,50 | 16,97 | 18,36 | 19,93 | 21,38 | 22,71 | | | | | | | | | |
| **2850** | **9,00** | **10,75** | **12,44** | **14,06** | **15,60** | **17,07** | **18,46** | **20,02** | **21,46** | | | | | | | | | | |
| 2900 | 9,05 | 10,82 | 12,52 | 14,14 | 15,69 | 17,16 | 18,55 | 20,10 | 21,52 | | | | | | | | | | |
| 3000 | 9,15 | 10,94 | 12,66 | 14,30 | 15,85 | 17,32 | 18,69 | 20,22 | | | | | | | | | | | |
| 3100 | 9,23 | 11,05 | 12,78 | 14,42 | 15,98 | 17,44 | 18,79 | 20,29 | | | | | | | | | | | |
| 3200 | 9,30 | 11,13 | 12,88 | 14,52 | 16,07 | 17,52 | 18,85 | | | | | | | | | | | | |
| 3300 | 9,35 | 11,20 | 12,95 | 14,60 | 16,13 | 17,56 | 18,87 | | | | | | | | | | | | |
| 3400 | 9,38 | 11,24 | 13,00 | 14,64 | 16,16 | 17,56 | | | | | | | | | | | | | |
| 3500 | 9,40 | 11,27 | 13,02 | 14,65 | 16,16 | 17,53 | | | | | | | | | | | | | |
| 3600 | 9,40 | 11,27 | 13,02 | 14,64 | 16,12 | | | | | | | | | | | | | | |
| 3700 | 9,38 | 11,25 | 12,99 | 14,59 | 16,04 | | | | | | | | | | | | | | |
| 3800 | 9,34 | 11,21 | 12,94 | 14,51 | | | | | | | | | | | | | | | |
| 3900 | 9,28 | 11,15 | 12,86 | 14,40 | | | | | | | | | | | | | | | |
| 4000 | 9,21 | 11,06 | 12,75 | | | | | | | | | | | | | | | | |
| 4200 | 9,00 | 10,82 | | | | | | | | | | | | | | | | | |
| 4400 | 8,70 | 10,47 | | | | | | | | | | | | | | | | | |
| 4600 | 8,33 | | | | | | | | | | | | | | | | | | |

**- Area in cui le velocità sono superiori ai 30 m/s, è quindi necessario impiegare pulegge in acciaio.**
- Area where the speeds exceed 30 m/s therefore it is necessary to use steel pulleys.
- Zone, wo die Geschwindigkeit 30 m/s überschreitet wird, deshalb ist es notwendig Stahlriemen zu verwenden.
- Zone dans laquelle les vitesses dépassent 30 m/s donc il faut utiliser des poulies en acier.
- Zona en la que las velocidades superan 30 m/s por eso es preciso utilizar poleas de acero.

# Prestazioni differenziali (Pd) delle cinghie NORMALMEC®

Differential performances (Pd) of NORMALMEC® V-belts
Differenz-Leistungen (Pd) der NORMALMEC® Riemen
Performances différentielles (Pd) des courroies NORMALMEC®
Prestaciones diferenciales (Pd) de las correas NORMALMEC®

**Potenze differenziali in kW**
Differential powers in kW
Differenz-Leistungen in kW
Puissances différentielles en kW
Potencias diferenciales en kW

| **Rapporto di trasmissione**<br>Transmission ratio<br>Übersetzungverhältnis<br>Rapport de transmission<br>Relación de transmisión | 1,00 ÷ 1,01 | 1,02 ÷ 1,05 | 1,06 ÷ 1,11 | 1,12 ÷ 1,18 | 1,19 ÷ 1,26 | 1,27 ÷ 1,38 | 1,39 ÷ 1,57 | 1,58 ÷ 1,94 | 1,95 ÷ 3,38 | ≥ 3,39 |
|---|---|---|---|---|---|---|---|---|---|---|
| **Numero di giri al minuto della puleggia minore**<br>Rpm of smaller pulley - U/min der kleinen Scheibe<br>Tr/min. de la petite poulie - Número de r.p.m. de la polea pequeña | | | | | | | | | | |
| 100 | 0,00 | 0,01 | 0,02 | 0,03 | 0,05 | 0,06 | 0,07 | 0,07 | 0,08 | 0,09 |
| 200 | 0,00 | 0,01 | 0,04 | 0,07 | 0,09 | 0,11 | 0,13 | 0,15 | 0,16 | 0,17 |
| 300 | 0,00 | 0,02 | 0,06 | 0,10 | 0,14 | 0,17 | 0,20 | 0,22 | 0,24 | 0,26 |
| 400 | 0,00 | 0,03 | 0,08 | 0,14 | 0,19 | 0,23 | 0,27 | 0,30 | 0,33 | 0,35 |
| 500 | 0,00 | 0,04 | 0,10 | 0,17 | 0,23 | 0,28 | 0,33 | 0,37 | 0,41 | 0,43 |
| 600 | 0,00 | 0,04 | 0,12 | 0,21 | 0,28 | 0,34 | 0,40 | 0,45 | 0,49 | 0,52 |
| 700 | 0,00 | 0,05 | 0,14 | 0,24 | 0,33 | 0,40 | 0,47 | 0,52 | 0,57 | 0,61 |
| **725** | **0,00** | **0,05** | **0,14** | **0,25** | **0,34** | **0,41** | **0,48** | **0,54** | **0,59** | **0,63** |
| 800 | 0,00 | 0,06 | 0,16 | 0,28 | 0,38 | 0,45 | 0,53 | 0,60 | 0,65 | 0,69 |
| 900 | 0,00 | 0,07 | 0,18 | 0,31 | 0,42 | 0,51 | 0,60 | 0,67 | 0,73 | 0,78 |
| **950** | **0,00** | **0,07** | **0,19** | **0,33** | **0,45** | **0,54** | **0,63** | **0,71** | **0,78** | **0,82** |
| 1000 | 0,00 | 0,07 | 0,20 | 0,34 | 0,47 | 0,57 | 0,67 | 0,75 | 0,82 | 0,86 |
| 1100 | 0,00 | 0,08 | 0,22 | 0,38 | 0,52 | 0,63 | 0,73 | 0,82 | 0,90 | 0,95 |
| 1200 | 0,00 | 0,09 | 0,24 | 0,41 | 0,56 | 0,68 | 0,80 | 0,90 | 0,98 | 1,04 |
| 1300 | 0,00 | 0,09 | 0,26 | 0,45 | 0,61 | 0,74 | 0,87 | 0,97 | 1,06 | 1,12 |
| 1400 | 0,00 | 0,10 | 0,28 | 0,48 | 0,66 | 0,80 | 0,93 | 1,05 | 1,14 | 1,21 |
| **1425** | **0,00** | **0,10** | **0,28** | **0,49** | **0,67** | **0,81** | **0,95** | **1,07** | **1,16** | **1,23** |
| 1500 | 0,00 | 0,11 | 0,30 | 0,52 | 0,70 | 0,85 | 1,00 | 1,12 | 1,22 | 1,30 |
| 1600 | 0,00 | 0,12 | 0,32 | 0,55 | 0,75 | 0,91 | 1,07 | 1,20 | 1,31 | 1,38 |
| 1700 | 0,00 | 0,12 | 0,34 | 0,59 | 0,80 | 0,97 | 1,13 | 1,27 | 1,39 | 1,47 |
| 1800 | 0,00 | 0,13 | 0,36 | 0,62 | 0,84 | 1,02 | 1,20 | 1,35 | 1,47 | 1,56 |
| 1900 | 0,00 | 0,14 | 0,38 | 0,65 | 0,89 | 1,08 | 1,27 | 1,42 | 1,55 | 1,64 |
| 2000 | 0,00 | 0,15 | 0,40 | 0,69 | 0,94 | 1,14 | 1,33 | 1,50 | 1,63 | 1,73 |
| 2100 | 0,00 | 0,15 | 0,42 | 0,72 | 0,99 | 1,19 | 1,40 | 1,57 | 1,71 | 1,82 |
| 2200 | 0,00 | 0,16 | 0,43 | 0,76 | 1,03 | 1,25 | 1,46 | 1,65 | 1,80 | 1,90 |
| 2300 | 0,00 | 0,17 | 0,45 | 0,79 | 1,08 | 1,31 | 1,53 | 1,72 | 1,88 | 1,99 |
| 2400 | 0,00 | 0,17 | 0,47 | 0,83 | 1,13 | 1,36 | 1,60 | 1,80 | 1,96 | 2,08 |
| 2500 | 0,00 | 0,18 | 0,49 | 0,86 | 1,17 | 1,42 | 1,66 | 1,87 | 2,04 | 2,16 |
| 2600 | 0,00 | 0,19 | 0,51 | 0,90 | 1,22 | 1,48 | 1,73 | 1,95 | 2,12 | 2,25 |
| 2700 | 0,00 | 0,20 | 0,53 | 0,93 | 1,27 | 1,54 | 1,80 | 2,02 | 2,20 | 2,33 |
| 2800 | 0,00 | 0,20 | 0,55 | 0,97 | 1,31 | 1,59 | 1,86 | 2,10 | 2,29 | 2,42 |
| **2850** | **0,00** | **0,21** | **0,56** | **0,98** | **1,34** | **1,62** | **1,90** | **2,14** | **2,33** | **2,46** |
| 2900 | 0,00 | 0,21 | 0,57 | 1,00 | 1,36 | 1,65 | 1,93 | 2,17 | 2,37 | 2,51 |
| 3000 | 0,00 | 0,22 | 0,59 | 1,03 | 1,41 | 1,71 | 2,00 | 2,25 | 2,45 | 2,59 |
| 3100 | 0,00 | 0,22 | 0,61 | 1,07 | 1,45 | 1,76 | 2,06 | 2,32 | 2,53 | 2,68 |
| 3200 | 0,00 | 0,23 | 0,63 | 1,10 | 1,50 | 1,82 | 2,13 | 2,40 | 2,61 | 2,77 |
| 3300 | 0,00 | 0,24 | 0,65 | 1,14 | 1,55 | 1,88 | 2,20 | 2,47 | 2,69 | 2,85 |
| 3400 | 0,00 | 0,25 | 0,67 | 1,17 | 1,59 | 1,93 | 2,26 | 2,55 | 2,78 | 2,94 |
| 3500 | 0,00 | 0,25 | 0,69 | 1,21 | 1,64 | 1,99 | 2,33 | 2,62 | 2,86 | 3,03 |
| 3600 | 0,00 | 0,26 | 0,71 | 1,24 | 1,69 | 2,05 | 2,40 | 2,70 | 2,94 | 3,11 |
| 3700 | 0,00 | 0,27 | 0,73 | 1,28 | 1,74 | 2,10 | 2,46 | 2,77 | 3,02 | 3,20 |
| 3800 | 0,00 | 0,28 | 0,75 | 1,31 | 1,78 | 2,16 | 2,53 | 2,85 | 3,10 | 3,29 |
| 3900 | 0,00 | 0,28 | 0,77 | 1,34 | 1,83 | 2,22 | 2,60 | 2,92 | 3,18 | 3,37 |
| 4000 | 0,00 | 0,29 | 0,79 | 1,38 | 1,88 | 2,27 | 2,66 | 3,00 | 3,27 | 3,46 |
| 4200 | 0,00 | 0,30 | 0,83 | 1,45 | 1,97 | 2,39 | 2,80 | 3,15 | 3,43 | 3,63 |
| 4400 | 0,00 | 0,32 | 0,87 | 1,52 | 2,06 | 2,50 | 2,93 | 3,30 | 3,59 | 3,80 |
| 4600 | 0,00 | 0,33 | 0,91 | 1,59 | 2,16 | 2,62 | 3,06 | 3,45 | 3,76 | 3,98 |

# Prestazioni base (Pb) delle cinghie NORMALMEC®

Basic performances (Pb) of belts NORMALMEC®
Grundleistungen (Pb) der Riemen NORMALMEC®
Performances de base (Pb) des courroies NORMALMEC®
Prestaciones básicas (Pb) de las correas NORMALMEC®

**Sezione**
Section
Profil
Section
Perfil

# SPC

**TABELLA N. 5 - Potenze trasmesse in kW**
TABLE Nr. 5 - Power ratings in kW
TABELLE Nr. 5 - Leistungswerte in kW
TABLEAU Nr. 5 - Puissances transmises en kW
TABLA Nro. 5 - Potencias de régimen en kW

**Diametro primitivo della puleggia minore (mm)**
Pitch diameter of smaller pulley (mm) - Wirkdurchmesser der kleinen Scheibe (mm)
Diamètre primitif de la petite poulie (mm) - Diámetro primitivo de la polea pequeña (mm)

| **Numero di giri al minuto della puleggia minore**<br>Rpm of smaller pulley - U/min der kleinen Scheibe<br>Tr/min. de la petite poulie - Número de r.p.m. de la polea pequeña | **224** | **236** | **250** | **265** | **280** | **300** | **315** | **335** | **355** | **375** | **400** | **425** | **450** | **475** | **500** | **560** | **600** | **630** |
|---|---|---|---|---|---|---|---|---|---|---|---|---|---|---|---|---|---|---|
| 50 | 1,08 | 1,18 | 1,31 | 1,44 | 1,57 | 1,75 | 1,88 | 2,05 | 2,22 | 2,40 | 2,61 | 2,82 | 3,04 | 3,25 | 3,46 | 3,96 | 4,30 | 4,55 |
| 100 | 1,99 | 2,19 | 2,43 | 2,68 | 2,93 | 3,27 | 3,51 | 3,85 | 4,18 | 4,51 | 4,92 | 5,32 | 5,73 | 6,13 | 6,54 | 7,50 | 8,13 | 8,61 |
| 150 | 2,83 | 3,13 | 3,47 | 3,84 | 4,21 | 4,70 | 5,06 | 5,54 | 6,03 | 6,50 | 7,10 | 7,69 | 8,29 | 8,87 | 9,46 | 10,86 | 11,78 | 12,47 |
| 200 | 3,63 | 4,02 | 4,47 | 4,95 | 5,43 | 6,07 | 6,54 | 7,17 | 7,80 | 8,43 | 9,21 | 9,98 | 10,75 | 11,52 | 12,28 | 14,10 | 15,30 | 16,19 |
| 250 | 4,40 | 4,88 | 5,43 | 6,02 | 6,61 | 7,39 | 7,98 | 8,75 | 9,52 | 10,29 | 11,25 | 12,19 | 13,14 | 14,08 | 15,01 | 17,23 | 18,70 | 19,79 |
| 300 | 5,14 | 5,71 | 6,36 | 7,06 | 7,76 | 8,68 | 9,37 | 10,29 | 11,20 | 12,11 | 13,23 | 14,35 | 15,46 | 16,57 | 17,66 | 20,27 | 21,99 | 23,27 |
| 350 | 5,86 | 6,51 | 7,27 | 8,07 | 8,88 | 9,94 | 10,73 | 11,79 | 12,83 | 13,87 | 15,16 | 16,45 | 17,72 | 18,99 | 20,24 | 23,22 | 25,18 | 26,64 |
| 400 | 6,56 | 7,29 | 8,15 | 9,06 | 9,96 | 11,16 | 12,06 | 13,25 | 14,43 | 15,60 | 17,05 | 18,49 | 19,92 | 21,34 | 22,75 | 26,09 | 28,27 | 29,90 |
| 450 | 7,24 | 8,05 | 9,01 | 10,02 | 11,03 | 12,36 | 13,36 | 14,67 | 15,98 | 17,28 | 18,89 | 20,49 | 22,07 | 23,64 | 25,19 | 28,86 | 31,26 | 33,04 |
| 500 | 7,90 | 8,80 | 9,84 | 10,96 | 12,07 | 13,53 | 14,62 | 16,07 | 17,50 | 18,92 | 20,69 | 22,43 | 24,16 | 25,87 | 27,56 | 31,55 | 34,14 | 36,06 |
| 550 | 8,54 | 9,53 | 10,66 | 11,88 | 13,08 | 14,67 | 15,86 | 17,43 | 18,99 | 20,53 | 22,44 | 24,32 | 26,19 | 28,03 | 29,86 | 34,13 | 36,91 | 38,95 |
| 600 | 9,17 | 10,23 | 11,47 | 12,77 | 14,07 | 15,79 | 17,07 | 18,76 | 20,44 | 22,09 | 24,14 | 26,17 | 28,16 | 30,13 | 32,08 | 36,62 | 39,56 | 41,72 |
| 650 | 9,79 | 10,93 | 12,25 | 13,65 | 15,04 | 16,89 | 18,25 | 20,06 | 21,85 | 23,62 | 25,80 | 27,95 | 30,07 | 32,16 | 34,22 | 39,01 | 42,10 | 44,35 |
| 700 | 10,39 | 11,60 | 13,01 | 14,51 | 15,99 | 17,95 | 19,41 | 21,33 | 23,23 | 25,10 | 27,41 | 29,69 | 31,93 | 34,12 | 36,28 | 41,30 | 44,50 | 46,83 |
| **725** | **10,68** | **11,94** | **13,39** | **14,93** | **16,46** | **18,48** | **19,97** | **21,95** | **23,90** | **25,83** | **28,20** | **30,53** | **32,83** | **35,08** | **37,28** | **42,40** | **45,66** | **48,02** |
| 750 | 10,97 | 12,27 | 13,76 | 15,35 | 16,92 | 18,99 | 20,53 | 22,56 | 24,57 | 26,54 | 28,98 | 31,37 | 33,71 | 36,01 | 38,26 | 43,47 | 46,77 | 49,16 |
| 800 | 11,55 | 12,91 | 14,49 | 16,16 | 17,82 | 20,01 | 21,63 | 23,77 | 25,87 | 27,94 | 30,49 | 32,99 | 35,43 | 37,82 | 40,16 | 45,53 | 48,91 | 51,34 |
| 850 | 12,10 | 13,54 | 15,20 | 16,96 | 18,71 | 21,00 | 22,70 | 24,94 | 27,14 | 29,30 | 31,95 | 34,55 | 37,09 | 39,56 | 41,96 | 47,46 | 50,89 | 53,34 |
| 900 | 12,65 | 14,15 | 15,89 | 17,74 | 19,56 | 21,96 | 23,74 | 26,07 | 28,36 | 30,61 | 33,37 | 36,05 | 38,67 | 41,21 | 43,68 | 49,27 | 52,73 | 55,18 |
| **950** | **13,18** | **14,75** | **16,57** | **18,50** | **20,40** | **22,90** | **24,75** | **27,17** | **29,55** | **31,88** | **34,72** | **37,49** | **40,18** | **42,78** | **45,29** | **50,95** | **54,41** | **56,83** |
| 1000 | 13,69 | 15,33 | 17,23 | 19,24 | 21,21 | 23,81 | 25,73 | 28,24 | 30,69 | 33,10 | 36,03 | 38,86 | 41,61 | 44,26 | 46,81 | 52,49 | 55,92 | 58,29 |
| 1050 | 14,19 | 15,90 | 17,87 | 19,95 | 22,00 | 24,69 | 26,67 | 29,27 | 31,80 | 34,27 | 37,27 | 40,17 | 42,96 | 45,65 | 48,22 | 53,89 | 57,25 | 59,55 |
| 1100 | 14,68 | 16,45 | 18,49 | 20,65 | 22,77 | 25,55 | 27,59 | 30,26 | 32,86 | 35,39 | 38,46 | 41,41 | 44,24 | 46,94 | 49,52 | 55,14 | 58,41 | |
| 1150 | 15,15 | 16,98 | 19,10 | 21,32 | 23,51 | 26,37 | 28,47 | 31,21 | 33,87 | 36,46 | 39,58 | 42,57 | 45,43 | 48,14 | 50,71 | 56,23 | | |
| 1200 | 15,61 | 17,50 | 19,68 | 21,97 | 24,23 | 27,17 | 29,32 | 32,12 | 34,84 | 37,48 | 40,64 | 43,66 | 46,53 | 49,24 | 51,78 | | | |
| 1250 | 16,05 | 18,00 | 20,24 | 22,60 | 24,92 | 27,93 | 30,14 | 33,00 | 35,77 | 38,44 | 41,64 | 44,68 | 47,55 | 50,24 | 52,74 | | | |
| 1300 | 16,48 | 18,49 | 20,79 | 23,21 | 25,58 | 28,67 | 30,92 | 33,83 | 36,64 | 39,35 | 42,57 | 45,61 | 48,47 | 51,12 | 53,57 | | | |
| 1350 | 16,89 | 18,95 | 21,32 | 23,80 | 26,22 | 29,37 | 31,66 | 34,62 | 37,47 | 40,19 | 43,43 | 46,47 | 49,29 | 51,90 | | | | |
| 1400 | 17,29 | 19,40 | 21,82 | 24,36 | 26,83 | 30,04 | 32,37 | 35,37 | 38,24 | 40,98 | 44,22 | 47,24 | 50,02 | 52,56 | | | | |
| **1425** | **17,48** | **19,62** | **22,07** | **24,63** | **27,13** | **30,36** | **32,71** | **35,72** | **38,61** | **41,36** | **44,59** | **47,59** | **50,35** | | | | | |
| 1450 | 17,67 | 19,83 | 22,30 | 24,89 | 27,42 | 30,68 | 33,04 | 36,07 | 38,96 | 41,71 | 44,94 | 47,92 | 50,65 | | | | | |
| 1500 | 18,03 | 20,24 | 22,77 | 25,41 | 27,97 | 31,28 | 33,67 | 36,72 | 39,63 | 42,38 | 45,59 | 48,52 | | | | | | |
| 1550 | 18,38 | 20,64 | 23,21 | 25,89 | 28,50 | 31,85 | 34,26 | 37,33 | 40,24 | 42,98 | 46,15 | 49,03 | | | | | | |
| 1600 | 18,71 | 21,01 | 23,63 | 26,36 | 29,00 | 32,38 | 34,81 | 37,89 | 40,80 | 43,52 | 46,64 | | | | | | | |
| 1650 | 19,03 | 21,37 | 24,03 | 26,79 | 29,46 | 32,87 | 35,32 | 38,41 | 41,30 | 43,99 | 47,05 | | | | | | | |
| 1700 | 19,32 | 21,70 | 24,40 | 27,20 | 29,90 | 33,33 | 35,78 | 38,87 | 41,74 | 44,39 | | | | | | | | |
| 1750 | 19,60 | 22,02 | 24,75 | 27,58 | 30,30 | 33,75 | 36,20 | 39,28 | 42,12 | 44,72 | | | | | | | | |
| 1800 | 19,87 | 22,31 | 25,08 | 27,94 | 30,67 | 34,14 | 36,58 | 39,63 | 42,43 | | | | | | | | | |
| 1850 | 20,11 | 22,59 | 25,38 | 28,26 | 31,01 | 34,48 | 36,91 | 39,93 | 42,69 | | | | | | | | | |
| 1900 | 20,34 | 22,84 | 25,66 | 28,56 | 31,32 | 34,78 | 37,20 | 40,18 | | | | | | | | | | |
| 1950 | 20,54 | 23,07 | 25,92 | 28,83 | 31,59 | 35,04 | 37,44 | 40,37 | | | | | | | | | | |
| 2000 | 20,73 | 23,28 | 26,14 | 29,06 | 31,83 | 35,26 | 37,63 | | | | | | | | | | | |
| 2100 | 21,05 | 23,64 | 26,52 | 29,45 | 32,19 | 35,56 | 37,85 | | | | | | | | | | | |
| 2200 | 21,29 | 23,90 | 26,79 | 29,70 | 32,41 | 35,68 | | | | | | | | | | | | |
| 2300 | 21,44 | 24,06 | 26,95 | 29,83 | 32,47 | | | | | | | | | | | | | |
| 2400 | 21,51 | 24,13 | 26,99 | 29,81 | | | | | | | | | | | | | | |
| 2500 | 21,50 | 24,10 | 26,91 | 29,66 | | | | | | | | | | | | | | |
| 2600 | 21,39 | 23,96 | 26,71 | | | | | | | | | | | | | | | |
| 2700 | 21,18 | 23,71 | | | | | | | | | | | | | | | | |

**- Area in cui le velocità sono superiori ai 30 m/s, è quindi necessario impiegare pulegge in acciaio.**
- Area where the speeds exceed 30 m/s therefore it is necessary to use steel pulleys.
- Zone, wo die Geschwindigkeit 30 m/s überschreitet wird, deshalb ist es notwendig Stahlriemen zu verwenden.
- Zone dans laquelle les vitesses dépassent 30 m/s donc il faut utiliser des poulies en acier.
- Zona en la que las velocidades superan 30 m/s por eso es preciso utilizar poleas de acero.

# Prestazioni differenziali (Pd) delle cinghie NORMALMEC®

Differential performances (Pd) of NORMALMEC® V-belts
Differenz-Leistungen (Pd) der NORMALMEC® Riemen
Performances différentielles (Pd) des courroies NORMALMEC®
Prestaciones diferenciales (Pd) de las correas NORMALMEC®

**Potenze differenziali in kW**
Differential powers in kW
Differenz-Leistungen in kW
Puissances différentielles en kW
Potencias diferenciales en kW

| **Rapporto di trasmissione**<br>Transmission ratio<br>Übersetzungverhältnis<br>Rapport de transmission<br>Relación de transmisión | 1,00 ÷ 1,01 | 1,02 ÷ 1,05 | 1,06 ÷ 1,11 | 1,12 ÷ 1,18 | 1,19 ÷ 1,26 | 1,27 ÷ 1,38 | 1,39 ÷ 1,57 | 1,58 ÷ 1,94 | 1,95 ÷ 3,38 | ≥ 3,39 |
|---|---|---|---|---|---|---|---|---|---|---|
| **Numero di giri al minuto della puleggia minore**<br>Rpm of smaller pulley - U/min der kleinen Scheibe<br>Tr/min. de la petite poulie - Número de r.p.m. de la polea pequeña | | | | | | | | | | |
| 50 | 0,00 | 0,01 | 0,03 | 0,05 | 0,06 | 0,08 | 0,09 | 0,10 | 0,11 | 0,12 |
| 100 | 0,00 | 0,02 | 0,05 | 0,09 | 0,13 | 0,15 | 0,18 | 0,20 | 0,22 | 0,23 |
| 150 | 0,00 | 0,03 | 0,08 | 0,14 | 0,19 | 0,23 | 0,27 | 0,30 | 0,33 | 0,35 |
| 200 | 0,00 | 0,04 | 0,11 | 0,19 | 0,25 | 0,31 | 0,36 | 0,41 | 0,44 | 0,47 |
| 250 | 0,00 | 0,05 | 0,13 | 0,23 | 0,32 | 0,38 | 0,45 | 0,51 | 0,55 | 0,59 |
| 300 | 0,00 | 0,06 | 0,16 | 0,28 | 0,38 | 0,46 | 0,54 | 0,61 | 0,66 | 0,70 |
| 350 | 0,00 | 0,07 | 0,19 | 0,33 | 0,44 | 0,54 | 0,63 | 0,71 | 0,77 | 0,82 |
| 400 | 0,00 | 0,08 | 0,21 | 0,37 | 0,51 | 0,62 | 0,72 | 0,81 | 0,88 | 0,94 |
| 450 | 0,00 | 0,09 | 0,24 | 0,42 | 0,57 | 0,69 | 0,81 | 0,91 | 0,99 | 1,05 |
| 500 | 0,00 | 0,10 | 0,27 | 0,47 | 0,64 | 0,77 | 0,90 | 1,01 | 1,11 | 1,17 |
| 550 | 0,00 | 0,11 | 0,29 | 0,51 | 0,70 | 0,85 | 0,99 | 1,12 | 1,22 | 1,29 |
| 600 | 0,00 | 0,12 | 0,32 | 0,56 | 0,76 | 0,92 | 1,08 | 1,22 | 1,33 | 1,40 |
| 650 | 0,00 | 0,13 | 0,35 | 0,61 | 0,83 | 1,00 | 1,17 | 1,32 | 1,44 | 1,52 |
| 700 | 0,00 | 0,14 | 0,37 | 0,65 | 0,89 | 1,08 | 1,26 | 1,42 | 1,55 | 1,64 |
| **725** | **0,00** | **0,14** | **0,39** | **0,68** | **0,92** | **1,12** | **1,31** | **1,47** | **1,60** | **1,70** |
| 750 | 0,00 | 0,15 | 0,40 | 0,70 | 0,95 | 1,15 | 1,35 | 1,52 | 1,66 | 1,76 |
| 800 | 0,00 | 0,16 | 0,43 | 0,75 | 1,02 | 1,23 | 1,44 | 1,62 | 1,77 | 1,87 |
| 850 | 0,00 | 0,17 | 0,46 | 0,79 | 1,08 | 1,31 | 1,53 | 1,72 | 1,88 | 1,99 |
| 900 | 0,00 | 0,18 | 0,48 | 0,84 | 1,14 | 1,39 | 1,62 | 1,83 | 1,99 | 2,11 |
| **950** | **0,00** | **0,19** | **0,51** | **0,89** | **1,21** | **1,46** | **1,71** | **1,93** | **2,10** | **2,22** |
| 1000 | 0,00 | 0,20 | 0,54 | 0,93 | 1,27 | 1,54 | 1,80 | 2,03 | 2,21 | 2,34 |
| 1050 | 0,00 | 0,21 | 0,56 | 0,98 | 1,33 | 1,62 | 1,89 | 2,13 | 2,32 | 2,46 |
| 1100 | 0,00 | 0,22 | 0,59 | 1,03 | 1,40 | 1,69 | 1,98 | 2,23 | 2,43 | 2,58 |
| 1150 | 0,00 | 0,23 | 0,62 | 1,07 | 1,46 | 1,77 | 2,07 | 2,33 | 2,54 | 2,69 |
| 1200 | 0,00 | 0,24 | 0,64 | 1,12 | 1,52 | 1,85 | 2,16 | 2,43 | 2,65 | 2,81 |
| 1250 | 0,00 | 0,25 | 0,67 | 1,17 | 1,59 | 1,92 | 2,25 | 2,54 | 2,76 | 2,93 |
| 1300 | 0,00 | 0,26 | 0,70 | 1,21 | 1,65 | 2,00 | 2,34 | 2,64 | 2,87 | 3,04 |
| 1350 | 0,00 | 0,27 | 0,72 | 1,26 | 1,71 | 2,08 | 2,43 | 2,74 | 2,98 | 3,16 |
| 1400 | 0,00 | 0,28 | 0,75 | 1,31 | 1,78 | 2,15 | 2,52 | 2,84 | 3,09 | 3,28 |
| **1425** | **0,00** | **0,28** | **0,76** | **1,33** | **1,81** | **2,19** | **2,57** | **2,89** | **3,15** | **3,34** |
| 1450 | 0,00 | 0,28 | 0,78 | 1,35 | 1,84 | 2,23 | 2,61 | 2,94 | 3,20 | 3,39 |
| 1500 | 0,00 | 0,29 | 0,80 | 1,40 | 1,91 | 2,31 | 2,70 | 3,04 | 3,32 | 3,51 |
| 1550 | 0,00 | 0,30 | 0,83 | 1,45 | 1,97 | 2,39 | 2,79 | 3,14 | 3,43 | 3,63 |
| 1600 | 0,00 | 0,31 | 0,86 | 1,49 | 2,03 | 2,46 | 2,88 | 3,25 | 3,54 | 3,75 |
| 1650 | 0,00 | 0,32 | 0,88 | 1,54 | 2,10 | 2,54 | 2,97 | 3,35 | 3,65 | 3,86 |
| 1700 | 0,00 | 0,33 | 0,91 | 1,59 | 2,16 | 2,62 | 3,06 | 3,45 | 3,76 | 3,98 |
| 1750 | 0,00 | 0,34 | 0,94 | 1,63 | 2,22 | 2,69 | 3,15 | 3,55 | 3,87 | 4,10 |
| 1800 | 0,00 | 0,35 | 0,96 | 1,68 | 2,29 | 2,77 | 3,24 | 3,65 | 3,98 | 4,21 |
| 1850 | 0,00 | 0,36 | 0,99 | 1,73 | 2,35 | 2,85 | 3,34 | 3,75 | 4,09 | 4,33 |
| 1900 | 0,00 | 0,37 | 1,02 | 1,77 | 2,41 | 2,92 | 3,43 | 3,85 | 4,20 | 4,45 |
| 1950 | 0,00 | 0,38 | 1,04 | 1,82 | 2,48 | 3,00 | 3,52 | 3,96 | 4,31 | 4,57 |
| 2000 | 0,00 | 0,39 | 1,07 | 1,87 | 2,54 | 3,08 | 3,61 | 4,06 | 4,42 | 4,68 |
| 2100 | 0,00 | 0,41 | 1,12 | 1,96 | 2,67 | 3,23 | 3,79 | 4,26 | 4,64 | 4,92 |
| 2200 | 0,00 | 0,43 | 1,18 | 2,05 | 2,79 | 3,39 | 3,97 | 4,46 | 4,86 | 5,15 |
| 2300 | 0,00 | 0,45 | 1,23 | 2,15 | 2,92 | 3,54 | 4,15 | 4,67 | 5,08 | 5,38 |
| 2400 | 0,00 | 0,47 | 1,28 | 2,24 | 3,05 | 3,69 | 4,33 | 4,87 | 5,30 | 5,62 |
| 2500 | 0,00 | 0,49 | 1,34 | 2,33 | 3,18 | 3,85 | 4,51 | 5,07 | 5,53 | 5,85 |
| 2600 | 0,00 | 0,51 | 1,40 | 2,42 | 3,31 | 4,01 | 4,69 | 5,27 | 5,76 | 6,08 |
| 2700 | 0,00 | 0,54 | 1,46 | 2,51 | 3,44 | 4,17 | 4,87 | 5,47 | 6,00 | 6,31 |

# Montaggio e tensionamento delle cinghie NORMALMEC®

Installation and tensioning of NORMALMEC® V-belts
Montage und Spannung der NORMALMEC® Riemen
Montage et tensionnement des courroies NORMALMEC®
Montaje y tensado de las correas NORMALMEC®

### Montaggio delle cinghie e corsa del tenditore

**Una trasmissione deve essere progettata in modo da poter provvedere correttamente sia al montaggio che alla messa in tensione delle cinghie trapezoidali. É necessario, allo scopo, un organo tenditore; si consiglia un tenditore a slitta sul motore che rappresenta il sistema più efficace per ottenere un razionale montaggio ed una giusta tensione.**
**La tabella N. 6 che segue fornisce la variazione minima dell'interasse da provvedersi per il montaggio e per la messa in tensione delle cinghie (vedi fig. 3).**

### Belt installation and stroke of the idler

A drive must be designed in such a way as to make proper provision both for the installation and for the tensioning of the V-belts. For this purpose, a tensioning device is necessary. A slide tensioner on the motor is recommended as this represents the most efficient way of obtaining a rational installation and suitable tension. Refer to table Nr.6 to get the min. centre distance variation to apply, when mounting and tensioning the belts (see picture 3).

### Montage der Riemen und Spannungselement-Lauf

Ein Antrieb muss so geplant werden, dass sowohl eine korrekte Montage als auch die Keilriemen-Spannung erfolgen. Ein Spannungselement ist deswegen notwendig; man empfehlt einen Spannschlitten, um eine rationale Montage und korrekte Spannung darbieten zu können.
Die Tabelle Nr. 6 liefert uns eine minimale Variation des Achsabstandes, die für die Montage und für das Riemenspannen auszustatten ist (siehe Bild 3).

### Montage des courroies et course du tendeur

Une transmission doit être projetée de façon que le montage soit réalisé correctement et aussi la mise en tension des courroies trapézoïdales. À ce but il faut un mécanisme tendeur ; on recommande un tendeur à coulisseau sur le moteur, ce qui représente le système le plus efficace pour obtenir un montage rationnel et une tension correcte.
Le tableau Nr. 6 suivant indique la variation minimale de l'entraxe nécessaire pour le montage et la mise en tension des courroies (voir fig. 3).

### Montaje de las correas y trayecto del tensor

Una transmisión tiene que ser proyectada para poder prever el montaje y la puesta en tensión correctos de las correas trapeciales. Para hacer ésto se precisa un órgano tensor; aconsejamos un tensor corredero sobre el motor, que constituye el sistema más eficaz para obtener un montaje racional y una tensado correcto.
La table Nro. 6 que sigue indica la variación mínima de la distancia entre centros a prever tanto para el montaje como para la puesta en tensión de las correas (véase fig. 3).

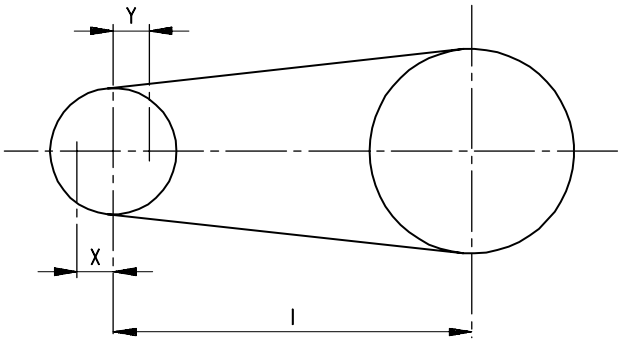


fig. 3

**L = Sviluppo della cinghia (mm)**
Belt length (mm)
Riemenabwicklung (mm)
Longueur de la courroie (mm)
Longitud de la correa (mm)

**X = Corsa per il tenditore (mm)**
Idler stroke (mm)
Spannerlauf (mm)
Course pour le tendeur (mm)
Trayecto para el tensor (mm)

**Y = Corsa per il montaggio delle cinghie (mm)**
Stroke for belt installation (mm)
Riemen-Montierungslauf (mm)
Course pour le montage des courroies (mm)
Trayecto para el montaje de las correas (mm)

**I = Interasse (mm)**
Center distance (mm)
Achsabstand (mm)
Entraxe (mm)
Distancia entre centros (mm)

**TABELLA N. 6 - Valori di X e Y secondo lo sviluppo della cinghia**
TABLE Nr. 6 - Value of X and Y according to belt length
TABELLE Nr. 6 - X- und Y-Wert gemäß der Riemenabwicklung
TABLEAU Nr. 6 - Valeurs de X et Y selon la longueur de la courroie
TABLA Nro. 6 - Valores de X e Y según la longitud de la correa

| L | Y | | | | X |
|---|---|---|---|---|---|
| | SPZ | SPA | SPB | SPC | |
| 587 ÷ 1000 | 15 | 15 | - | - | 25 |
| 1001 ÷ 1500 | 20 | 20 | 30 | - | 38 |
| 1501 ÷ 2500 | 25 | 25 | 30 | 40 | 51 |
| 2501 ÷ 3000 | 25 | 25 | 35 | 45 | 63 |
| 3001 ÷ 3550 | 30 | 30 | 40 | 45 | 75 |
| 3551 ÷ 4500 | - | 30 | 40 | 50 | 90 |
| 4501 ÷ 5500 | - | - | 45 | 50 | 101 |
| 5501 ÷ 6500 | - | - | 45 | 55 | 113 |
| 6501 ÷ 8000 | - | - | 50 | 60 | 127 |
| 8000 ÷ 10000 | - | - | - | 60 | 152 |
| ≥ 10000 | - | - | - | 90 | 1,5% L |

# Montaggio e tensionamento delle cinghie NORMALMEC®

## Installation and tensioning of NORMALMEC® V-belts
## Montage und Spannung der NORMALMEC® Riemen
## Montage et tensionnement des courroies NORMALMEC®
## Montaje y tensado de las correas NORMALMEC®

**É necessario inoltre che vengano sempre osservate le seguenti norme:**

1) **verificare l'allineamento delle pulegge della trasmissione;**
2) **assicurarsi che i fianchi delle gole siano puliti;**
3) **allentare il tenditore per il montaggio evitando l'uso di ferri od attrezzi che provocano la rottura degli inserti resistenti delle cinghie;**
4) **spostare il tenditore in modo da tendere sufficientemente le cinghie;**
5) **avviare il motore e se le cinghie slittano, agire gradualmente sul tenditore;**
6) **controllare frequentemente la tensione durante i primi giorni.**

Furthermore, the following rules must always be observed:

1) check the alignment of drive pulleys;
2) make sure that the groove sides are clean;
3) slack off the installation tensioner avoiding the use of tools or implements that may damage the tensile members of the belt;
4) shift the tensioner in order to stretch the belts sufficiently;
5) start the motor and, if belts slip, gradually operate the tension;
6) check the tension frequently during first operation period.

Es ist auch notwendig, folgende Vorschriften zu beachten:

1) die Fluchtung der Antriebsriemenscheiben überprüfen;
2) vergewissern Sie sich, dass die Rillenflanken sauber sind;
3) bei der Montage den Spanner lockern; vermeiden Sie die Verwendung von Werkzeugen, die ein Bruch der Riemeneinsätze verursachen können;
4) verschieben Sie den Spanner, um die Riemen genügend zu spannen;
5) Motor einschalten, sollten die Riemen schlüpfen, wirken Sie auf dem Spanner schrittweise;
6) während der ersten Tage kontrollieren Sie häufig die Spannung.

De plus il faut respecter les normes suivantes:

1) vérifier l'alignement des poulies de la transmission;
2) s'assurer que le flancs des gorges soient propres;
3) détendre le tendeur pour le montage en évitant d'utiliser d'outils qui provoquent la rupture des éléments de traction des courroies;
4) déplacer le tendeur de façon que les courroies soient suffisamment tendues;
5) faire démarrer le moteur et si les courroies glissent, agir graduellement sur le tendeur;
6) contrôler souvent la tension pendant les premiers jours.

Es además necesario observar siempre las normas siguientes:

1) comprobar la alineación de las poleas de la transmisión;
2) asegurarse que los lados de los canales sean lindos;
3) aflojar el rodillo tensor para el montaje sin emplear útiles o herramientas que puedan causar la rotura de los cables de tracción de las correas;
4) desplazar el rodillo tensor para tensar las correas de manera suficiente;
5) poner en marcha el motor y, si las correas deslizan, actuar gradualmente sobre el rodillo tensor;
6) comprobar a menudo la tensión durante los primeros días.

### Metodo di tensionamento

**Il buon funzionamento di una trasmissione equipaggiata con cinghie trapezoidali è vincolato alla giusta tensione di montaggio.**

**Si dovrà perciò procedere nel seguente modo, agendo sul tenditore a slitta:**

1) **misurare il tratto libero T;**
2) **per ogni cinghia applicare mediante dinamometro, a metà di T una forza F perpendicolare capace di provocare una freccia f di 1,5 mm per ogni 100 mm di T;**
3) **confrontare il valore di F fornito dal dinamometro con i valori di F' ed F'' riportati in tabella N. 7.**

### Tensioning

The satisfactory performance of a drive equipped with V-belts depends on the correct fitting tension.

It is therefore necessary to follow these steps, acting on the slide tensioner:

1) measure span T;
2) by means of a dynamometer, for each belt apply at the middle of the span length T a perpendicular force F capable of producing a deflection f of 1.5 mm for every 100 mm of T;
3) compare the F value given by the dynamometer with F' and F'' values, as specified in table Nr. 7.

### Spannungsmethode

Ein gutes Funktionieren eines mit Keilriemen ausgerüsteten Antriebs ist mit einer genauen Montagespannung verbunden.

Man muss deshalb mit dem Spannschlitten auf diese Art und Weise vorgehen:

1) messen Sie die Strecke T;
2) für jeden Riemen, bringen Sie durch ein Dynamometer, in der Mitte von T eine senkrechte Kraft F an, die einen Pfeil f von 1,5 mm je 100 mm von T, verursachen kann;
3) vergleichen Sie den Wert F des Dynamometers mit den Werten F' und F'' auf der Tabelle Nr. 7.

### Méthode de tensionnement

Le bon fonctionnement d'une transmission avec courroies trapézoïdales dépend de la tension correcte de montage.

Donc on devra procéder de la façon suivante et agir sur le tendeur à coulisseau:

1) mesurer le brin T;
2) pour chaque courroie appliquer, par le biais d'un dynamomètre, au milieu de T une force F perpendiculaire capable de provoquer une flèche f de 1,5 mm pour chaque 100 mm de T;
3) comparer la valeur de F fournie par le dynamomètre avec les valeurs de F' et F'' affichées dans le tableau Nr. 7.

### Método de tensado

El buen funcionamiento de una transmisión equipada con correas trapeciales depende del tensado de montaje correcto.

Por lo tanto, es preciso proceder de la manera siguiente, actuando sobre el tensor corredero:

1) medir el ramal T;
2) para cada correa aplicar, por medio de un dinamómetro, al centro de T una fuerza F perpendicular que pueda originar una flecha f de 1,5 mm para cada 100 mm de T;
3) comparar el valor de F indicado por el dinamómetro con los valores de F' y F'' indicados en la tabla Nro. 7.

**Esempio-** Example - Beispiel - Exemple - Ejemplo:

T = 1300 mm

$$f = \frac{1300}{100} \cdot 1{,}5 = 19{,}5 \text{ mm}$$

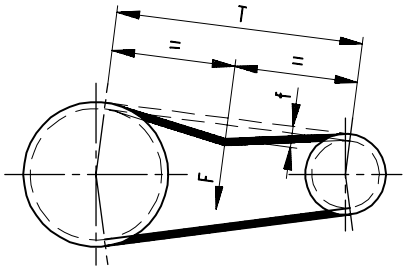

# Montaggio e tensionamento delle cinghie NORMALMEC®

Installation and tensioning of NORMALMEC® V-belts
Montage und Spannung der NORMALMEC® Riemen
Montage et tensionnement des courroies NORMALMEC®
Montaje y tensado de las correas NORMALMEC®

**TABELLA N. 7 - Valori di F' e F'' in funzione dei parametri della trasmissione**
TABLE Nr. 7 - Values of F' and F'' according to drive parameters
TABELLE Nr. 7 - F' und F'' -Werte aufgrund der Antriebsparameter
TABLEAU Nr. 7 - Valeurs de F' et F'' en fonction des paramètres de la transmission
TABLA Nro. 7 - Valores de F' y F'' en función de los parámetros de la transmisión

| **Sezione**<br>Section<br>Profil<br>Section<br>Perfil | **Diametro esterno della puleggia minore**<br>Outside diameter of smaller pulley<br>Außendurchmesser der kleinen Scheibe<br>Diamètre extérieur de la petite poulie<br>Diámetro exterior de la polea pequeña<br>mm | **N. giri/1" della puleggia minore**<br>Rpm of smaller pulley<br>U/min der kleinen Scheibe<br>Tr/min de la petite poulie<br>Rpm de la polea pequeña | **F' minima**<br>F' min.<br>F' minimum<br>F' minimale<br>F' mínima<br>N | **F'' massima**<br>F'' max.<br>F'' maximum<br>F'' maximale<br>F'' máxima<br>N |
|---|---|---|---|---|
| **SPZ** | 50 ÷ 90 | 1200 ÷ 5000 | 10 | 15 |
| | 100 ÷ 150 | 900 ÷ 1800 | 20 | 30 |
| | 155 ÷ 180 | 600 ÷ 1200 | 25 | 35 |
| **SPA** | 90 ÷ 145 | 900 ÷ 1800 | 25 | 35 |
| | 150 ÷ 195 | 600 ÷ 1200 | 30 | 45 |
| | 200 ÷ 250 | 400 ÷ 900 | 35 | 50 |
| **SPB** | 170 ÷ 235 | 900 ÷ 1800 | 35 | 45 |
| | 250 ÷ 320 | 600 ÷ 1500 | 40 | 60 |
| | 330 ÷ 400 | 400 ÷ 900 | 45 | 65 |
| **SPC** | 250 ÷ 320 | 900 ÷ 1800 | 70 | 100 |
| | 330 ÷ 400 | 600 ÷ 1200 | 80 | 115 |
| | 440 ÷ 520 | 400 ÷ 900 | 90 | 130 |

**Se F < F' occorrerà tendere la cinghia.**

If F < F', it will be necessary to tension the belt.

Wenn F < F' muss man den Riemen spannen.

Si F < F' il faut tendre la courroie.

Si F < F' será necesario tensar la correa.

**Se F > F'' la cinghia è più tesa del necessario.**

If F > F'', the belt is tensioned more than necessary.

Wenn F > F'' der Riemen ist überspannt.

Si F > F'' la courroie est plus tendue de ce qu'il faut.

Si F > F'' la correa está más tensada de lo necesario.

**Nel periodo del rodaggio delle trasmissioni nuove avviene una rapida diminuzione della tensione. Occorre perciò, in fase di montaggio, tendere le cinghie in modo che la forza F, per flettere T con una freccia f, sia 1,3 volte il valore F'' indicato in tabella.**
**É necessario controllare poi frequentemente il valore di F durante le prime ore di funzionamento.**

A rapid decrease in tension takes place during the running-in period of new transmissions. Therefore it is necessary to tension new belts in such a way that the deflection force F, to give f displacement on T, is 1.3 times the value F" indicated in the table.
It is necessary to check the value of F frequently during the initial hours of operation.

Während der Einfahrzeit der neuen Antriebe erweist sich eine rasche Spannungsverminderung. Man soll deshalb die Riemen so spannen, dass die Kraft F, um T durch einen Pfeil f zu biegen, 1,3-mal den Wert F'' der Tabelle beträgt.
Es ist notwendig, häufig den Wert F während der ersten Betriebsstunden zu kontrollieren.

Dans la période de rodage des nouvelles transmissions, il y a une diminution rapide de la tension. Par conséquent il faut, pendant la phase de montage, tendre les courroies de façon que la force F, pour fléchir T avec une flèche f, soit 1,3 fois la valeur F'' affichée dans le tableau. Après il faut aussi contrôler souvent la valeur de F pendant les premières heures de fonctionnement.

Durante el período del rodaje de las nuevas transmisiones, hay una rápida disminución de la tensión. Por eso es necesario, en fase de montaje, tensar las correas para que la fuerza F, para flexionar T con una flecha f, sea 1,3 veces el valor F'' indicado en la tabla.
Luego se debe comprobar frecuentemente el valor de F durante las primeras horas de funcionamiento.

**N.B.: La tabella N. 7 è relativa a trasmissioni con rapporti di trasmissione fino a 4.**

N.B.: Table Nr. 7 refers to drives with ratios up to 4.

BEMERKUNG: Die Tabelle Nr. 7 bezieht sich auf Antriebe mit Übersetzung bis 4.

N.B.: Le tableau Nr. 7 concerne transmissions avec rapports de transmission jusqu'à 4.

N.B.: La tabla Nro. 7 se refiere a trasmisiones con relaciones de transmisión hasta 4.

# Fattori di servizio delle cinghie NORMALMEC® LINEA-X

Service factors of belts NORMALMEC® LINEA-X
Betriebsfaktoren der Riemen NORMALMEC® LINEA-X
Facteurs de service des courroies NORMALMEC® LINEA-X
Factores de servicio de las correas NORMALMEC® LINEA-X

**TABELLA N. 3 - Fattore di correzione Cy per archi di contatto y, sulla puleggia minore, inferiori a 180°**
TABLE Nr. 3 - Correction factor Cy for wrap angles y smaller than 180° on the smaller pulley
TABELLE Nr. 3 - Korrekturfaktor Cy für Umschlingungsbögen y, auf der kleineren Scheibe, unter 180°
TABLEAU Nr. 3 - Facteur de correction Cy pour arcs de contact y, sur la petite poulie, inférieurs à 180°
TABLA Nro. 3 - Coeficiente de corrección Cy para ángulos abarcados y, inferiores a 180° en la polea pequeña

| y | 180° | 174° | 169° | 163° | 157° | 151° | 145° | 139° | 133° | 127° | 120° | 113° | 106° | 99° | 91° | 83° |
|---|---|---|---|---|---|---|---|---|---|---|---|---|---|---|---|---|
| Cy | 1,00 | 0,99 | 0,97 | 0,96 | 0,94 | 0,93 | 0,91 | 0,89 | 0,87 | 0,85 | 0,82 | 0,80 | 0,77 | 0,73 | 0,70 | 0,65 |

**TABELLA N. 4 - Fattore di correzione CL in funzione del tipo e della lunghezza della cinghia**
TABLE Nr. 4 - Correction factor CL according to type and length of the belt
TABELLE Nr. 4 - Korrekturfaktor CL gemäß Typ und Länge des Riemens
TABLEAU Nr. 4 - Facteur de correction CL en fonction du type et de la longueur de la courroie
TABLA Nro. 4 - Coeficiente de corrección CL en función del tipo y de la longitud de la correa

| L | XPZ - 3VX | XPA | XPB - 5VX | XPC |
|---|---|---|---|---|
| 512 | 0,82 | - | - | - |
| 630 | 0,83 | - | - | - |
| 710 | 0,85 | - | - | - |
| 732 | 0,86 | 0,81 | - | - |
| 800 | 0,87 | 0,82 | - | - |
| 900 | 0,89 | 0,84 | - | - |
| 1000 | 0,91 | 0,86 | - | - |
| 1120 | 0,93 | 0,88 | - | - |
| 1250 | 0,95 | 0,90 | 0,85 | - |
| 1400 | 0,98 | 0,92 | 0,87 | - |
| 1600 | 1,00 | 0,94 | 0,89 | - |
| 1800 | 1,02 | 0,96 | 0,91 | - |
| 2000 | 1,04 | 0,98 | 0,93 | 0,85 |
| 2240 | 1,06 | 1,00 | 0,94 | 0,86 |
| 2500 | 1,08 | 1,02 | 0,96 | 0,88 |
| 2800 | 1,10 | 1,04 | 0,98 | 0,90 |
| 3150 | 1,13 | 1,06 | 1,01 | 0,91 |
| 3550 | 1,15 | 1,08 | 1,03 | 0,93 |

### Designazione delle cinghie

Le cinghie trapezoidali per uso industriale NORMALMEC® LINEA-X vengono individuate con designazione a norme DIN 7753 e AFNOR T47-117 (es. XPA 1800 dove le lettere indicano il tipo e la sezione della cinghia, mentre i numeri indicano lo sviluppo primitivo della cinghia).
Le cinghie trapezoidali per uso industriale NORMALUSA® LINEA-X vengono individuate con designazione a norma RMA-MPTA (USA) BS 3790 (Regno Unito) e RCA (Canada) (es. 5VX 1250, il primo numero e la lettera indicano la sezione, mentre il numero successivo corrisponde alla lunghezza esterna nominale in decimi di pollice). A pag. 18 sono indicate la sigla marcata sul dorso della cinghia e la lunghezza esterna nominale in mm.

### Lunghezza delle cinghie

Si intende per lunghezza primitiva nominale la lunghezza della cinghia misurata in corrispondenza della larghezza primitiva.
Detta misurazione deve essere eseguita sotto tensione montando la cinghia su due pulegge a gola di uguale diametro (vedi norma ISO R 608). La lunghezza primitiva della cinghia si ottiene attraverso la seguente formula : $L = 2 \cdot I + \pi \cdot Dp$
dove I è l'interasse fra le due pulegge e Dp è il diametro primitivo delle stesse.

### Belt designation

NORMALMEC® LINEA-X V-belts for industrial use correspond to DIN 7753 and AFNOR T47-117 specifications. Example XPA 1800: letters specify the belt type and section while figures correspond to belt pitch length.
NORMALUSA® LINEA-X V-belts for industrial use correspond to RMA-MPTA (USA), BS 3790 (UK) and RCA (CANADA) specifications. 5VX 1250: the first figure and the letter specify the section, while the following figure corresponds to the nominal outside length in tenths of an inch. Go to page 18 to check the mark on belt's back and the nominal outside length in mm.

### Belt length

The nominal pitch length of the belt is given by the length at its pitch width.
Apply tension when measuring; the belt must be installed on two V-belt pulleys having the same diameter (refer to ISO R 608 specifications). Use the following formula to determine the pitch length of the belt:
$L = 2 \cdot I + \pi \cdot Dp$
I stands for the centre distance between pulleys and Dp stands for their pitch diameter.

### Riemenbezeichnung

Die NORMALMEC® LINEA X Keilriemen für Industriebedarf werden durch DIN 7753 und AFNOR T47-117 Vorschriften-Bezeichnung bestimmt (z.B. XPA 1800, wobei die Buchstaben den Typ und Profil bestimmen und die Ziffern die wirkungsvolle Riemenabwicklung bestimmen).
Die NORMALUSA® LINEA X Keilriemen für Industriebedarf werden durch RMA-MPTA (USA), BS 3790 (U.K.) und RCA (Kanada) Vorschriften-Bezeichnung bestimmt (z.B. 5VX 1250, wobei die erste Ziffer und die Buchstaben das Profil bestimmen, während die folgende Ziffer die externe Nennweite in Zollzehntel bestimmt). Auf Seite 18 zusätzlich zum Kennzeichen auf der Riemenrückseite wird auch die externe Nennweite in mm gezeigt.

### Riemenlänge

Man bezeichnet als wirkungsvolle Nennweite die Riemenlänge, die bei der Wirkbreite gemessen wird. Diese Messung muss unter Spannung ausgeführt werden, indem man den Riemen auf zwei Keilscheiben mit gleichem Durchmesser montiert (siehe ISO R 608 Vorschrift). Der Außendurchmesser des Riemens erhält man durch folgende Formel: $L = 2 \cdot I + \pi \cdot Dp$
Wobei I der Achsabstand zwischen den beiden Riemenscheiben ist und Dp der Außendurchmesser derselben ist.

### Désignation des courroies

Les courroies trapézoïdales à usage industriel NORMALMEC® LINEA-X sont identifiées avec désignation relative aux normes DIN 7753 et AFNOR T47-117 (ex. XPA 1800 où les lettres montrent le type et la section de la courroie, tandis que les chiffres montrent la longueur primitive de la courroie). Les courroies trapézoïdales à usage industriel NORMALUSA® LINEA-X sont identifiées avec désignation relative aux normes RMA-MPTA (USA) BS 3790 (Royaume Uni) et RCA (Canada) (ex. 5VX 1250, le premier chiffre et la lettre montrent la section, tandis que le chiffre suivant correspond à la longueur extérieure nominale en dixièmes de pouce). À page 18 on trouve le sigle marqué sur le dos de la courroie et la longueur extérieure nominale en mm.

### Longueur des courroies

Par longueur primitive nominale, on entend la longueur de la courroie mesurée en correspondance de la largeur primitive. Cette mesure doit être exécutée sous tension et la courroie doit être montée sur deux poulies à gorge ayant le même diamètre (voir norme ISO R608). La longueur primitive de la courroie est calculée par la formule suivante : $L = 2 \cdot I + \pi \cdot Dp$
où I est l'entraxe entre les deux poulies et Dp est leur diamètre primitif.

### Designación de las correas

Las correas trapeciales para aplicaciones industriales NORMALMEC® LINEA-X se identifican según las normas DIN 7753 e AFNOR T47-117 (ej. XPA 1800 donde las letras indican el tipo y el perfil de la correa, mientras que los números indican la longitud primitiva de la correa). Las correas trapeciales para aplicaciones industriales NORMALUSA® LINEA-X se identifican según las normas RMA-MPTA (USA) BS 3790 (Reino Unido) y RCA (Canada) (ej. 5VX 1250, el primer número y la letra indican el perfil, mientras que el número que sigue corresponde a la longitud exterior nominal en décimos de pulgada). En la página 18 se indican la sigla marcada en el lomo de la correa y la longitud exterior nominal en mm.

### Longitud de las correas

La longitud primitiva nominal de la correa es la longitud medida en correspondencia del ancho primitivo. La medición se hace bajo tensión y con la correa montada sobre dos poleas trapeciales que tiene el mismo diámetro (véase la norma ISO R 608). La longitud primitiva de la correa se obtiene por medio de la siguiente fórmula:
$L = 2 \cdot I + \pi \cdot Dp$
donde I es la distancia entre centros entre las dos poleas y Dp es el diámetro primitivo de las mismas.

# Prestazioni base (Pb) delle cinghie NORMALMEC® LINEA-X

Basic performances (Pb) of belts NORMALMEC® LINEA-X
Grundleistungen (Pb) der Riemen NORMALMEC® LINEA-X
Performances de base (Pb) des courroies NORMALMEC® LINEA-X
Prestaciones básicas (Pb) de las correas NORMALMEC® LINEA-X

**Sezione**
Section
Profil
Section
Perfil

# XPZ - 3VX

**TABELLA N. 5 - Potenze trasmesse in kW**
TABLE Nr. 5 - Power ratings in kW
TABELLE Nr. 5 - Leistungswerte in kW
TABLEAU Nr. 5 - Puissances transmises en kW
TABLA Nro. 5 - Potencias de régimen en kW

**Diametro primitivo della puleggia minore (mm)**
Pitch diameter of smaller pulley (mm) - Wirkdurchmesser der kleinen Scheibe (mm)
Diamètre primitif de la petite poulie (mm) - Diámetro primitivo de la polea pequeña (mm)

| **Numero di giri al minuto della puleggia minore**<br>Rpm of smaller pulley - U/min der kleinen Scheibe<br>Tr/min. de la petite poulie - Número de r.p.m. de la polea pequeña | **56** | **60** | **63** | **67** | **71** | **75** | **80** | **85** | **90** | **95** | **100** | **106** | **112** | **118** | **125** | **132** | **140** |
|---|---|---|---|---|---|---|---|---|---|---|---|---|---|---|---|---|---|
| 100 | 0,10 | 0,12 | 0,13 | 0,14 | 0,16 | 0,18 | 0,19 | 0,21 | 0,23 | 0,25 | 0,27 | 0,30 | 0,32 | 0,34 | 0,37 | 0,39 | 0,43 |
| 200 | 0,19 | 0,22 | 0,24 | 0,27 | 0,30 | 0,33 | 0,37 | 0,40 | 0,44 | 0,48 | 0,52 | 0,56 | 0,61 | 0,65 | 0,70 | 0,75 | 0,81 |
| 300 | 0,26 | 0,31 | 0,34 | 0,39 | 0,43 | 0,48 | 0,53 | 0,59 | 0,64 | 0,70 | 0,75 | 0,82 | 0,88 | 0,95 | 1,02 | 1,10 | 1,18 |
| 400 | 0,34 | 0,40 | 0,44 | 0,50 | 0,56 | 0,62 | 0,69 | 0,76 | 0,83 | 0,91 | 0,98 | 1,06 | 1,15 | 1,23 | 1,33 | 1,43 | 1,54 |
| 500 | 0,41 | 0,48 | 0,54 | 0,61 | 0,68 | 0,75 | 0,84 | 0,93 | 1,02 | 1,11 | 1,20 | 1,30 | 1,41 | 1,51 | 1,64 | 1,76 | 1,90 |
| 600 | 0,48 | 0,57 | 0,63 | 0,72 | 0,80 | 0,89 | 1,00 | 1,10 | 1,21 | 1,31 | 1,42 | 1,54 | 1,67 | 1,79 | 1,93 | 2,08 | 2,24 |
| 700 | 0,55 | 0,65 | 0,72 | 0,82 | 0,92 | 1,02 | 1,14 | 1,27 | 1,39 | 1,51 | 1,63 | 1,77 | 1,92 | 2,06 | 2,23 | 2,40 | 2,58 |
| **725** | **0,57** | **0,67** | **0,74** | **0,85** | **0,95** | **1,05** | **1,18** | **1,31** | **1,43** | **1,56** | **1,68** | **1,83** | **1,98** | **2,13** | **2,30** | **2,17** | **2,38** |
| 800 | 0,62 | 0,73 | 0,81 | 0,93 | 1,04 | 1,15 | 1,29 | 1,43 | 1,57 | 1,70 | 1,84 | 2,00 | 2,17 | 2,33 | 2,52 | 2,71 | 2,92 |
| 900 | 0,68 | 0,81 | 0,90 | 1,03 | 1,15 | 1,28 | 1,43 | 1,59 | 1,74 | 1,89 | 2,05 | 2,23 | 2,41 | 2,59 | 2,80 | 3,01 | 3,25 |
| **950** | **0,71** | **0,84** | **0,94** | **1,08** | **1,20** | **1,34** | **1,50** | **1,66** | **1,82** | **1,98** | **2,15** | **2,34** | **2,53** | **2,72** | **2,94** | **3,16** | **3,41** |
| 1000 | 0,74 | 0,88 | 0,99 | 1,13 | 1,26 | 1,40 | 1,57 | 1,74 | 1,91 | 2,08 | 2,25 | 2,45 | 2,65 | 2,85 | 3,09 | 3,32 | 3,58 |
| 1100 | 0,81 | 0,96 | 1,07 | 1,22 | 1,38 | 1,53 | 1,71 | 1,90 | 2,09 | 2,27 | 2,45 | 2,67 | 2,89 | 3,11 | 3,36 | 3,62 | 3,90 |
| 1200 | 0,87 | 1,03 | 1,16 | 1,32 | 1,48 | 1,65 | 1,85 | 2,05 | 2,25 | 2,45 | 2,65 | 2,89 | 3,13 | 3,37 | 3,64 | 3,91 | 4,22 |
| 1300 | 0,93 | 1,11 | 1,24 | 1,42 | 1,59 | 1,77 | 1,99 | 2,20 | 2,42 | 2,64 | 2,85 | 3,11 | 3,36 | 3,62 | 3,91 | 4,20 | 4,54 |
| 1400 | 0,99 | 1,18 | 1,32 | 1,51 | 1,70 | 1,89 | 2,12 | 2,35 | 2,59 | 2,82 | 3,05 | 3,32 | 3,59 | 3,87 | 4,18 | 4,49 | 4,85 |
| **1425** | **0,95** | **1,20** | **1,34** | **1,53** | **1,72** | **1,92** | **2,15** | **2,39** | **2,63** | **2,86** | **3,10** | **3,37** | **3,65** | **3,93** | **4,25** | **4,56** | **4,93** |
| 1500 | 1,04 | 1,25 | 1,40 | 1,60 | 1,80 | 2,00 | 2,25 | 2,50 | 2,75 | 3,00 | 3,24 | 3,53 | 3,82 | 4,11 | 4,45 | 4,78 | 5,16 |
| 1600 | 1,10 | 1,32 | 1,48 | 1,69 | 1,91 | 2,12 | 2,39 | 2,65 | 2,91 | 3,17 | 3,43 | 3,74 | 4,05 | 4,35 | 4,71 | 5,06 | 5,46 |
| 1700 | 1,16 | 1,39 | 1,56 | 1,78 | 2,01 | 2,24 | 2,52 | 2,79 | 3,07 | 3,35 | 3,62 | 3,95 | 4,27 | 4,59 | 4,97 | 5,34 | 5,76 |
| 1800 | 1,21 | 1,45 | 1,64 | 1,87 | 2,11 | 2,35 | 2,64 | 2,94 | 3,23 | 3,52 | 3,81 | 4,15 | 4,49 | 4,83 | 5,22 | 5,61 | 6,05 |
| 1900 | 1,27 | 1,52 | 1,71 | 1,96 | 2,21 | 2,46 | 2,77 | 3,08 | 3,39 | 3,69 | 3,99 | 4,35 | 4,71 | 5,06 | 5,48 | 5,88 | 6,34 |
| 2000 | 1,32 | 1,59 | 1,79 | 2,05 | 2,31 | 2,57 | 2,90 | 3,22 | 3,54 | 3,86 | 4,17 | 4,55 | 4,93 | 5,30 | 5,73 | 6,15 | 6,63 |
| 2100 | 1,38 | 1,65 | 1,86 | 2,14 | 2,41 | 2,68 | 3,02 | 3,36 | 3,69 | 4,03 | 4,36 | 4,75 | 5,14 | 5,53 | 5,97 | 6,41 | 6,91 |
| 2200 | 1,43 | 1,72 | 1,94 | 2,22 | 2,51 | 2,79 | 3,15 | 3,50 | 3,85 | 4,19 | 4,53 | 4,94 | 5,35 | 5,75 | 6,22 | 6,67 | 7,19 |
| 2300 | 1,48 | 1,78 | 2,01 | 2,31 | 2,61 | 2,90 | 3,27 | 3,63 | 4,00 | 4,35 | 4,71 | 5,14 | 5,56 | 5,97 | 6,46 | 6,93 | 7,47 |
| 2400 | 1,53 | 1,85 | 2,08 | 2,39 | 2,70 | 3,01 | 3,39 | 3,77 | 4,14 | 4,52 | 4,89 | 5,33 | 5,76 | 6,19 | 6,69 | 7,18 | 7,74 |
| 2500 | 1,58 | 1,91 | 2,15 | 2,47 | 2,79 | 3,11 | 3,51 | 3,90 | 4,29 | 4,68 | 5,06 | 5,51 | 5,97 | 6,41 | 6,93 | 7,43 | 8,00 |
| 2600 | 1,63 | 1,97 | 2,22 | 2,56 | 2,89 | 3,22 | 3,63 | 4,03 | 4,44 | 4,83 | 5,23 | 5,70 | 6,17 | 6,63 | 7,16 | 7,68 | 8,27 |
| 2700 | 1,68 | 2,03 | 2,29 | 2,64 | 2,98 | 3,32 | 3,74 | 4,16 | 4,58 | 4,99 | 5,40 | 5,88 | 6,36 | 6,84 | 7,38 | 7,92 | 8,52 |
| 2800 | 1,73 | 2,09 | 2,36 | 2,72 | 3,07 | 3,42 | 3,86 | 4,29 | 4,72 | 5,15 | 5,57 | 6,06 | 6,56 | 7,04 | 7,60 | 8,16 | 8,77 |
| **2850** | **1,75** | **2,12** | **2,40** | **2,76** | **3,11** | **3,47** | **3,91** | **4,35** | **4,79** | **5,22** | **5,65** | **6,15** | **6,65** | **7,14** | **7,71** | **8,27** | **8,89** |
| 2900 | 1,78 | 2,15 | 2,43 | 2,80 | 3,16 | 3,52 | 3,97 | 4,42 | 4,86 | 5,30 | 5,73 | 6,24 | 6,75 | 7,25 | 7,82 | 8,39 | 9,02 |
| 3000 | 1,82 | 2,21 | 2,49 | 2,87 | 3,25 | 3,62 | 4,09 | 4,55 | 5,00 | 5,45 | 5,89 | 6,42 | 6,94 | 7,45 | 8,04 | 8,62 | 9,26 |
| 3100 | 1,87 | 2,27 | 2,56 | 2,95 | 3,34 | 3,72 | 4,20 | 4,67 | 5,14 | 5,60 | 6,05 | 6,59 | 7,13 | 7,65 | 8,25 | 8,84 | 9,50 |
| 3200 | 1,92 | 2,32 | 2,63 | 3,03 | 3,43 | 3,82 | 4,31 | 4,79 | 5,27 | 5,74 | 6,21 | 6,76 | 7,31 | 7,84 | 8,46 | 9,06 | 9,73 |
| 3300 | 1,96 | 2,38 | 2,69 | 3,10 | 3,51 | 3,92 | 4,42 | 4,91 | 5,40 | 5,89 | 6,37 | 6,93 | 7,49 | 8,04 | 8,66 | 9,27 | 9,96 |
| 3400 | 2,01 | 2,44 | 2,76 | 3,18 | 3,60 | 4,01 | 4,53 | 5,03 | 5,54 | 6,03 | 6,52 | 7,10 | 7,67 | 8,22 | 8,86 | 9,49 | 10,18 |
| 3500 | 2,05 | 2,49 | 2,82 | 3,25 | 3,68 | 4,11 | 4,63 | 5,15 | 5,67 | 6,17 | 6,67 | 7,26 | 7,84 | 8,41 | 9,06 | 9,69 | 10,39 |
| 3600 | 2,09 | 2,55 | 2,88 | 3,32 | 3,76 | 4,20 | 4,74 | 5,27 | 5,79 | 6,31 | 6,82 | 7,42 | 8,01 | 8,59 | 9,25 | 9,89 | 10,60 |
| 3700 | 2,14 | 2,60 | 2,94 | 3,40 | 3,85 | 4,29 | 4,84 | 5,39 | 5,92 | 6,45 | 6,97 | 7,58 | 8,18 | 8,77 | 9,44 | 10,09 | 10,81 |
| 3800 | 2,18 | 2,65 | 3,00 | 3,47 | 3,93 | 4,38 | 4,94 | 5,50 | 6,04 | 6,58 | 7,11 | 7,74 | 8,35 | 8,94 | 9,62 | 10,28 | 11,01 |
| 3900 | 2,22 | 2,70 | 3,06 | 3,54 | 4,01 | 4,47 | 5,05 | 5,61 | 6,17 | 6,71 | 7,25 | 7,89 | 8,51 | 9,11 | 9,80 | 10,47 | 11,20 |
| 4000 | 2,26 | 2,76 | 3,12 | 3,61 | 4,09 | 4,56 | 5,15 | 5,72 | 6,29 | 6,85 | 7,39 | 8,04 | 8,67 | 9,28 | 9,97 | 10,65 | 11,39 |
| 4100 | 2,30 | 2,81 | 3,18 | 3,68 | 4,16 | 4,65 | 5,24 | 5,83 | 6,41 | 6,97 | 7,53 | 8,18 | 8,82 | 9,44 | 10,14 | 10,82 | 11,57 |
| 4200 | 2,34 | 2,86 | 3,24 | 3,74 | 4,24 | 4,73 | 5,34 | 5,94 | 6,52 | 7,10 | 7,66 | 8,33 | 8,97 | 9,60 | 10,31 | 10,99 | 11,74 |
| 4300 | 2,38 | 2,91 | 3,29 | 3,81 | 4,32 | 4,82 | 5,44 | 6,04 | 6,64 | 7,22 | 7,80 | 8,47 | 9,12 | 9,75 | 10,47 | 11,16 | 11,91 |
| 4400 | 2,42 | 2,95 | 3,35 | 3,87 | 4,39 | 4,90 | 5,53 | 6,15 | 6,75 | 7,34 | 7,92 | 8,60 | 9,26 | 9,91 | 10,63 | 11,32 | 12,07 |
| 4500 | 2,46 | 3,00 | 3,41 | 3,94 | 4,46 | 4,98 | 5,62 | 6,25 | 6,86 | 7,46 | 8,05 | 8,74 | 9,41 | 10,05 | 10,78 | 11,47 | 12,23 |
| 4600 | 2,49 | 3,05 | 3,46 | 4,00 | 4,54 | 5,06 | 5,71 | 6,35 | 6,97 | 7,58 | 8,17 | 8,87 | 9,54 | 10,19 | 10,92 | 11,62 | 12,37 |
| 4700 | 2,53 | 3,09 | 3,51 | 4,06 | 4,61 | 5,14 | 5,80 | 6,45 | 7,08 | 7,69 | 8,30 | 9,00 | 9,68 | 10,33 | 11,06 | 11,76 | 12,51 |
| 4800 | 2,57 | 3,14 | 3,57 | 4,13 | 4,68 | 5,22 | 5,89 | 6,54 | 7,18 | 7,81 | 8,41 | 9,12 | 9,81 | 10,47 | 11,20 | 11,90 | |
| 4900 | 2,60 | 3,18 | 3,62 | 4,19 | 4,75 | 5,30 | 5,98 | 6,64 | 7,28 | 7,92 | 8,53 | 9,24 | 9,93 | 10,59 | 11,33 | 12,03 | |
| 5000 | 2,64 | 3,23 | 3,67 | 4,25 | 4,81 | 5,37 | 6,06 | 6,73 | 7,39 | 8,02 | 8,64 | 9,36 | 10,06 | 10,72 | 11,46 | 12,15 | |

**- Area in cui le velocità sono superiori ai 30 m/s, è quindi necessario impiegare pulegge in acciaio.**
- Area where the speeds exceed 30 m/s therefore it is necessary to use steel pulleys.
- Zone, wo die Geschwindigkeit 30 m/s überschreitet wird, deshalb ist es notwendig Stahlriemen zu verwenden.
- Zone dans laquelle les vitesses dépassent 30 m/s donc il faut utiliser des poulies en acier.
- Zona en la que las velocidades superan 30 m/s por eso es preciso utilizar poleas de acero.

# Prestazioni differenziali (Pd) delle cinghie NORMALMEC® LINEA-X

Differential performances (Pd) of NORMALMEC® LINEA-X V-belts
Differenz-Leistungen (Pd) der NORMALMEC® LINEA-X Riemen
Performances différentielles (Pd) des courroies NORMALMEC® LINEA-X
Prestaciones diferenciales (Pd) de las correas NORMALMEC® LINEA-X

**Potenze differenziali in kW**
Differential powers in kW
Differenz-Leistungen in kW
Puissances différentielles en kW
Potencias diferenciales en kW

| **Rapporto di trasmissione**<br>Transmission ratio<br>Übersetzungverhältnis<br>Rapport de transmission<br>Relación de transmisión | 1,00 ÷ 1,01 | 1,02 ÷ 1,05 | 1,06 ÷ 1,26 | 1,27 ÷ 1,57 | ≥1,58 |
|---|---|---|---|---|---|
| **Numero di giri al minuto della puleggia minore**<br>Rpm of smaller pulley - U/min der kleinen Scheibe<br>Tr/min. de la petite poulie - Número de r.p.m. de la polea pequeña | | | | | |
| 100 | 0,00 | 0,00 | 0,01 | 0,01 | 0,01 |
| 200 | 0,00 | 0,00 | 0,02 | 0,02 | 0,03 |
| 300 | 0,00 | 0,00 | 0,02 | 0,03 | 0,04 |
| 400 | 0,00 | 0,00 | 0,03 | 0,05 | 0,06 |
| 500 | 0,00 | 0,01 | 0,04 | 0,06 | 0,07 |
| 600 | 0,00 | 0,01 | 0,05 | 0,07 | 0,08 |
| 700 | 0,00 | 0,01 | 0,06 | 0,08 | 0,10 |
| **725** | **0,00** | **0,01** | **0,06** | **0,08** | **0,10** |
| 800 | 0,00 | 0,01 | 0,06 | 0,09 | 0,11 |
| 900 | 0,00 | 0,01 | 0,07 | 0,10 | 0,12 |
| **950** | **0,00** | **0,01** | **0,07** | **0,10** | **0,13** |
| 1000 | 0,00 | 0,01 | 0,08 | 0,11 | 0,14 |
| 1100 | 0,00 | 0,01 | 0,09 | 0,13 | 0,15 |
| 1200 | 0,00 | 0,01 | 0,10 | 0,14 | 0,17 |
| 1300 | 0,00 | 0,02 | 0,10 | 0,15 | 0,18 |
| 1400 | 0,00 | 0,02 | 0,11 | 0,16 | 0,19 |
| **1425** | **0,00** | **0,02** | **0,11** | **0,16** | **0,19** |
| 1500 | 0,00 | 0,02 | 0,12 | 0,17 | 0,21 |
| 1600 | 0,00 | 0,02 | 0,13 | 0,18 | 0,22 |
| 1700 | 0,00 | 0,02 | 0,14 | 0,19 | 0,24 |
| 1800 | 0,00 | 0,02 | 0,14 | 0,21 | 0,25 |
| 1900 | 0,00 | 0,02 | 0,15 | 0,22 | 0,26 |
| 2000 | 0,00 | 0,02 | 0,16 | 0,23 | 0,28 |
| 2100 | 0,00 | 0,03 | 0,17 | 0,24 | 0,29 |
| 2200 | 0,00 | 0,03 | 0,18 | 0,25 | 0,31 |
| 2300 | 0,00 | 0,03 | 0,18 | 0,26 | 0,32 |
| 2400 | 0,00 | 0,03 | 0,19 | 0,28 | 0,33 |
| 2500 | 0,00 | 0,03 | 0,20 | 0,29 | 0,35 |
| 2600 | 0,00 | 0,03 | 0,21 | 0,30 | 0,36 |
| 2700 | 0,00 | 0,03 | 0,22 | 0,31 | 0,37 |
| 2800 | 0,00 | 0,03 | 0,22 | 0,32 | 0,39 |
| **2850** | **0,00** | **0,03** | **0,22** | **0,32** | **0,39** |
| 2900 | 0,00 | 0,04 | 0,23 | 0,33 | 0,40 |
| 3000 | 0,00 | 0,04 | 0,24 | 0,34 | 0,42 |
| 3100 | 0,00 | 0,04 | 0,25 | 0,36 | 0,43 |
| 3200 | 0,00 | 0,04 | 0,26 | 0,37 | 0,44 |
| 3300 | 0,00 | 0,04 | 0,26 | 0,38 | 0,46 |
| 3400 | 0,00 | 0,04 | 0,27 | 0,39 | 0,47 |
| 3500 | 0,00 | 0,04 | 0,28 | 0,40 | 0,49 |
| 3600 | 0,00 | 0,04 | 0,29 | 0,41 | 0,50 |
| 3700 | 0,00 | 0,05 | 0,30 | 0,42 | 0,51 |
| 3800 | 0,00 | 0,05 | 0,30 | 0,44 | 0,53 |
| 3900 | 0,00 | 0,05 | 0,31 | 0,45 | 0,54 |
| 4000 | 0,00 | 0,05 | 0,32 | 0,46 | 0,55 |
| 4100 | 0,00 | 0,05 | 0,33 | 0,47 | 0,57 |
| 4200 | 0,00 | 0,05 | 0,34 | 0,48 | 0,58 |
| 4300 | 0,00 | 0,05 | 0,34 | 0,49 | 0,60 |
| 4400 | 0,00 | 0,05 | 0,35 | 0,50 | 0,61 |
| 4500 | 0,00 | 0,06 | 0,36 | 0,52 | 0,62 |
| 4600 | 0,00 | 0,06 | 0,37 | 0,53 | 0,64 |
| 4700 | 0,00 | 0,06 | 0,38 | 0,54 | 0,65 |
| 4800 | 0,00 | 0,06 | 0,38 | 0,55 | 0,67 |
| 4900 | 0,00 | 0,06 | 0,39 | 0,56 | 0,68 |
| 5000 | 0,00 | 0,06 | 0,40 | 0,57 | 0,69 |

# Prestazioni base (Pb) delle cinghie NORMALMEC® LINEA-X

Basic performances (Pb) of belts NORMALMEC® LINEA-X
Grundleistungen (Pb) der Riemen NORMALMEC® LINEA-X
Performances de base (Pb) des courroies NORMALMEC® LINEA-X
Prestaciones básicas (Pb) de las correas NORMALMEC® LINEA-X

**Sezione**
Section
Profil
Section
Perfil

# XPA

**TABELLA N. 5 - Potenze trasmesse in kW**
TABLE Nr. 5 - Power ratings in kW
TABELLE Nr. 5 - Leistungswerte in kW
TABLEAU Nr. 5 - Puissances transmises en kW
TABLA Nro. 5 - Potencias de régimen en kW

**Diametro primitivo della puleggia minore (mm)**
Pitch diameter of smaller pulley (mm) - Wirkdurchmesser der kleinen Scheibe (mm)
Diamètre primitif de la petite poulie (mm) - Diámetro primitivo de la polea pequeña (mm)

| **Numero di giri al minuto della puleggia minore**<br>Rpm of smaller pulley - U/min der kleinen Scheibe<br>Tr/min. de la petite poulie - Número de r.p.m. de la polea pequeña | **80** | **85** | **90** | **95** | **100** | **106** | **112** | **118** | **125** | **132** | **140** | **150** | **160** | **170** | **180** | **190** | **200** |
|---|---|---|---|---|---|---|---|---|---|---|---|---|---|---|---|---|---|
| 100 | 0,25 | 0,28 | 0,31 | 0,34 | 0,37 | 0,41 | 0,45 | 0,49 | 0,53 | 0,58 | 0,63 | 0,69 | 0,75 | 0,81 | 0,87 | 0,94 | 1,00 |
| 200 | 0,45 | 0,51 | 0,58 | 0,64 | 0,70 | 0,77 | 0,85 | 0,92 | 1,00 | 1,09 | 1,18 | 1,30 | 1,42 | 1,54 | 1,66 | 1,78 | 1,90 |
| 300 | 0,64 | 0,73 | 0,83 | 0,92 | 1,00 | 1,11 | 1,22 | 1,33 | 1,45 | 1,57 | 1,71 | 1,89 | 2,06 | 2,24 | 2,41 | 2,58 | 2,75 |
| 400 | 0,83 | 0,94 | 1,06 | 1,18 | 1,30 | 1,44 | 1,58 | 1,72 | 1,88 | 2,04 | 2,23 | 2,46 | 2,68 | 2,91 | 3,14 | 3,36 | 3,59 |
| 500 | 1,00 | 1,15 | 1,29 | 1,44 | 1,58 | 1,76 | 1,93 | 2,10 | 2,30 | 2,50 | 2,73 | 3,01 | 3,29 | 3,57 | 3,85 | 4,13 | 4,40 |
| 600 | 1,17 | 1,34 | 1,51 | 1,69 | 1,86 | 2,06 | 2,27 | 2,47 | 2,71 | 2,95 | 3,21 | 3,55 | 3,88 | 4,21 | 4,54 | 4,87 | 5,20 |
| 700 | 1,33 | 1,53 | 1,73 | 1,93 | 2,13 | 2,37 | 2,60 | 2,84 | 3,11 | 3,38 | 3,69 | 4,08 | 4,46 | 4,85 | 5,23 | 5,60 | 5,98 |
| **725** | **1,37** | **1,58** | **1,78** | **1,99** | **2,19** | **2,44** | **2,68** | **2,93** | **3,21** | **3,49** | **3,81** | **4,21** | **4,60** | **5,00** | **5,40** | **5,78** | **6,17** |
| 800 | 1,49 | 1,72 | 1,94 | 2,17 | 2,39 | 2,66 | 2,93 | 3,20 | 3,51 | 3,81 | 4,16 | 4,60 | 5,03 | 5,47 | 5,90 | 6,32 | 6,75 |
| 900 | 1,65 | 1,90 | 2,15 | 2,40 | 2,65 | 2,95 | 3,25 | 3,55 | 3,89 | 4,24 | 4,63 | 5,11 | 5,60 | 6,08 | 6,55 | 7,03 | 7,50 |
| **950** | **1,72** | **1,99** | **2,25** | **2,51** | **2,78** | **3,09** | **3,41** | **3,72** | **4,08** | **4,44** | **4,85** | **5,36** | **5,87** | **6,38** | **6,87** | **7,38** | **7,87** |
| 1000 | 1,80 | 2,08 | 2,35 | 2,63 | 2,91 | 3,24 | 3,57 | 3,90 | 4,28 | 4,65 | 5,08 | 5,62 | 6,15 | 6,68 | 7,20 | 7,73 | 8,24 |
| 1100 | 1,95 | 2,25 | 2,55 | 2,86 | 3,16 | 3,52 | 3,88 | 4,24 | 4,65 | 5,06 | 5,53 | 6,12 | 6,70 | 7,27 | 7,84 | 8,41 | 8,98 |
| 1200 | 2,09 | 2,42 | 2,75 | 3,08 | 3,41 | 3,80 | 4,19 | 4,57 | 5,02 | 5,47 | 5,98 | 6,61 | 7,23 | 7,85 | 8,47 | 9,08 | 9,69 |
| 1300 | 2,23 | 2,59 | 2,94 | 3,30 | 3,65 | 4,07 | 4,49 | 4,90 | 5,39 | 5,87 | 6,41 | 7,09 | 7,76 | 8,43 | 9,09 | 9,75 | 10,40 |
| 1400 | 2,37 | 2,76 | 3,13 | 3,51 | 3,89 | 4,34 | 4,79 | 5,23 | 5,75 | 6,26 | 6,84 | 7,57 | 8,28 | 9,00 | 9,70 | 10,40 | 11,09 |
| **1425** | **2,40** | **2,80** | **3,18** | **3,56** | **3,95** | **4,40** | **4,86** | **5,31** | **5,84** | **6,36** | **6,95** | **7,69** | **8,41** | **9,14** | **9,85** | **10,56** | **11,26** |
| 1500 | 2,51 | 2,92 | 3,32 | 3,72 | 4,13 | 4,60 | 5,08 | 5,55 | 6,10 | 6,65 | 7,27 | 8,04 | 8,80 | 9,55 | 10,30 | 11,04 | 11,78 |
| 1600 | 2,65 | 3,08 | 3,51 | 3,93 | 4,36 | 4,87 | 5,37 | 5,87 | 6,45 | 7,03 | 7,69 | 8,50 | 9,30 | 10,10 | 10,89 | 11,67 | 12,45 |
| 1700 | 2,78 | 3,23 | 3,69 | 4,14 | 4,59 | 5,12 | 5,66 | 6,19 | 6,80 | 7,41 | 8,10 | 8,96 | 9,80 | 10,64 | 11,47 | 12,29 | 13,11 |
| 1800 | 2,91 | 3,39 | 3,87 | 4,34 | 4,82 | 5,38 | 5,94 | 6,50 | 7,14 | 7,78 | 8,51 | 9,41 | 10,29 | 11,17 | 12,04 | 12,90 | 13,75 |
| 1900 | 3,04 | 3,54 | 4,04 | 4,54 | 5,04 | 5,63 | 6,22 | 6,80 | 7,48 | 8,15 | 8,91 | 9,85 | 10,78 | 11,70 | 12,60 | 13,50 | 14,38 |
| 2000 | 3,16 | 3,69 | 4,22 | 4,74 | 5,26 | 5,88 | 6,49 | 7,10 | 7,81 | 8,51 | 9,30 | 10,28 | 11,25 | 12,21 | 13,15 | 14,08 | 15,00 |
| 2100 | 3,29 | 3,84 | 4,39 | 4,93 | 5,48 | 6,12 | 6,76 | 7,40 | 8,14 | 8,87 | 9,69 | 10,71 | 11,72 | 12,71 | 13,69 | 14,66 | 15,61 |
| 2200 | 3,41 | 3,99 | 4,56 | 5,13 | 5,69 | 6,36 | 7,03 | 7,69 | 8,46 | 9,22 | 10,08 | 11,14 | 12,18 | 13,21 | 14,22 | 15,22 | 16,20 |
| 2300 | 3,53 | 4,13 | 4,72 | 5,32 | 5,90 | 6,60 | 7,29 | 7,98 | 8,78 | 9,56 | 10,45 | 11,55 | 12,63 | 13,69 | 14,74 | 15,77 | 16,78 |
| 2400 | 3,65 | 4,27 | 4,89 | 5,50 | 6,11 | 6,84 | 7,55 | 8,27 | 9,09 | 9,90 | 10,82 | 11,96 | 13,07 | 14,17 | 15,25 | 16,30 | 17,34 |
| 2500 | 3,77 | 4,41 | 5,05 | 5,69 | 6,32 | 7,07 | 7,81 | 8,55 | 9,40 | 10,24 | 11,19 | 12,36 | 13,51 | 14,64 | 15,74 | 16,83 | 17,89 |
| 2600 | 3,88 | 4,55 | 5,21 | 5,87 | 6,52 | 7,29 | 8,06 | 8,82 | 9,70 | 10,57 | 11,55 | 12,75 | 13,94 | 15,09 | 16,23 | 17,34 | 18,42 |
| 2700 | 3,99 | 4,68 | 5,37 | 6,04 | 6,72 | 7,52 | 8,31 | 9,10 | 10,00 | 10,89 | 11,90 | 13,14 | 14,35 | 15,54 | 16,70 | 17,83 | 18,94 |
| 2800 | 4,10 | 4,81 | 5,52 | 6,22 | 6,91 | 7,74 | 8,56 | 9,36 | 10,29 | 11,21 | 12,25 | 13,52 | 14,76 | 15,98 | 17,16 | 18,32 | 19,44 |
| **2850** | **4,15** | **4,88** | **5,59** | **6,30** | **7,01** | **7,85** | **8,68** | **9,49** | **10,43** | **11,37** | **12,42** | **13,70** | **14,96** | **16,19** | **17,38** | **18,55** | **19,68** |
| 2900 | 4,21 | 4,95 | 5,67 | 6,39 | 7,11 | 7,96 | 8,80 | 9,63 | 10,58 | 11,53 | 12,59 | 13,89 | 15,16 | 16,40 | 17,61 | 18,79 | 19,93 |
| 3000 | 4,32 | 5,07 | 5,82 | 6,56 | 7,30 | 8,17 | 9,03 | 9,98 | 10,87 | 11,83 | 12,92 | 14,25 | 15,55 | 16,81 | 18,04 | 19,24 | 20,40 |
| 3100 | 4,42 | 5,20 | 5,97 | 6,73 | 7,49 | 8,38 | 9,27 | 10,14 | 11,15 | 12,14 | 13,25 | 14,61 | 15,93 | 17,22 | 18,47 | 19,68 | 20,85 |
| 3200 | 4,53 | 5,32 | 6,11 | 6,90 | 7,67 | 8,59 | 9,50 | 10,39 | 11,42 | 12,43 | 13,57 | 14,95 | 16,30 | 17,61 | 18,88 | 20,10 | 21,28 |
| 3300 | 4,63 | 5,45 | 6,26 | 7,06 | 7,85 | 8,79 | 9,72 | 10,64 | 11,69 | 12,72 | 13,88 | 15,29 | 16,66 | 17,99 | 19,27 | 20,51 | 21,70 |
| 3400 | 4,73 | 5,57 | 6,40 | 7,22 | 8,03 | 8,99 | 9,94 | 10,88 | 11,95 | 13,00 | 14,18 | 15,62 | 17,01 | 18,36 | 19,65 | 20,90 | |
| 3500 | 4,82 | 5,68 | 6,53 | 7,37 | 8,20 | 9,19 | 10,16 | 11,11 | 12,21 | 13,28 | 14,48 | 15,94 | 17,35 | 18,71 | 20,02 | 21,27 | |
| 3600 | 4,92 | 5,80 | 6,67 | 7,53 | 8,38 | 9,38 | 10,37 | 11,34 | 12,46 | 13,55 | 14,77 | 16,25 | 17,68 | 19,06 | 20,37 | | |
| 3700 | 5,01 | 5,91 | 6,80 | 7,68 | 8,54 | 9,57 | 10,58 | 11,57 | 12,71 | 13,82 | 15,06 | 16,56 | 18,00 | 19,39 | 20,71 | | |
| 3800 | 5,10 | 6,02 | 6,93 | 7,83 | 8,71 | 9,75 | 10,78 | 11,79 | 12,95 | 14,07 | 15,33 | 16,85 | 18,31 | 19,71 | | | |
| 3900 | 5,19 | 6,13 | 7,06 | 7,97 | 8,87 | 9,94 | 10,98 | 12,01 | 13,18 | 14,33 | 15,60 | 17,13 | 18,81 | 20,01 | | | |
| 4000 | 5,28 | 6,24 | 7,18 | 8,11 | 9,03 | 10,11 | 11,18 | 12,22 | 13,41 | 14,57 | 15,86 | 17,41 | 18,89 | | | | |
| 4100 | 5,37 | 6,34 | 7,30 | 8,25 | 9,19 | 10,29 | 11,37 | 12,43 | 13,63 | 14,81 | 16,11 | 17,68 | 19,17 | | | | |
| 4200 | 5,45 | 6,44 | 7,42 | 8,39 | 9,34 | 10,46 | 11,55 | 12,63 | 13,85 | 15,04 | 16,35 | 17,93 | | | | | |
| 4300 | 5,53 | 6,54 | 7,54 | 8,52 | 9,49 | 10,62 | 11,74 | 12,82 | 14,06 | 15,26 | 16,59 | 18,18 | | | | | |
| 4400 | 5,61 | 6,64 | 7,65 | 8,65 | 9,63 | 10,78 | 11,91 | 13,01 | 14,27 | 15,48 | 16,82 | 18,41 | | | | | |
| 4500 | 5,69 | 6,73 | 7,76 | 8,78 | 9,77 | 10,94 | 12,09 | 13,20 | 14,46 | 15,69 | 17,03 | | | | | | |
| 4600 | 5,76 | 6,83 | 7,87 | 8,90 | 9,91 | 11,10 | 12,25 | 13,38 | 14,66 | 15,89 | 17,24 | | | | | | |
| 4700 | 5,84 | 6,92 | 7,98 | 9,02 | 10,04 | 11,24 | 12,42 | 13,55 | 14,84 | 16,08 | 17,45 | | | | | | |
| 4800 | 5,91 | 7,00 | 8,08 | 9,14 | 10,17 | 11,39 | 12,57 | 13,72 | 15,02 | 16,27 | | | | | | | |
| 4900 | 5,98 | 7,09 | 8,18 | 9,25 | 10,30 | 11,53 | 12,73 | 13,89 | 15,19 | 16,45 | | | | | | | |
| 5000 | 6,04 | 7,17 | 8,28 | 9,36 | 10,42 | 11,67 | 12,87 | 14,04 | 15,36 | 16,62 | | | | | | | |

**- Area in cui le velocità sono superiori ai 30 m/s, è quindi necessario impiegare pulegge in acciaio.**
- Area where the speeds exceed 30 m/s therefore it is necessary to use steel pulleys.
- Zone, wo die Geschwindigkeit 30 m/s überschreitet wird, deshalb ist es notwendig Stahlriemen zu verwenden.
- Zone dans laquelle les vitesses dépassent 30 m/s donc il faut utiliser des poulies en acier.
- Zona en la que las velocidades superan 30 m/s por eso es preciso utilizar poleas de acero.

# Prestazioni differenziali (Pd) delle cinghie NORMALMEC® LINEA-X

Differential performances (Pd) of NORMALMEC® LINEA-X V-belts
Differenz-Leistungen (Pd) der NORMALMEC® LINEA-X Riemen
Performances différentielles (Pd) des courroies NORMALMEC® LINEA-X
Prestaciones diferenciales (Pd) de las correas NORMALMEC® LINEA-X

**Potenze differenziali in kW**
Differential powers in kW
Differenz-Leistungen in kW
Puissances différentielles en kW
Potencias diferenciales en kW

| **Rapporto di trasmissione**<br>Transmission ratio<br>Übersetzungverhältnis<br>Rapport de transmission<br>Relación de transmisión | 1,00 ÷ 1,01 | 1,02 ÷ 1,05 | 1,06 ÷ 1,26 | 1,27 ÷ 1,57 | ≥1,58 |
|---|---|---|---|---|---|
| **Numero di giri al minuto della puleggia minore**<br>Rpm of smaller pulley - U/min der kleinen Scheibe<br>Tr/min. de la petite poulie - Número de r.p.m. de la polea pequeña | | | | | |
| 100 | 0,00 | 0,00 | 0,02 | 0,03 | 0,03 |
| 200 | 0,00 | 0,01 | 0,04 | 0,05 | 0,06 |
| 300 | 0,00 | 0,01 | 0,05 | 0,08 | 0,09 |
| 400 | 0,00 | 0,01 | 0,07 | 0,10 | 0,12 |
| 500 | 0,00 | 0,01 | 0,09 | 0,13 | 0,16 |
| 600 | 0,00 | 0,02 | 0,11 | 0,15 | 0,19 |
| 700 | 0,00 | 0,02 | 0,13 | 0,18 | 0,22 |
| **725** | **0,00** | **0,02** | **0,13** | **0,19** | **0,23** |
| 800 | 0,00 | 0,02 | 0,14 | 0,21 | 0,25 |
| 900 | 0,00 | 0,03 | 0,16 | 0,23 | 0,28 |
| **950** | **0,00** | **0,03** | **0,17** | **0,24** | **0,29** |
| 1000 | 0,00 | 0,03 | 0,18 | 0,26 | 0,31 |
| 1100 | 0,00 | 0,03 | 0,20 | 0,28 | 0,34 |
| 1200 | 0,00 | 0,03 | 0,21 | 0,31 | 0,37 |
| 1300 | 0,00 | 0,04 | 0,23 | 0,33 | 0,40 |
| 1400 | 0,00 | 0,04 | 0,25 | 0,36 | 0,44 |
| **1425** | **0,00** | **0,04** | **0,25** | **0,37** | **0,45** |
| 1500 | 0,00 | 0,04 | 0,27 | 0,39 | 0,47 |
| 1600 | 0,00 | 0,04 | 0,29 | 0,41 | 0,50 |
| 1700 | 0,00 | 0,05 | 0,30 | 0,44 | 0,53 |
| 1800 | 0,00 | 0,05 | 0,32 | 0,46 | 0,56 |
| 1900 | 0,00 | 0,05 | 0,34 | 0,49 | 0,59 |
| 2000 | 0,00 | 0,06 | 0,36 | 0,51 | 0,62 |
| 2100 | 0,00 | 0,06 | 0,38 | 0,54 | 0,65 |
| 2200 | 0,00 | 0,06 | 0,39 | 0,57 | 0,68 |
| 2300 | 0,00 | 0,06 | 0,41 | 0,59 | 0,72 |
| 2400 | 0,00 | 0,07 | 0,43 | 0,62 | 0,75 |
| 2500 | 0,00 | 0,07 | 0,45 | 0,64 | 0,78 |
| 2600 | 0,00 | 0,07 | 0,47 | 0,67 | 0,81 |
| 2700 | 0,00 | 0,08 | 0,48 | 0,69 | 0,84 |
| 2800 | 0,00 | 0,08 | 0,50 | 0,72 | 0,87 |
| **2850** | **0,00** | **0,08** | **0,51** | **0,73** | **0,88** |
| 2900 | 0,00 | 0,08 | 0,52 | 0,75 | 0,90 |
| 3000 | 0,00 | 0,08 | 0,54 | 0,77 | 0,93 |
| 3100 | 0,00 | 0,09 | 0,55 | 0,80 | 0,96 |
| 3200 | 0,00 | 0,09 | 0,57 | 0,82 | 1,00 |
| 3300 | 0,00 | 0,09 | 0,59 | 0,85 | 1,03 |
| 3400 | 0,00 | 0,10 | 0,61 | 0,87 | 1,06 |
| 3500 | 0,00 | 0,10 | 0,63 | 0,90 | 1,09 |
| 3600 | 0,00 | 0,10 | 0,64 | 0,93 | 1,12 |
| 3700 | 0,00 | 0,10 | 0,66 | 0,95 | 1,15 |
| 3800 | 0,00 | 0,11 | 0,68 | 0,98 | 1,18 |
| 3900 | 0,00 | 0,11 | 0,70 | 1,00 | 1,21 |
| 4000 | 0,00 | 0,11 | 0,72 | 1,03 | 1,24 |
| 4100 | 0,00 | 0,11 | 0,73 | 1,05 | 1,28 |
| 4200 | 0,00 | 0,12 | 0,75 | 1,08 | 1,31 |
| 4300 | 0,00 | 0,12 | 0,77 | 1,11 | 1,34 |
| 4400 | 0,00 | 0,12 | 0,79 | 1,13 | 1,37 |
| 4500 | 0,00 | 0,13 | 0,81 | 1,16 | 1,40 |
| 4600 | 0,00 | 0,13 | 0,82 | 1,18 | 1,43 |
| 4700 | 0,00 | 0,13 | 0,84 | 1,21 | 1,46 |
| 4800 | 0,00 | 0,13 | 0,86 | 1,23 | 1,49 |
| 4900 | 0,00 | 0,14 | 0,88 | 1,26 | 1,52 |
| 5000 | 0,00 | 0,14 | 0,90 | 1,29 | 1,56 |

# Prestazioni base (Pb) delle cinghie NORMALMEC® LINEA-X

Basic performances (Pb) of belts NORMALMEC® LINEA-X
Grundleistungen (Pb) der Riemen NORMALMEC® LINEA-X
Performances de base (Pb) des courroies NORMALMEC® LINEA-X
Prestaciones básicas (Pb) de las correas NORMALMEC® LINEA-X

**Sezione**
Section
Profil
Section
Perfil

# XPB - 5VX

**TABELLA N. 5 - Potenze trasmesse in kW**
TABLE Nr. 5 - Power ratings in kW
TABELLE Nr. 5 - Leistungswerte in kW
TABLEAU Nr. 5 - Puissances transmises en kW
TABLA Nro. 5 - Potencias de régimen en kW

**Diametro primitivo della puleggia minore (mm)**
Pitch diameter of smaller pulley (mm) - Wirkdurchmesser der kleinen Scheibe (mm)
Diamètre primitif de la petite poulie (mm) - Diámetro primitivo de la polea pequeña (mm)

| **Numero di giri al minuto della puleggia minore**<br>Rpm of smaller pulley - U/min der kleinen Scheibe<br>Tr/min. de la petite poulie - Número de r.p.m. de la polea pequeña | **112** | **118** | **125** | **132** | **140** | **150** | **160** | **170** | **180** | **190** | **200** | **212** | **224** | **236** | **250** | **265** | **280** |
|---|---|---|---|---|---|---|---|---|---|---|---|---|---|---|---|---|---|
| 100 | 0,57 | 0,63 | 0,70 | 0,77 | 0,85 | 0,95 | 1,06 | 1,16 | 1,26 | 1,36 | 1,46 | 1,58 | 1,70 | 1,81 | 1,95 | 2,10 | 2,25 |
| 200 | 1,04 | 1,16 | 1,30 | 1,44 | 1,60 | 1,79 | 1,99 | 2,18 | 2,37 | 2,57 | 2,76 | 2,99 | 3,22 | 3,44 | 3,71 | 3,99 | 4,27 |
| 300 | 1,49 | 1,66 | 1,87 | 2,07 | 2,30 | 2,58 | 2,87 | 3,15 | 3,43 | 3,72 | 4,00 | 4,33 | 4,67 | 5,00 | 5,39 | 5,80 | 6,21 |
| 400 | 1,91 | 2,14 | 2,41 | 2,67 | 2,97 | 3,35 | 3,72 | 4,09 | 4,46 | 4,83 | 5,20 | 5,64 | 6,07 | 6,51 | 7,02 | 7,56 | 8,09 |
| 500 | 2,32 | 2,60 | 2,93 | 3,25 | 3,63 | 4,09 | 4,55 | 5,00 | 5,46 | 5,91 | 6,37 | 6,91 | 7,44 | 7,98 | 8,60 | 9,27 | 9,93 |
| 600 | 2,72 | 3,05 | 3,44 | 3,82 | 4,26 | 4,81 | 5,35 | 5,90 | 6,43 | 6,97 | 7,51 | 8,15 | 8,78 | 9,42 | 10,15 | 10,94 | 11,72 |
| 700 | 3,10 | 3,48 | 3,93 | 4,38 | 4,88 | 5,51 | 6,14 | 6,77 | 7,39 | 8,01 | 8,63 | 9,36 | 10,09 | 10,82 | 11,67 | 12,57 | 13,47 |
| **725** | **3,19** | **3,59** | **4,05** | **4,51** | **5,03** | **5,68** | **6,33** | **6,98** | **7,62** | **8,26** | **8,90** | **9,66** | **10,41** | **11,16** | **12,04** | **12,97** | **13,90** |
| 800 | 3,47 | 3,91 | 4,41 | 4,92 | 5,49 | 6,21 | 6,92 | 7,62 | 8,33 | 9,03 | 9,72 | 10,55 | 11,38 | 12,20 | 13,16 | 14,17 | 15,18 |
| 900 | 3,84 | 4,32 | 4,89 | 5,45 | 6,09 | 6,88 | 7,68 | 8,46 | 9,24 | 10,02 | 10,80 | 11,72 | 12,64 | 13,55 | 14,61 | 15,74 | 16,85 |
| **950** | **4,01** | **4,52** | **4,12** | **5,71** | **6,38** | **7,21** | **8,05** | **8,87** | **9,69** | **10,51** | **11,32** | **12,29** | **13,26** | **14,21** | **15,32** | **16,50** | **17,67** |
| 1000 | 4,19 | 4,73 | 5,35 | 5,97 | 6,67 | 7,55 | 8,42 | 9,29 | 10,15 | 11,00 | 11,85 | 12,87 | 13,88 | 14,88 | 16,04 | 17,27 | 18,49 |
| 1100 | 4,54 | 5,12 | 5,80 | 6,48 | 7,25 | 8,20 | 9,15 | 10,10 | 11,03 | 11,97 | 12,89 | 14,00 | 15,09 | 16,18 | 17,44 | 18,77 | 20,09 |
| 1200 | 4,88 | 5,51 | 6,25 | 6,98 | 7,81 | 8,85 | 9,87 | 10,89 | 11,91 | 12,91 | 13,91 | 15,10 | 16,28 | 17,45 | 18,80 | 20,24 | 21,66 |
| 1300 | 5,21 | 5,89 | 6,69 | 7,47 | 8,37 | 9,48 | 10,58 | 11,67 | 12,76 | 13,84 | 14,91 | 16,18 | 17,45 | 18,70 | 20,14 | 21,67 | 23,18 |
| 1400 | 5,54 | 6,27 | 7,12 | 7,96 | 8,91 | 10,10 | 11,28 | 12,44 | 13,60 | 14,75 | 15,89 | 17,25 | 18,59 | 19,91 | 21,45 | 23,07 | 24,66 |
| **1425** | **5,62** | **6,36** | **7,22** | **8,08** | **9,04** | **10,25** | **11,45** | **12,63** | **13,81** | **14,97** | **16,13** | **17,51** | **18,87** | **20,21** | **21,77** | **23,41** | **25,02** |
| 1500 | 5,86 | 6,64 | 7,54 | 8,43 | 9,45 | 10,71 | 11,96 | 13,20 | 14,43 | 15,64 | 16,85 | 18,29 | 19,70 | 21,11 | 22,72 | 24,42 | 26,10 |
| 1600 | 6,18 | 7,00 | 7,95 | 8,90 | 9,97 | 11,31 | 12,63 | 13,94 | 15,24 | 16,52 | 17,79 | 19,30 | 20,80 | 22,27 | 23,96 | 25,75 | 27,50 |
| 1700 | 6,48 | 7,35 | 8,36 | 9,36 | 10,49 | 11,90 | 13,29 | 14,67 | 16,03 | 17,38 | 18,72 | 20,30 | 21,86 | 23,40 | 25,17 | 27,03 | 28,85 |
| 1800 | 6,79 | 7,70 | 8,76 | 9,81 | 11,00 | 12,47 | 13,93 | 15,38 | 16,81 | 18,22 | 19,62 | 21,27 | 22,90 | 24,50 | 26,34 | 28,27 | 30,16 |
| 1900 | 7,08 | 8,04 | 9,15 | 10,25 | 11,50 | 13,04 | 14,57 | 16,08 | 17,57 | 19,04 | 20,50 | 22,22 | 23,91 | 25,58 | 27,48 | 29,47 | 31,41 |
| 2000 | 7,37 | 8,37 | 9,53 | 10,68 | 11,99 | 13,60 | 15,19 | 16,76 | 18,32 | 19,85 | 21,36 | 23,14 | 24,90 | 26,62 | 28,58 | 30,63 | 32,62 |
| 2100 | 7,66 | 8,70 | 9,91 | 11,11 | 12,47 | 14,14 | 15,80 | 17,43 | 19,05 | 20,63 | 22,20 | 24,04 | 25,85 | 27,62 | 29,64 | 31,74 | 33,78 |
| 2200 | 7,93 | 9,02 | 10,28 | 11,53 | 12,94 | 14,68 | 16,40 | 18,09 | 19,76 | 21,40 | 23,01 | 24,92 | 26,78 | 28,60 | 30,66 | 32,81 | 34,88 |
| 2300 | 8,21 | 9,34 | 10,64 | 11,93 | 13,40 | 15,20 | 16,98 | 18,73 | 20,45 | 22,15 | 23,81 | 25,76 | 27,67 | 29,54 | 31,65 | 33,83 | 35,93 |
| 2400 | 8,47 | 9,64 | 11,00 | 12,33 | 13,85 | 15,71 | 17,55 | 19,35 | 21,13 | 22,87 | 24,58 | 26,58 | 28,54 | 30,44 | 32,59 | 34,80 | |
| 2500 | 8,73 | 9,94 | 11,34 | 12,73 | 14,29 | 16,21 | 18,11 | 19,96 | 21,79 | 23,58 | 25,33 | 27,38 | 29,37 | 31,30 | 33,48 | 35,72 | |
| 2600 | 8,99 | 10,24 | 11,68 | 13,11 | 14,72 | 16,70 | 18,65 | 20,56 | 22,43 | 24,26 | 26,05 | 28,14 | 30,17 | 32,13 | 34,33 | | |
| 2700 | 9,24 | 10,53 | 12,01 | 13,48 | 15,14 | 17,18 | 19,18 | 21,13 | 23,05 | 24,92 | 26,75 | 28,88 | 30,93 | 32,92 | | | |
| 2800 | 9,48 | 10,81 | 12,34 | 13,85 | 15,55 | 17,64 | 19,69 | 21,69 | 23,65 | 25,56 | 27,42 | 29,58 | 31,66 | 33,67 | | | |
| **2850** | **9,59** | **10,94** | **12,49** | **14,03** | **15,75** | **17,87** | **19,94** | **21,96** | **23,94** | **25,87** | **27,74** | **29,91** | **32,01** | | | | |
| 2900 | 9,71 | 11,08 | 12,65 | 14,21 | 15,95 | 18,10 | 20,19 | 22,24 | 24,23 | 26,18 | 28,06 | 30,25 | 32,36 | | | | |
| 3000 | 9,94 | 11,35 | 12,96 | 14,55 | 16,34 | 18,53 | 20,68 | 22,76 | 24,79 | 26,77 | 28,68 | 30,90 | | | | | |
| 3100 | 10,17 | 11,61 | 13,26 | 14,89 | 16,72 | 18,96 | 21,14 | 23,27 | 25,34 | 27,34 | 29,27 | 31,51 | | | | | |
| 3200 | 10,39 | 11,86 | 13,55 | 15,22 | 17,09 | 19,37 | 21,60 | 23,76 | 25,85 | 27,88 | 29,84 | | | | | | |
| 3300 | 10,60 | 12,10 | 13,83 | 15,54 | 17,45 | 19,77 | 22,04 | 24,23 | 26,35 | 28,40 | 30,37 | | | | | | |
| 3400 | 10,80 | 12,34 | 14,11 | 15,85 | 17,79 | 20,16 | 22,46 | 24,68 | 26,83 | 28,59 | | | | | | | |
| 3500 | 11,00 | 12,57 | 14,37 | 16,14 | 18,12 | 20,53 | 22,86 | 25,11 | 27,28 | 29,36 | | | | | | | |
| 3600 | 11,19 | 12,79 | 14,63 | 16,43 | 18,45 | 20,89 | 23,25 | 25,53 | 27,71 | | | | | | | | |
| 3700 | 11,37 | 13,01 | 14,88 | 16,71 | 18,76 | 21,23 | 23,62 | 25,92 | 28,12 | | | | | | | | |
| 3800 | 11,55 | 13,21 | 15,12 | 16,98 | 19,05 | 21,56 | 23,98 | 26,29 | | | | | | | | | |
| 3900 | 11,72 | 13,41 | 15,35 | 17,24 | 19,34 | 21,88 | 24,31 | 26,64 | | | | | | | | | |
| 4000 | 11,88 | 13,60 | 15,57 | 17,48 | 19,61 | 22,18 | 24,63 | | | | | | | | | | |
| 4100 | 12,04 | 13,79 | 15,78 | 17,72 | 19,87 | 22,46 | 24,93 | | | | | | | | | | |
| 4200 | 12,19 | 13,96 | 15,98 | 17,94 | 20,12 | 22,73 | | | | | | | | | | | |
| 4300 | 12,33 | 14,13 | 16,17 | 18,15 | 20,35 | 22,98 | | | | | | | | | | | |
| 4400 | 12,46 | 14,28 | 16,35 | 18,36 | 20,57 | 23,21 | | | | | | | | | | | |
| 4500 | 12,59 | 14,43 | 16,52 | 18,54 | 20,77 | | | | | | | | | | | | |
| 4600 | 12,71 | 14,57 | 16,68 | 18,72 | 20,97 | | | | | | | | | | | | |
| 4700 | 12,82 | 14,70 | 16,83 | 18,89 | 21,14 | | | | | | | | | | | | |
| 4800 | 12,92 | 14,82 | 16,97 | 19,04 | | | | | | | | | | | | | |
| 4900 | 13,02 | 14,94 | 17,10 | 19,18 | | | | | | | | | | | | | |
| 5000 | 13,10 | 15,04 | 17,22 | 19,31 | | | | | | | | | | | | | |

**- Area in cui le velocità sono superiori ai 30 m/s, è quindi necessario impiegare pulegge in acciaio.**
- Area where the speeds exceed 30 m/s therefore it is necessary to use steel pulleys.
- Zone, wo die Geschwindigkeit 30 m/s überschreitet wird, deshalb ist es notwendig Stahlriemen zu verwenden.
- Zone dans laquelle les vitesses dépassent 30 m/s donc il faut utiliser des poulies en acier.
- Zona en la que las velocidades superan 30 m/s por eso es preciso utilizar poleas de acero.

# Prestazioni differenziali (Pd) delle cinghie NORMALMEC® LINEA-X

Differential performances (Pd) of NORMALMEC® LINEA-X V-belts
Differenz-Leistungen (Pd) der NORMALMEC® LINEA-X Riemen
Performances différentielles (Pd) des courroies NORMALMEC® LINEA-X
Prestaciones diferenciales (Pd) de las correas NORMALMEC® LINEA-X

**Potenze differenziali in kW**
Differential powers in kW
Differenz-Leistungen in kW
Puissances différentielles en kW
Potencias diferenciales en kW

| **Rapporto di trasmissione**<br>Transmission ratio<br>Übersetzungverhältnis<br>Rapport de transmission<br>Relación de transmisión | 1,00 ÷ 1,01 | 1,02 ÷ 1,05 | 1,06 ÷ 1,26 | 1,27 ÷ 1,57 | ≥1,58 |
|---|---|---|---|---|---|
| **Numero di giri al minuto della puleggia minore**<br>Rpm of smaller pulley - U/min der kleinen Scheibe<br>Tr/min. de la petite poulie - Número de r.p.m. de la polea pequeña | | | | | |
| 100 | 0,00 | 0,01 | 0,04 | 0,06 | 0,07 |
| 200 | 0,00 | 0,01 | 0,08 | 0,11 | 0,14 |
| 300 | 0,00 | 0,02 | 0,12 | 0,17 | 0,20 |
| 400 | 0,00 | 0,02 | 0,16 | 0,22 | 0,27 |
| 500 | 0,00 | 0,03 | 0,20 | 0,28 | 0,34 |
| 600 | 0,00 | 0,04 | 0,23 | 0,34 | 0,41 |
| 700 | 0,00 | 0,04 | 0,27 | 0,39 | 0,47 |
| **725** | **0,00** | **0,04** | **0,28** | **0,40** | **0,49** |
| 800 | 0,00 | 0,05 | 0,31 | 0,45 | 0,54 |
| 900 | 0,00 | 0,05 | 0,35 | 0,50 | 0,61 |
| **950** | **0,00** | **0,05** | **0,37** | **0,53** | **0,64** |
| 1000 | 0,00 | 0,06 | 0,39 | 0,56 | 0,68 |
| 1100 | 0,00 | 0,07 | 0,43 | 0,62 | 0,75 |
| 1200 | 0,00 | 0,07 | 0,47 | 0,67 | 0,81 |
| 1300 | 0,00 | 0,08 | 0,51 | 0,73 | 0,88 |
| 1400 | 0,00 | 0,09 | 0,55 | 0,78 | 0,95 |
| **1425** | **0,00** | **0,09** | **0,56** | **0,79** | **0,97** |
| 1500 | 0,00 | 0,09 | 0,59 | 0,84 | 1,02 |
| 1600 | 0,00 | 0,10 | 0,62 | 0,90 | 1,08 |
| 1700 | 0,00 | 0,10 | 0,66 | 0,95 | 1,15 |
| 1800 | 0,00 | 0,11 | 0,70 | 1,01 | 1,22 |
| 1900 | 0,00 | 0,12 | 0,74 | 1,06 | 1,29 |
| 2000 | 0,00 | 0,12 | 0,78 | 1,12 | 1,36 |
| 2100 | 0,00 | 0,13 | 0,82 | 1,18 | 1,42 |
| 2200 | 0,00 | 0,13 | 0,86 | 1,23 | 1,49 |
| 2300 | 0,00 | 0,14 | 0,90 | 1,29 | 1,56 |
| 2400 | 0,00 | 0,15 | 0,94 | 1,34 | 1,63 |
| 2500 | 0,00 | 0,15 | 0,98 | 1,40 | 1,69 |
| 2600 | 0,00 | 0,16 | 1,01 | 1,46 | 1,76 |
| 2700 | 0,00 | 0,16 | 1,05 | 1,51 | 1,83 |
| 2800 | 0,00 | 0,17 | 1,09 | 1,57 | 1,90 |
| **2850** | **0,00** | **0,17** | **1,11** | **1,59** | **1,93** |
| 2900 | 0,00 | 0,18 | 1,13 | 1,62 | 1,97 |
| 3000 | 0,00 | 0,18 | 1,17 | 1,68 | 2,03 |
| 3100 | 0,00 | 0,19 | 1,21 | 1,74 | 2,10 |
| 3200 | 0,00 | 0,20 | 1,25 | 1,79 | 2,17 |
| 3300 | 0,00 | 0,20 | 1,29 | 1,85 | 2,24 |
| 3400 | 0,00 | 0,21 | 1,33 | 1,90 | 2,30 |
| 3500 | 0,00 | 0,21 | 1,37 | 1,96 | 2,37 |
| 3600 | 0,00 | 0,22 | 1,40 | 2,02 | 2,44 |
| 3700 | 0,00 | 0,23 | 1,44 | 2,07 | 2,51 |
| 3800 | 0,00 | 0,23 | 1,48 | 2,13 | 2,58 |
| 3900 | 0,00 | 0,24 | 1,52 | 2,18 | 2,64 |
| 4000 | 0,00 | 0,24 | 1,56 | 2,24 | 2,71 |
| 4100 | 0,00 | 0,25 | 1,60 | 2,30 | 2,78 |
| 4200 | 0,00 | 0,26 | 1,64 | 2,35 | 2,85 |
| 4300 | 0,00 | 0,26 | 1,68 | 2,41 | 2,91 |
| 4400 | 0,00 | 0,27 | 1,72 | 2,46 | 2,98 |
| 4500 | 0,00 | 0,27 | 1,76 | 2,52 | 3,05 |
| 4600 | 0,00 | 0,28 | 1,79 | 2,58 | 3,12 |
| 4700 | 0,00 | 0,29 | 1,83 | 2,63 | 3,18 |
| 4800 | 0,00 | 0,29 | 1,87 | 2,69 | 3,25 |
| 4900 | 0,00 | 0,30 | 1,91 | 2,74 | 3,32 |
| 5000 | 0,00 | 0,31 | 1,95 | 2,80 | 3,39 |

# Prestazioni base (Pb) delle cinghie NORMALMEC® LINEA-X

Basic performances (Pb) of belts NORMALMEC® LINEA-X
Grundleistungen (Pb) der Riemen NORMALMEC® LINEA-X
Performances de base (Pb) des courroies NORMALMEC® LINEA-X
Prestaciones básicas (Pb) de las correas NORMALMEC® LINEA-X

**Sezione**
Section
Profil
Section
Perfil

# XPC

**TABELLA N. 5 - Potenze trasmesse in kW**
TABLE Nr. 5 - Power ratings in kW
TABELLE Nr. 5 - Leistungswerte in kW
TABLEAU Nr. 5 - Puissances transmises en kW
TABLA Nro. 5 - Potencias de régimen en kW

**Diametro primitivo della puleggia minore (mm)**
Pitch diameter of smaller pulley (mm) - Wirkdurchmesser der kleinen Scheibe (mm)
Diamètre primitif de la petite poulie (mm) - Diámetro primitivo de la polea pequeña (mm)

| **Numero di giri al minuto della puleggia minore** Rpm of smaller pulley - U/min der kleinen Scheibe Tr/min. de la petite poulie - Número de r.p.m. de la polea pequeña | **180** | **200** | **224** | **250** | **280** | **315** | **335** | **355** | **400** | **450** | **500** | **560** | **630** | **710** |
|---|---|---|---|---|---|---|---|---|---|---|---|---|---|---|
| 100 | 1,47 | 1,76 | 2,10 | 2,47 | 2,90 | 3,40 | 3,68 | 3,97 | 4,60 | 5,31 | 6,01 | 6,86 | 7,83 | 8,95 |
| 200 | 2,86 | 3,43 | 4,10 | 4,84 | 5,68 | 6,66 | 7,22 | 7,77 | 9,02 | 10,41 | 11,79 | 13,43 | 15,35 | 17,52 |
| 300 | 4,22 | 5,06 | 6,07 | 7,15 | 8,40 | 9,85 | 10,68 | 11,50 | 13,35 | 15,40 | 17,43 | 19,85 | 22,66 | 25,83 |
| 400 | 5,56 | 6,67 | 8,00 | 9,43 | 11,08 | 12,99 | 14,08 | 15,17 | 17,60 | 20,28 | 22,94 | 26,10 | 29,74 | 33,84 |
| 500 | 6,88 | 8,25 | 9,90 | 11,68 | 13,72 | 16,08 | 17,43 | 18,77 | 21,76 | 25,05 | 28,31 | 32,16 | 36,57 | 41,50 |
| 600 | 8,18 | 9,82 | 11,78 | 13,90 | 16,32 | 19,12 | 20,72 | 22,30 | 25,83 | 29,70 | 33,51 | 38,00 | 43,10 | 48,75 |
| 700 | 9,46 | 11,36 | 13,64 | 16,08 | 18,88 | 22,11 | 23,94 | 25,76 | 29,80 | 34,22 | 38,54 | 43,59 | 49,29 | 55,51 |
| **725** | **9,78** | **11,74** | **14,09** | **16,62** | **19,51** | **22,84** | **24,73** | **26,60** | **30,76** | **35,31** | **39,74** | **44,92** | **50,74** | **57,06** |
| 800 | 10,73 | 12,89 | 15,46 | 18,23 | 21,39 | 25,03 | 27,09 | 29,13 | 33,66 | 38,58 | 43,36 | 48,91 | 55,09 | 61,73 |
| 900 | 11,98 | 14,39 | 17,26 | 20,34 | 23,85 | 27,89 | 30,17 | 32,42 | 37,40 | 42,77 | 47,96 | 53,91 | 60,45 | 67,32 |
| **950** | **12,60** | **15,13** | **18,14** | **20,86** | **25,06** | **29,28** | **31,67** | **34,02** | **39,20** | **44,77** | **50,13** | **56,24** | **62,88** | |
| 1000 | 13,22 | 15,87 | 19,03 | 22,42 | 26,27 | 30,68 | 33,17 | 35,62 | 41,01 | 46,78 | 52,30 | 58,57 | 65,32 | |
| 1100 | 14,43 | 17,33 | 20,78 | 24,46 | 28,63 | 33,40 | 36,07 | 38,71 | 44,47 | 50,59 | 56,38 | 62,84 | | |
| 1200 | 15,63 | 18,77 | 22,48 | 26,45 | 30,93 | 36,04 | 38,89 | 41,68 | 47,77 | 54,17 | 60,15 | | | |
| 1300 | 16,81 | 20,18 | 24,16 | 28,40 | 33,18 | 38,59 | 41,60 | 44,54 | 50,91 | 57,52 | 63,60 | | | |
| 1400 | 17,97 | 21,56 | 25,80 | 30,30 | 35,35 | 41,05 | 44,20 | 47,27 | 53,86 | 60,61 | | | | |
| **1425** | **18,25** | **24,40** | **26,60** | **30,76** | **35,88** | **41,64** | **44,82** | **47,92** | **54,55** | | | | | |
| 1500 | 19,11 | 22,92 | 27,40 | 32,15 | 37,46 | 43,41 | 46,69 | 49,86 | 56,62 | | | | | |
| 1600 | 20,22 | 24,24 | 28,97 | 33,94 | 39,49 | 45,67 | 49,05 | 52,31 | 59,17 | | | | | |
| 1700 | 21,32 | 25,54 | 30,49 | 35,68 | 41,44 | 47,82 | 51,28 | 54,60 | | | | | | |
| 1800 | 22,39 | 26,81 | 31,97 | 37,36 | 43,32 | 49,85 | 53,37 | 56,72 | | | | | | |
| 1900 | 23,43 | 28,04 | 33,40 | 38,98 | 45,10 | 51,76 | 55,32 | | | | | | | |
| 2000 | 24,45 | 29,23 | 34,78 | 40,53 | 46,80 | 53,55 | | | | | | | | |
| 2100 | 25,44 | 30,39 | 36,12 | 42,01 | 48,39 | 55,20 | | | | | | | | |
| 2200 | 26,41 | 31,52 | 37,40 | 43,43 | 49,89 | | | | | | | | | |
| 2300 | 27,34 | 32,60 | 38,63 | 44,76 | 51,29 | | | | | | | | | |
| 2400 | 28,25 | 33,64 | 39,80 | 46,02 | | | | | | | | | | |
| 2500 | 29,12 | 34,65 | 40,91 | 47,20 | | | | | | | | | | |
| 2600 | 29,96 | 35,60 | 41,96 | 48,30 | | | | | | | | | | |
| 2700 | 30,77 | 36,51 | 42,95 | | | | | | | | | | | |
| 2800 | 31,54 | 37,38 | 43,87 | | | | | | | | | | | |
| **2850** | **31,91** | **37,78** | **44,30** | | | | | | | | | | | |
| 2900 | 32,28 | 38,19 | 44,73 | | | | | | | | | | | |
| 3000 | 32,98 | 38,96 | | | | | | | | | | | | |
| 3100 | 33,64 | 39,67 | | | | | | | | | | | | |
| 3200 | 34,27 | 40,33 | | | | | | | | | | | | |
| 3300 | 34,85 | 40,94 | | | | | | | | | | | | |
| 3400 | 35,39 | | | | | | | | | | | | | |
| 3500 | 35,89 | | | | | | | | | | | | | |

**- Area in cui le velocità sono superiori ai 30 m/s, è quindi necessario impiegare pulegge in acciaio.**
- Area where the speeds exceed 30 m/s therefore it is necessary to use steel pulleys.
- Zone, wo die Geschwindigkeit 30 m/s überschreitet wird, deshalb ist es notwendig Stahlriemen zu verwenden.
- Zone dans laquelle les vitesses dépassent 30 m/s donc il faut utiliser des poulies en acier.
- Zona en la que las velocidades superan 30 m/s por eso es preciso utilizar poleas de acero.

# Prestazioni differenziali (Pd) delle cinghie NORMALMEC® LINEA-X

Differential performances (Pd) of NORMALMEC® LINEA-X V-belts
Differenz-Leistungen (Pd) der NORMALMEC® LINEA-X Riemen
Performances différentielles (Pd) des courroies NORMALMEC® LINEA-X
Prestaciones diferenciales (Pd) de las correas NORMALMEC® LINEA-X

**Potenze differenziali in kW**
Differential powers in kW
Differenz-Leistungen in kW
Puissances différentielles en kW
Potencias diferenciales en kW

| **Rapporto di trasmissione**<br>Transmission ratio<br>Übersetzungverhältnis<br>Rapport de transmission<br>Relación de transmisión | 1,00 ÷ 1,01 | 1,02 ÷ 1,05 | 1,06 ÷ 1,26 | 1,27 ÷ 1,57 | ≥1,58 |
|---|---|---|---|---|---|
| **Numero di giri al minuto della puleggia minore**<br>Rpm of smaller pulley - U/min der kleinen Scheibe<br>Tr/min. de la petite poulie - Número de r.p.m. de la polea pequeña | | | | | |
| 100 | 0,00 | 0,01 | 0,07 | 0,10 | 0,12 |
| 200 | 0,00 | 0,02 | 0,14 | 0,20 | 0,25 |
| 300 | 0,00 | 0,03 | 0,21 | 0,30 | 0,37 |
| 400 | 0,00 | 0,04 | 0,28 | 0,41 | 0,49 |
| 500 | 0,00 | 0,06 | 0,35 | 0,51 | 0,61 |
| 600 | 0,00 | 0,07 | 0,42 | 0,61 | 0,74 |
| 700 | 0,00 | 0,08 | 0,49 | 0,71 | 0,86 |
| **725** | **0,00** | **0,08** | **0,51** | **0,73** | **0,89** |
| 800 | 0,00 | 0,09 | 0,56 | 0,81 | 0,98 |
| 900 | 0,00 | 0,10 | 0,64 | 0,91 | 1,10 |
| **950** | **0,00** | **0,10** | **0,67** | **0,96** | **1,16** |
| 1000 | 0,00 | 0,11 | 0,71 | 1,01 | 1,23 |
| 1100 | 0,00 | 0,12 | 0,78 | 1,11 | 1,35 |
| 1200 | 0,00 | 0,13 | 0,85 | 1,22 | 1,47 |
| 1300 | 0,00 | 0,14 | 0,92 | 1,32 | 1,59 |
| 1400 | 0,00 | 0,15 | 0,99 | 1,42 | 1,72 |
| **1425** | **0,00** | **0,15** | **1,01** | **1,44** | **1,75** |
| 1500 | 0,00 | 0,17 | 1,06 | 1,52 | 1,84 |
| 1600 | 0,00 | 0,18 | 1,13 | 1,62 | 1,96 |
| 1700 | 0,00 | 0,19 | 1,20 | 1,72 | 2,08 |
| 1800 | 0,00 | 0,20 | 1,27 | 1,82 | 2,21 |
| 1900 | 0,00 | 0,21 | 1,34 | 1,93 | 2,33 |
| 2000 | 0,00 | 0,22 | 1,41 | 2,03 | 2,45 |
| 2100 | 0,00 | 0,23 | 1,48 | 2,13 | 2,57 |
| 2200 | 0,00 | 0,24 | 1,55 | 2,23 | 2,70 |
| 2300 | 0,00 | 0,25 | 1,62 | 2,33 | 2,82 |
| 2400 | 0,00 | 0,26 | 1,69 | 2,43 | 2,94 |
| 2500 | 0,00 | 0,28 | 1,76 | 2,53 | 3,07 |
| 2600 | 0,00 | 0,29 | 1,83 | 2,63 | 3,19 |
| 2700 | 0,00 | 0,30 | 1,91 | 2,74 | 3,31 |
| 2800 | 0,00 | 0,31 | 1,98 | 2,84 | 3,43 |
| **2850** | **0,00** | **0,31** | **2,01** | **2,89** | **3,49** |
| 2900 | 0,00 | 0,32 | 2,05 | 2,94 | 3,56 |
| 3000 | 0,00 | 0,33 | 2,12 | 3,04 | 3,68 |
| 3100 | 0,00 | 0,34 | 2,19 | 3,14 | 3,80 |
| 3200 | 0,00 | 0,35 | 2,26 | 3,24 | 3,92 |
| 3300 | 0,00 | 0,36 | 2,33 | 3,34 | 4,05 |
| 3400 | 0,00 | 0,38 | 2,40 | 3,45 | 4,17 |
| 3500 | 0,00 | 0,39 | 2,47 | 3,56 | 4,29 |

# Montaggio e tensionamento delle cinghie NORMALMEC® LINEA-X

Installation and tensioning of NORMALMEC® LINEA-X V-belts
Montage und Spannung der NORMALMEC® LINEA-X Riemen
Montage et tensionnement des courroies NORMALMEC® LINEA-X
Montaje y tensado de las correas NORMALMEC® LINEA-X

### Montaggio delle cinghie e corsa del tenditore

**Una trasmissione deve essere progettata in modo da poter provvedere correttamente sia al montaggio che alla messa in tensione delle cinghie trapezoidali. É necessario, allo scopo, un organo tenditore; si consiglia un tenditore a slitta sul motore che rappresenta il sistema più efficace per ottenere un razionale montaggio ed una giusta tensione.**
**La tabella N. 6 che segue fornisce la variazione minima dell'interasse da provvedersi per il montaggio e per la messa in tensione delle cinghie (vedi fig. 3).**

### Belt installation and stroke of the idler

A drive must be designed in such a way as to make proper provision both for the installation and for the tensioning of the V-belts. For this purpose, a tensioning device is necessary. A slide tensioner on the motor is recommended as this represents the most efficient way of obtaining a rational installation and suitable tension. Refer to table Nr.6 to get the min. centre distance variation to apply, when mounting and tensioning the belts (see picture 3).

### Montage der Riemen und Spannungselement-Lauf

Ein Antrieb muss so geplant werden, dass sowohl eine korrekte Montage als auch die Keilriemen-Spannung erfolgen. Ein Spannungselement ist deswegen notwendig; man empfehlt einen Spannschlitten, um eine rationale Montage und korrekte Spannung darbieten zu können.
Die Tabelle Nr. 6 liefert uns eine minimale Variation des Achsabstandes, die für die Montage und für das Riemenspannen auszustatten ist (siehe Bild 3).

### Montage des courroies et course du tendeur

Une transmission doit être projetée de façon que le montage soit réalisé correctement et aussi la mise en tension des courroies trapézoïdales. À ce but il faut un mécanisme tendeur ; on recommande un tendeur à coulisseau sur le moteur, ce qui représente le système le plus efficace pour obtenir un montage rationnel et une tension correcte.
Le tableau Nr. 6 suivant indique la variation minimale de l'entraxe nécessaire pour le montage et la mise en tension des courroies (voir fig. 3).

### Montaje de las correas y trayecto del tensor

Una transmisión tiene que ser proyectada para poder prever el montaje y la puesta en tensión correctos de las correas trapeciales. Para hacer ésto se precisa un órgano tensor; aconsejamos un tensor corredero sobre el motor, que constituye el sistema más eficaz para obtener un montaje racional y una tensado correcto.
La table Nro. 6 que sigue indica la variación mínima de la distancia entre centros a prever tanto para el montaje como para la puesta en tensión de las correas (véase fig. 3).

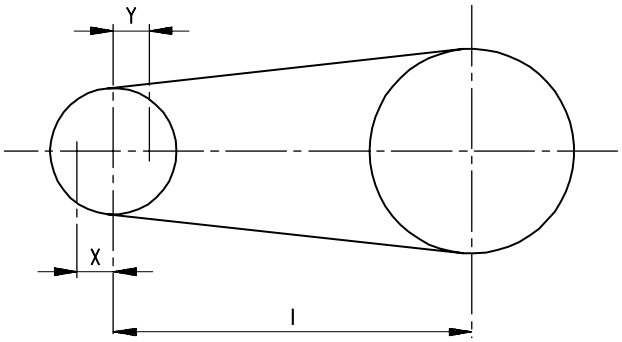


fig. 3

**L = Sviluppo della cinghia (mm)**
Belt length (mm)
Riemenabwicklung (mm)
Longueur de la courroie (mm)
Longitud de la correa (mm)

**X = Corsa per il tenditore (mm)**
Idler stroke (mm)
Spannerlauf (mm)
Course pour le tendeur (mm)
Trayecto para el tensor (mm)

**Y = Corsa per il montaggio delle cinghie (mm)**
Stroke for belt installation (mm)
Riemen-Montierungslauf (mm)
Course pour le montage des courroies (mm)
Trayecto para el montaje de las correas (mm)

**I = Interasse (mm)**
Center distance (mm)
Achsabstand (mm)
Entraxe (mm)
Distancia entre centros (mm)

**TABELLA N. 6 - Valori di X e Y secondo lo sviluppo della cinghia**
TABLE Nr. 6 - Value of X and Y according to belt length
TABELLE Nr. 6 - X- und Y-Wert gemäß der Riemenabwicklung
TABLEAU Nr. 6 - Valeurs de X et Y selon la longueur de la courroie
TABLA Nro. 6 - Valores de X e Y según la longitud de la correa

| L | Y | | | | X |
|---|---|---|---|---|---|
| | XPZ - 3VX | XPA | XPB - 5VX | XPC | |
| 512 ÷ 670 | 15 | 15 | - | - | 10 |
| 671 ÷ 1000 | 15 | 20 | - | - | 14 |
| 1001 ÷ 1250 | 20 | 20 | - | - | 18 |
| 1251 ÷ 1800 | 20 | 25 | 30 | - | 23 |
| 1801 ÷ 2240 | 25 | 25 | 30 | 40 | 28 |
| 2241 ÷ 3000 | 25 | 30 | 35 | 45 | 36 |
| 3001 ÷ 3500 | 30 | 30 | 40 | 45 | 44 |
| | | | | | |
| | | | | | |
| | | | | | |
| | | | | | |

# Montaggio e tensionamento delle cinghie NORMALMEC® LINEA-X

## Installation and tensioning of NORMALMEC® LINEA-X V-belts
## Montage und Spannung der NORMALMEC® LINEA-X Riemen
## Montage et tensionnement des courroies NORMALMEC® LINEA-X
## Montaje y tensado de las correas NORMALMEC® LINEA-X

**É necessario inoltre che vengano sempre osservate le seguenti norme:**

1) **verificare l'allineamento delle pulegge della trasmissione;**
2) **assicurarsi che i fianchi delle gole siano puliti;**
3) **allentare il tenditore per il montaggio evitando l'uso di ferri od attrezzi che provocano la rottura degli inserti resistenti delle cinghie;**
4) **spostare il tenditore in modo da tendere sufficientemente le cinghie;**
5) **avviare il motore e se le cinghie slittano, agire gradualmente sul tenditore;**
6) **controllare frequentemente la tensione durante i primi giorni.**

Furthermore, the following rules must always be observed:

1) check the alignment of drive pulleys;
2) make sure that the groove sides are clean;
3) slack off the installation tensioner avoiding the use of tools or implements that may damage the tensile members of the belt;
4) shift the tensioner in order to stretch the belts sufficiently;
5) start the motor and, if belts slip, gradually operate the tension;
6) check the tension frequently during first operation period.

Es ist auch notwendig, folgende Vorschriften zu beachten:

1) die Fluchtung der Antriebsriemenscheiben überprüfen;
2) vergewissern Sie sich, dass die Rillenflanken sauber sind;
3) bei der Montage den Spanner lockern; vermeiden Sie die Verwendung von Werkzeugen, die ein Bruch der Riemeneinsätze verursachen können;
4) verschieben Sie den Spanner, um die Riemen genügend zu spannen;
5) Motor einschalten, sollten die Riemen schlüpfen, wirken Sie auf dem Spanner schrittweise;
6) während der ersten Tage kontrollieren Sie häufig die Spannung.

De plus il faut respecter les normes suivantes:

1) vérifier l'alignement des poulies de la transmission;
2) s'assurer que le flancs des gorges soient propres;
3) détendre le tendeur pour le montage en évitant d'utiliser d'outils qui provoquent la rupture des éléments de traction des courroies;
4) déplacer le tendeur de façon que les courroies soient suffisamment tendues;
5) faire démarrer le moteur et si les courroies glissent, agir graduellement sur le tendeur;
6) contrôler souvent la tension pendant les premiers jours.

Es además necesario observar siempre las normas siguientes:

1) comprobar la alineación de las poleas de la transmisión;
2) asegurarse que los lados de los canales sean lindos;
3) aflojar el rodillo tensor para el montaje sin emplear útiles o herramientas que puedan causar la rotura de los cables de tracción de las correas;
4) desplazar el rodillo tensor para tensar las correas de manera suficiente;
5) poner en marcha el motor y, si las correas deslizan, actuar gradualmente sobre el rodillo tensor;
6) comprobar a menudo la tensión durante los primeros días.

### Metodo di tensionamento

**Il buon funzionamento di una trasmissione equipaggiata con cinghie trapezoidali è vincolato alla giusta tensione di montaggio.**

**Si dovrà perciò procedere nel seguente modo, agendo sul tenditore a slitta:**

1) **misurare il tratto libero T;**
2) **per ogni cinghia applicare mediante dinamometro, a metà di T una forza F perpendicolare capace di provocare una freccia f di 1,5 mm per ogni 100 mm di T;**
3) **confrontare il valore di F fornito dal dinamometro con i valori di F' ed F'' riportati in tabella N. 7.**

### Tensioning

The satisfactory performance of a drive equipped with V-belts depends on the correct fitting tension.

It is therefore necessary to follow these steps, acting on the slide tensioner:

1) measure span T;
2) by means of a dynamometer, for each belt apply at the middle of the span length T a perpendicular force F capable of producing a deflection f of 1.5 mm for every 100 mm of T;
3) compare the F value given by the dynamometer with F' and F'' values, as specified in table Nr. 7.

### Spannungsmethode

Ein gutes Funktionieren eines mit Keilriemen ausgerüsteten Antriebs ist mit einer genauen Montagespannung verbunden.

Man muss deshalb mit dem Spannschlitten auf diese Art und Weise vorgehen:

1) messen Sie die Strecke T;
2) für jeden Riemen, bringen Sie durch ein Dynamometer, in der Mitte von T eine senkrechte Kraft F an, die einen Pfeil f von 1,5 mm je 100 mm von T, verursachen kann;
3) vergleichen Sie den Wert F des Dynamometers mit den Werten F' und F'' auf der Tabelle Nr. 7.

### Méthode de tensionnement

Le bon fonctionnement d'une transmission avec courroies trapézoïdales dépend de la tension correcte de montage.

Donc on devra procéder de la façon suivante et agir sur le tendeur à coulisseau:

1) mesurer le brin T;
2) pour chaque courroie appliquer, par le biais d'un dynamomètre, au milieu de T une force F perpendiculaire capable de provoquer une flèche f de 1,5 mm pour chaque 100 mm de T;
3) comparer la valeur de F fournie par le dynamomètre avec les valeurs de F' et F'' affichées dans le tableau Nr. 7.

### Método de tensado

El buen funcionamiento de una transmisión equipada con correas trapeciales depende del tensado de montaje correcto.

Por lo tanto, es preciso proceder de la manera siguiente, actuando sobre el tensor corredero:

1) medir el ramal T;
2) para cada correa aplicar, por medio de un dinamómetro, al centro de T una fuerza F perpendicular que pueda originar una flecha f de 1,5 mm para cada 100 mm de T;
3) comparar el valor de F indicado por el dinamómetro con los valores de F' y F'' indicados en la tabla Nro. 7.

**Esempio-** Example - Beispiel - Exemple - Ejemplo:

T = 1300 mm

$$f = \frac{1300}{100} \cdot 1{,}5 = 19{,}5 \text{ mm}$$

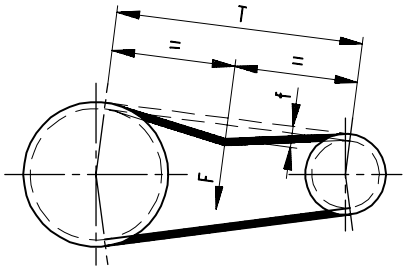

# Montaggio e tensionamento delle cinghie NORMALMEC® LINEA-X

Installation and tensioning of NORMALMEC® LINEA-X V-belts
Montage und Spannung der NORMALMEC® LINEA-X Riemen
Montage et tensionnement des courroies NORMALMEC® LINEA-X
Montaje y tensado de las correas NORMALMEC® LINEA-X

**TABELLA N. 7 - Valori di F' e F'' in funzione dei parametri della trasmissione**
TABLE Nr. 7 - Values of F' and F'' according to drive parameters
TABELLE Nr. 7 - F' und F'' -Werte aufgrund der Antriebsparameter
TABLEAU Nr. 7 - Valeurs de F' et F'' en fonction des paramètres de la transmission
TABLA Nro. 7 - Valores de F' y F'' en función de los parámetros de la transmisión

| **Sezione**<br>Section<br>Profil<br>Section<br>Perfil | **Diametro esterno della puleggia minore**<br>Outside diameter of smaller pulley<br>Außendurchmesser der kleinen Scheibe<br>Diamètre extérieur de la petite poulie<br>Diámetro exterior de la polea pequeña<br>mm | **N. giri/1" della puleggia minore**<br>Rpm of smaller pulley<br>U/min der kleinen Scheibe<br>Tr/min de la petite poulie<br>Rpm de la polea pequeña | **F' minima**<br>F' min.<br>F' minimum<br>F' minimale<br>F' mínima<br>N | **F'' massima**<br>F'' max.<br>F'' maximum<br>F'' maximale<br>F'' máxima<br>N |
|---|---|---|---|---|
| **XPZ 3VX** | 50 ÷ 90 | 1200 ÷ 5000 | 10 | 15 |
| | 100 ÷ 150 | 900 ÷ 1800 | 20 | 30 |
| | 155 ÷ 180 | 600 ÷ 1200 | 25 | 35 |
| **XPA** | 90 ÷ 145 | 900 ÷ 1800 | 25 | 35 |
| | 150 ÷ 195 | 600 ÷ 1200 | 30 | 45 |
| | 200 ÷ 250 | 400 ÷ 900 | 35 | 50 |
| **XPB 5VX** | 170 ÷ 235 | 900 ÷ 1800 | 35 | 45 |
| | 250 ÷ 320 | 600 ÷ 1500 | 40 | 60 |
| | 330 ÷ 400 | 400 ÷ 900 | 45 | 65 |
| **XPC** | 250 ÷ 320 | 900 ÷ 1800 | 70 | 100 |
| | 330 ÷ 400 | 600 ÷ 1200 | 80 | 115 |
| | 440 ÷ 520 | 400 ÷ 900 | 90 | 130 |

**Se F < F' occorrerà tendere la cinghia.**

**Se F > F'' la cinghia è più tesa del necessario.**

**Nel periodo del rodaggio delle trasmissioni nuove avviene una rapida diminuzione della tensione. Occorre perciò, in fase di montaggio, tendere le cinghie in modo che la forza F, per flettere T con una freccia f, sia 1,3 volte il valore F'' indicato in tabella.**
**É necessario controllare poi frequentemente il valore di F durante le prime ore di funzionamento.**

**N.B.: La tabella N. 7 è relativa a trasmissioni con rapporti di trasmissione fino a 4.**

If F < F', it will be necessary to tension the belt.

If F > F'', the belt is tensioned more than necessary.

A rapid decrease in tension takes place during the running-in period of new transmissions. Therefore it is necessary to tension new belts in such a way that the deflection force F, to give f displacement on T, is 1.3 times the value F" indicated in the table.
It is necessary to check the value of F frequently during the initial hours of operation.

N.B.: Table Nr. 7 refers to drives with ratios up to 4.

Wenn F < F' muss man den Riemen spannen.

Wenn F > F'' der Riemen ist überspannt.

Während der Einfahrzeit der neuen Antriebe erweist sich eine rasche Spannungsverminderung. Man soll deshalb die Riemen so spannen, dass die Kraft F, um T durch einen Pfeil f zu biegen, 1,3-mal den Wert F'' der Tabelle beträgt.
Es ist notwendig, häufig den Wert F während der ersten Betriebsstunden zu kontrollieren.

BEMERKUNG: Die Tabelle Nr. 7 bezieht sich auf Antriebe mit Übersetzung bis 4.

Si F < F' il faut tendre la courroie.

Si F > F'' la courroie est plus tendue de ce qu'il faut.

Dans la période de rodage des nouvelles transmissions, il y a une diminution rapide de la tension. Par conséquent il faut, pendant la phase de montage, tendre les courroies de façon que la force F, pour fléchir T avec une flèche f, soit 1,3 fois la valeur F'' affichée dans le tableau. Après il faut aussi contrôler souvent la valeur de F pendant les premières heures de fonctionnement.

N.B.: Le tableau Nr. 7 concerne transmissions avec rapports de transmission jusqu'à 4.

Si F < F' será necesario tensar la correa.

Si F > F'' la correa está más tensada de lo necesario.

Durante el período del rodaje de las nuevas transmisiones, hay una rápida disminución de la tensión. Por eso es necesario, en fase de montaje, tensar las correas para que la fuerza F, para flexionar T con una flecha f, sea 1,3 veces el valor F'' indicado en la tabla.
Luego se debe comprobar frecuentemente el valor de F durante las primeras horas de funcionamiento.

N.B.: La tabla Nro. 7 se refiere a trasmisiones con relaciones de transmisión hasta 4.

# Calcolo delle trasmissioni trapezoidali POLYFLEX®

Selection of V-belts drives POLYFLEX®
Berechnung von Keilriemenantrieben POLYFLEX®
Calcul des transmissions trapézoïdales POLYFLEX®
Cálculo de las transmisiones trapeciales POLYFLEX®

POGGI®

*trasmissioni meccaniche s.p.a.*

# Calcolo delle trasmissioni trapezoidali POLYFLEX®

Selection of V-belts drives POLYFLEX®
Berechnung von Keilriemenantrieben POLYFLEX®
Calcul des transmissions trapézoïdales POLYFLEX®
Cálculo de las transmisiones trapeciales POLYFLEX®

## PROCEDIMENTO DI CALCOLO

**Per dimensionare nel modo migliore una trasmissione è necessario conoscere i seguenti dati:**

**a) MOTORE**
- **Tipo di motore**
- **Potenza**
- **Numero dei giri/1'**

**b) UTILIZZATORE**
- **Tipo di utilizzatore**
- **Potenza assorbita**
- **Numero dei giri/1'**

**c) TIPO DI FUNZIONAMENTO**
- **Intermittente, continuo, stagionale, ecc.**
- **Ore al giorno**

**d) INGOMBRI**
- **Massimo diametro**
- **Ingombro assiale**
- **Interasse**

**L'esempio che è illustrato di seguito indica il procedimento da seguire per il progetto di una trasmissione.**

### 1) DATI DI PROGETTO:

**a) TIPO DI MOTORE**
- **Asincrono trifase avviamento diretto**
- **Potenza 0,75 kW**
- **$n_1$ = 2900 giri/1'**

**b) UTILIZZATORE**
- **Rasaerba**
  **$n_2$ = 3500 giri/1'**

**c) TIPO DI FUNZIONAMENTO**
- **Intermittente**

**d) INGOMBRI**
- **Interasse 350 mm ±15 mm**
- **Diametro max. puleggia 75 mm.**

### 2) CALCOLO DELLA POTENZA CORRETTA

**a) Dalla tabella N. 1 si stabilisce la classe di appartenenza del motore in base alle sue caratteristiche (classe II).**

**b) Dalla tabella N. 2 in corrispondenza dell' utilizzatore (rasaerba) e della classe del motore (II) si ricava il fattore di servizio Fs.**

**c) Non conoscendo la potenza assorbita dall'utilizzatore, si tiene come base di calcolo la potenza erogata dal motore, la potenza corretta da trasmettere pertanto sarà:**

## SELECTION PROCEDURE

The following information is required in order to select a drive:

**a) PRIME MOVER**
- Type
- Power
- Rpm

**b) DRIVEN MACHINE**
- Type
- Power absorbed
- Rpm

**c) SERVICE CONDITIONS**
- Intermittent, continuous, seasonal, ecc.
- Hours per day

**d) LAYOUT DATA**
- Maximum diameter
- Axial dimensions
- Shaft center distance

The following example shows the selection procedure for a drive design.

### 1) PROJECT DATA:

**a) PRIME MOVER**
- Triple phase asynchronous direct switch starting
- Power 0,75 kW
- $n_1$ = 2900 rpm

**b) DRIVEN MACHINE**
- Lawnmower
  $n_2$ = 3500 rpm

**c) SERVICE CONDITIONS**
- Intermittent

**d) LAYOUT DATA**
- Centre distance 350 mm ±15 mm
- Max. pulley diameter: 75 mm.

### 2) CALCULATION OF DESIGN POWER

a) Refer to table Nr. 1 to select the class of the prime mover (class II).

b) Refer to table Nr. 2 to select service factor Fs, according to driven machine (lawnmower) and prime mover class (II).

c) Since we do not know the power absorbed by the driven machine, we use as a starting data the power of the motor, so the design power to transmit will be:

## BERECHNUNGSMETHODE

Zur Berechnung eines Antriebes sind folgende Daten erforderlich:

**a) MOTOR**
- Typ
- Leistungsabgabe
- U/min

**b) ARBEITSMASCHINE**
- Typ
- Leistungsaufnahme
- U/min

**c) BETRIEBSART**
- Stoßartig, kontinuierlich, periodisch.
- Stunden pro Tag

**d) BEMESSUNGEN**
- Maximale Scheibendurchmesser
- Raumbedarf
- Achsabstand

Die Antriebsberechnung wird gemäss des nachstehenden Beispiels durchgeführt.

### 1) BERECHNUNGSDATEN:

**a) MOTORART**
- Asynchron-Drehstrommotor mit direktem Anlaßschalter
- Leistung 0,75 kW
- $n_1$ = 2900 U/min

**b) ARBEITSMASCHINE**
- Rasenmäher
  $n_2$ = 3500 U/min

**c) BETRIEBSART**
- Stossweise

**d) BEMESSUNGEN**
- Achsabstand 350 mm ±15 mm
- Maximal-Scheibendurchmesser 75 mm.

### 2) ERMITTLUNG DER BERECHNUNGSLEISTUNG

a) Der Tabelle Nr. 1 kann man die entsprechende Klasse der Antriebsmaschine aufgrund ihrer Eigenschaften entnehmen (Klasse II).

b) Der Tabelle Nr. 2 beim Benutzer (Rasenmäher) und bei der Antriebsmaschine-Klasse (II) die Leistung Fs entnehmen.

$$Fs = 1,6$$

c) Wenn die Kraft der treibenden Maschine nicht festgestellt ist, benutzt man als Rechnungsunterlage die Motorleistung; die korrekte Leistung wird deshalb folgende sein:

## MÉTHODE DE CALCUL

Pour déterminer au mieux une transmission il faut connaître les données suivantes:

**a) MOTEUR**
- Type du moteur
- Puissance
- Tr/min

**b) RECÉPTEUR**
- Type de récepteur
- Puissance absorbée
- Tr/min

**c) FONCTIONNEMENT**
- Intermittent, continu, saisonnier, etc.
- Heures par jour

**d) ENCOMBREMENTS**
- Diamètre max.
- Encombrement axial
- Entraxe

L'exemple qui est décrit ci-après indique le procédé à suivre pour l'étude d'une transmission.

### 1) DONNÉES DE PROJET:

**a) CLASSE DU MOTEUR**
- Démarrage direct asynchrone triphasé
- Puissance 0,75 kW
- $n_1$ = 2900 tr/min

**b) RECÉPTEUR**
- Coupe-gazon
  $n_2$ = 3500 tr/min

**c) FONCTIONNEMENT**
- Intermittent

**d) ENCOMBREMENTS**
- Entraxe 350 mm ±15 mm
- Diamètre max. de la poulie 75 mm.

### 2) CALCUL DE LA PUISSANCE CORRIGÉE

a) Du tableau Nr. 1 on établit la classe d'appartenance du moteur en fonction de ses caractéristiques (classe II).

b) Du tableau Nr. 2 en correspondance de l'utilisateur (coupe-gazon) et de la classe du moteur (II) on obtient le facteur de service Fs.

c) Ne connaissant pas la puissance absorbée pas le récepteur, on considère comme base de calcul la puissance produite par le moteur, donc la puissance corrigée à transmettre sera:

## PROCEDIMIENTO DE CÁLCULO

Para seleccionar de la manera mejor una transmisión, es fundamental el conocimiento de los datos siguientes:

**a) MOTOR**
- Tipo del motor
- Potencia
- R.p.m.

**b) MÁQUINA PROPULSADA**
- Tipo de máquina
- Potencia absorbida
- R.p.m.

**c) FUNCIONAMIENTO**
- Intermitente, continuo, estacionario etc.
- Horas diarias

**d) TAMAÑOS**
- Diámetro max.
- Tamaño axial
- Distancia entre centros

El ejemplo más abajo indica el procedimiento que hay que seguir para el proyecto de una transmisión.

### 1) DATOS DE PROYECTO:

**a) MOTOR**
- Asíncrono trifásico arranque directo
- Potencia 0,75 kW
- $n_1$ = 2900 r.p.m.

**b) MÁQUINA PROPULSADA**
- Cortacéspedes
  $n_2$ = 3500 r.p.m.

**c) FUNCIONAMIENTO**
- Intermitente

**d) TAMAÑOS**
- Distancia entre centros 350 mm ±15 mm
- Diámetro max. polea 75 mm.

### 2) CÁLCULO DE LA POTENCIA CORREGIDA

a) De la tabla Nro. 1 se escoge la clase del motor según sus características (clase II).

b) Da la tabla Nro. 2 en correspondencia de la máquina accionada (cortacéspedes) y de la clase del motor (II) se obtiene el factor de servicio Fs.

c) Ya que no se conoce la potencia absorbida por la máquina propulsada, se considera como base de cálculo la potencia producida por el motor, por lo tanto la potencia corregida a transmitir será:

$$Pc = P \cdot Fs = 0,75 \cdot 1,6 = 1,2 \text{ kW}$$

# Calcolo delle trasmissioni trapezoidali POLYFLEX®

Selection of V-belts drives POLYFLEX®
Berechnung von Keilriemenantrieben POLYFLEX®
Calcul des transmissions trapézoïdales POLYFLEX®
Cálculo de las transmisiones trapeciales POLYFLEX®

## 3) SEZIONE DELLA CINGHIA

**Le tabelle da 5A a 5D indicano le potenze trasmissibili per le cinghie di ogni sezione, in base al diametro e al numero di giri della puleggia minore. Nel nostro caso per**

**$n_2$ = 3500 giri/1' e Pc = 1,2 kW**

**la scelta cade su una cinghia di sezione 5M.**

## 3) BELT SECTION

Tables from 5A to 5D specify the power ratings for different belt sections, according to diameter and rpm of smaller pulley.
In this case, we have:

$n_2$ = 3500 rpm and Pc = 1,2 kW

The choice is for a belt with section 5M.

## 3) RIEMENPROFIL

Die Tabellen von 5A bis 5D zeigen die übersetzbaren Kräfte für die Riemen in allen Profilen, gemäß Durchmesser und Umdrehungszahl der kleineren Scheibe. In diesem Beispiel:

$n_2$ = 3500 U/min. und Pc = 1,2 kW

5M-Profil auswählen.

## 3) SECTION DE LA COURROIE

Les tableaux de 5A à 5D affichent les puissances transmissibles pour courroies de toutes sections, selon le diamètre et le nombre de tours de la petite poulie. Dans notre cas pour

$n_2$ = 3500 tr/min. et Pc = 1,2 kW

le choix tombe sur une courroie de section 5M.

## 3) PERFIL DE LA CORREA

Las tablas de 5A a 5D indican las potencias transmisibles para las correas de cada perfil, en la base del diámetro y del número de revoluciones de la polea pequeña. En nuestro caso para

$n_2$ = 3500 giri/1' e Pc = 1,2 kW

se elige una correa de perfil 5M.

## 4) CALCOLO DEL RAPPORTO DI TRASMISSIONE E SCELTA DELLE PULEGGE

**a) Calcolo del rapporto di trasmissione K:**

## 4) DETERMINATION OF DRIVE RATIO AND SELECTION OF PULLEYS

a) Determine the drive ratio K:

## 4) BERECHNUNG DER ÜBERSETZUNG UND AUSWAHL DER RIEMENSCHEIBEN

a) Ermittlung des Übersetzungsverhältnisses K:

## 4) CALCUL DU RAPPORT DE TRANSMISSION ET CHOIX DES POULIES

a) Calcul du rapport de transmission K:

## 4) CÁLCULO DE LA RELACIÓN DE TRASMISIÓN Y SELECCIÓN DE LAS POLEAS

a) Cálculo de la relación de transmisión K:

$$K = \frac{n_2}{n_1} = \frac{3500}{2900} = 1,2$$

**b) Conoscendo il rapporto K, consultando la tabella N. 4 a pag. 207, si determina una serie di pulegge indicate dal rapporto De/de:**

b) Knowing the ratio K, see table Nr. 4 at page 207 to determine the pulleys combination identified by the ratio De/de:

b) Wenn das K Verhältnis bekannt ist, durch Prüfung der Tabelle Nr. 4 auf Seite. 207, stellt man eine Reihe Scheiben laut Verhältnis De/de fest:

b) Si l'on connaît le rapport K et l'on consulte le tableau Nr. 4 à page 207, il est possible de déterminer une série de poulies indiquées du rapport De/de:

b) Conociendo la relación K, y consultando la tabla Nro. 4 en la página 207, se determina una serie de poleas identificadas por la relación De/de:

30/36 40/48 50/60 80/96

**Valutando le potenze trasmesse dalla sezione 5M (tabella N. 5/B a pag. 209), compatibilmente con le limitazioni d'ingombro e scartando le pulegge di diametro molto piccolo, si adotta la coppia 40/48, di cui la puleggia de = 40 mm come condotta e la puleggia De = 48 mm come motrice.**

After evaluating the power conveyed by 5M section (table Nr. 5/B, at page 209), according to overall dimension requirements and not considering the pulleys with very small diameter, select the 40/48 combination, where the driven pulley de is 40 mm and the driving pulley De is 48 mm.

Nach Auswertung der vom Profil 5M übertragenen Kräfte (Tabelle Nr. 5/B auf Seite 209), innerhalb der Umfangsbeschränkungen und ohne Berücksichtigung der Riemenscheiben mit sehr kleinem Durchmesser, soll man die Kombination 40/48 wählen, wo die getriebene Riemenscheibe de 40 mm ist und die treibende Riemenscheibe 48 mm ist.

En évaluant les puissances transmises de la section 5M (tableau Nr. 5/B à page 209) en accord avec les limitations d'encombrement et en rejetant les poulies de diamètre très petit, on utilise le paire 40/48, dont la poulie de = 40 mm est la poulie menée et la poulie De = 48 mm est la poulie menante.

Con las potencias transmitidas por el perfil 5M (tabla Nro.5/B en la página 209), teniendo en cuenta los límites de tamaño y sin considerar las poleas con diámetro muy pequeño, se escoge la pareja 40/48, con polea conducida de = 40 mm y con polea motriz De = 48 mm.

## 5) DETERMINAZIONE DELLO SVILUPPO DELLA CINGHIA E DELL'INTERASSE

**a) Il calcolo dello sviluppo cinghia e dell'interasse effettivo, viene eseguito per mezzo delle seguenti formule:**

## 5) DETERMINATION OF BELT LENGTH AND CENTRE DISTANCE

a) Determine the belt length and the actual center distance, as follows:

## 5) FESTSTELLUNG DER RIEMENWIRKLÄNGE UND DES ACHSABSTANDES

a) Die Berechnung der Riemenlänge und des effektiven Achsenabstandes wird durch folgende Formel durchgeführt:

## 5) DÉTERMINATION DE LA LONGUEUR DE LA COURROIE ET DE L'ENTRAXE

a) Le calcul de la longueur de la courroie et de l'entraxe effectif est fait en utilisant les formules suivantes:

## 5) DETERMINACIÓN DE LA LONGITUD DE LA CORREA Y DE LA DISTANCIA ENTRE CENTROS

a) El cálculo de la longitud de la correa y de la distancia efectiva entre centros se hace por medio de las siguientes fórmulas:

$$Lt = 2 \cdot It + 1,57 \cdot (De + de) + \frac{(De - de)^2}{4 \cdot It}$$

# Calcolo delle trasmissioni trapezoidali POLYFLEX®

Selection of V-belts drives POLYFLEX®
Berechnung von Keilriemenantrieben POLYFLEX®
Calcul des transmissions trapézoïdales POLYFLEX®
Cálculo de las transmisiones trapeciales POLYFLEX®

**Dove** - Where - Wobei - Où - Donde

**Lt = Lunghezza effettiva teorica della cinghia (mm)**
Actual theoretical length of the belt (mm)
Teoretische wirkungsvolle Riemenlänge (mm)
Longueur effective théorique de la courroie (mm)
Longitud efectiva teórica de la correa (mm)

**It = Interasse teorico (mm)**
Nominal center distance (mm)
Theoretischer Achsabstand (mm)
Entraxe théorique (mm)
Distancia entre centros teórica (mm)

**De = Diametro esterno della puleggia maggiore (mm)**
Outside diameter of large pulley (mm)
Theoretischer Außendurchmesser der großen Scheibe (mm)
Diamètre extérieur de la grande poulie (mm)
Diámetro exterior de la polea grande (mm)

**L = Lunghezza effettiva della cinghia (mm)**
Actual length of the belt (mm)
wirkungsvolle Riemenlänge (mm)
Longueur effective de la courroie (mm)
Longitud efectiva de la correa (mm)

**Ie = Interasse effettivo (mm)**
Actual center distance (mm)
Wirkungsvoller Achsabstand (mm)
Entraxe effectif (mm)
Distancia entre centros efectiva (mm)

**de = Diametro esterno della puleggia minore (mm)**
Outside diameter of small pulley (mm)
Theoretischer Außendurchmesser der kleinen Scheibe (mm)
Diamètre extérieur de la petite poulie (mm)
Diámetro exterior de la polea pequeña (mm)

$$Lt = 2 \cdot 350 + 1{,}57 \cdot (48 + 40) + \frac{(48 - 40)^2}{4 \cdot 350} = 838{,}21 \text{ mm}$$

**Lo sviluppo scelto, di produzione standard a catalogo (pag. 35), è L = 850 mm.**

The chosen length of standard production (page 35), is L = 850 mm.

Die ausgewählte Standardlänge der Riemen im Katalog (Seite 35) ist L = 850 mm.

La longueur standard choisie du catalogue (page 35) est L = 850 mm.

La longitud estándar elegida del catálogo (página 35) es L = 850 mm.

**Procediamo ora al calcolo dell'interasse effettivo Ie:**

Determine the actual centre distance Ie:

Den tatsächlichen Achsabstand Ie nun berechnen:

Nous continuons maintenant avec le calcul de l'entraxe effectif Ie:

Calculamos ahora la distancia entre centros efectiva Ie:

$$Ie = \frac{b + \sqrt{b^2 - 32 \cdot (De - de)^2}}{16}$$

**Dove** - Where - Wobei - Où - Donde $b = 4 \cdot L - 6{,}283 \cdot (De + de) = 4 \cdot 850 - 6{,}283 \cdot (48 + 40) = 2847{,}1 \text{ mm}$

$$Ie = \frac{2847{,}1 + \sqrt{2847{,}1^2 - 32 \cdot (48 - 40)^2}}{16} = 355{,}86 \text{ mm}$$

## 6) DETERMINAZIONE DELL'ARCO DI AVVOLGIMENTO SULLA PULEGGIA MINORE

## 6) DETERMINATION OF WRAP ANGLE ON THE SMALLER PULLEY

## 6) BERECHNUNG DES UMSCHLINGUNGSBOGENS AUF DER KLEINER SCHEIBE

## 6) DÉTERMINATION DE L'ARC D'ENROULEMENT SUR LA PETITE POULIE

## 6) DETERMINACIÓN DEL ÁNGULO ABARCADO EN LA POLEA PEQUEÑA

**L'angolo di avvolgimento della cinghia sulla puleggia minore si determina con la seguente formula:**

Use the following formula to determine the belt wrap angle on the smaller pulley:

Der Umschlingungsbogen des Riemens auf der kleinen Scheibe ergibt sich durch die folgende Formel:

L'angle d'enroulement de la courroie sur la petite poulie est déterminé par la formule suivante:

El ángulo abarcado de la correa en la polea pequeña se determina por medio de la siguiente fórmula:

$$y = 180° - 57 \cdot \frac{De - de}{Ie} = 180° - 57 \cdot \frac{48 - 40}{355{,}86} = 179°$$

**Dalla tabella N. 3, in base all'angolo di avvolgimento y, si ricava il coefficiente correttivo Cy.**

Refer to table Nr. 3 to get the correction factor Cy, according to wrap angle.

Der Tabelle Nr. 3, aufgrund des Umschlingungswinkels y, entnimmt den Korrekturfaktor Cy.

Du tableau Nr. 3, selon l'angle d'enroulement y, on détermine le coefficient de correction Cy.

De la tabla Nro. 3, en base al ángulo abarcado y, se obtiene el coeficiente de corrección Cy.

$$Cy = 1$$

# Calcolo delle trasmissioni trapezoidali POLYFLEX®

Selection of V-belts drives POLYFLEX®
Berechnung von Keilriemenantrieben POLYFLEX®
Calcul des transmissions trapézoïdales POLYFLEX®
Cálculo de las transmisiones trapeciales POLYFLEX®

### 7) DETERMINAZIONE DELLA POTENZA TRASMISSIBILE Pt

**La tabella N. 5/B, relativa alla sezione 5M scelta e alla durata di 25000 ore, indica il valore di Pb necessario per eseguire il calcolo della potenza trasmissibile Pt, trasmessa da una cinghia, con la seguente formula:**

### 7) POWER RATINGS Pt CALCULATION

Table Nr. 5/B specifies the Pb value, according to section 5M chosen and service life amounting to 25000 hours, to determine the power ratings Pt conveyed by a belt. Use the following formula:

### 7) BERECHNUNG DER LEISTUNG Pt

Die Tabelle Nr. 5/B, bezüglich des gewählten 5M Profils und der Lebensdauer von 25000 Stunden, zeigt den Wert Pb, der für die Feststellung der durch einen Riemen übertragbaren Leistung Pt notwendig ist. Man soll folgende Formel verwenden:

### 7) DÉTERMINATION DE LA PUISSANCE TRANSMISSIBLE Pt

Le tableau Nr. 5/B, relatif à la section 5M choisie et à la durée de 25000 heures, montre la valeur de Pb nécessaire pour exécuter le calcul de la puissance transmissible Pt, transmise par une courroie, en utilisant la formule suivante:

### 7) DETERMINACIÓN DE LA POTENCIA TRANSMISIBLE Pt

La tabla Nro. 5/B, relativa al perfil 5M elegido y a la duración de 25000 horas, indica el valor de Pb necesario para ejecutar el cálculo de la potencia transmisible Pt, transmitida por una correa, por medio de la siguiente fórmula:

$$Pt = Pb \cdot Cy = 0{,}625 \cdot 1 = 0{,}625 \text{ kW}$$

**Dove** - Where - Wobei - Où - Donde

**Pb = Prestazione base in kW, secondo la durata in ore, il diametro esterno e il numero di giri della puleggia minore**
Basic performance in kW, according to service life in hours, the outside diameter and the rpm of the smaller pulley
Nennleistung in kW, gemäß der Dauer in Stunden, der Außendurchmesser und U/min der kleineren Riemenscheibe
Performance de base en kW selon la durée en heures, le diamètre extérieur et le nombre de tours de la petite poulie
Prestación básica en kW, según la duración expresada en horas, el diámetro exterior y el número de r.p.m de la polea pequeña

**Cy = Coefficiente correttivo per archi di contatto inferiori a 180°**
Correction factor for wrap angles smaller than 180°
Korrekturfaktor für Umschlingungsbögen kleiner als 180°
Coefficient de correction pour arcs de contact inférieurs à 180°
Coeficiente de corrección para ángulos abarcados inferiores a 180°

**Il numero delle cinghie Q occorrenti per la trasmissione della potenza corretta Pc è dato dalla formula:**

Use the following formula in order to determine the necessary number of belts Q for the design power Pc to be conveyed:

Die Riemenanzahl Q, die für die Übertragung der korrigierte Berechnungsleistung Pc notwendig ist, erfolgt durch die Formel:

Le nombre de courroies Q nécessaires pour la transmission de la puissance corrigée Pc est donné par la formule:

El número Q de correas necesarias para la transmisión de la potencia corregida Pc se obtiene por medio de la fórmula:

$$Q = \frac{Pc}{Pt} = \frac{1{,}2}{0{,}625} = 1{,}92$$

**Si arrotonda all'unità superiore, quindi N. 2 cinghie 5M 850.**

Round up: consequently, Nr. 2 belts 5M 850.

Man soll aufrunden, so sind es Nr. 2 Riemen 5M 850.

On arrondit à l'unité supérieure, donc Nr. 2 courroies 5M 850.

Se redóndea a la unidad superior, es decir Nro. 2 correas 5M 850.

# Calcolo delle trasmissioni trapezoidali POLYFLEX®

Selection of V-belts drives POLYFLEX®
Berechnung von Keilriemenantrieben POLYFLEX®
Calcul des transmissions trapézoïdales POLYFLEX®
Cálculo de las transmisiones trapeciales POLYFLEX®

**TABELLA N. 1 - Classificazione dei motori**
TABLE Nr. 1 - Motor classification
TABELLE Nr. 1 - Klassifizierung der Motoren
TABLEAU Nr. 1 - Classes des moteurs
TABLA Nro. 1 - Clasificación de los motores

| **TIPO DI MOTORE**<br>TYPE OF PRIME MOVER - ART DES MOTORS<br>TYPE DE MOTEUR - TIPO DEL MOTOR | | **CLASSE**<br>CLASS - KLASSE<br>CLASSE - CLASE<br>**I** | **CLASSE**<br>CLASS - KLASSE<br>CLASSE - CLASE<br>**II** | **CLASSE**<br>CLASS - KLASSE<br>CLASSE - CLASE<br>**III** |
|---|---|---|---|---|
| **Sovraccarico momentaneo in % del carico normale**<br>Momentary overload as % of normal load<br>Kurzzeitige Spitzenbelastung in % der normalen Nennleistung<br>Surcharge momentanée en % de la charge normale<br>Sobrecarga momentánea en % de la carga normal | | 149 % | 150 ÷ 249 % | 250 ÷ 400 % |
| **Motori a corrente alternata AC**<br>AC motors<br>Wechselstrommotor<br>Moteurs à courant alternatif AC<br>Motores de corriente alterna AC | **Asincroni monofase**<br>Asynchronous single phase<br>Asynchron einphasig<br>Asynchrones monophasé<br>Asincrónicos monofásicos | - | - | **tutti**<br>all<br>alles<br>tous<br>todos |
| | **Asincroni trifase**<br>Asynchronous three phase<br>Asinchron dreiphasig<br>Asynchrones triphasé<br>Asincrónicos trifásicos | **Avviamento stella-triangolo**<br>Star-delta starting<br>Stern-Dreieck Start<br>À démarrage en étoile-triangle<br>Arranque estrella-triángulo | **Avviamento diretto**<br>Direct switch starting<br>Direct-Start<br>À démarrage direct<br>Arranque directo | **A doppia gabbia**<br>Double cage motors<br>Motor mit doppeltem Gerüst<br>Moteurs à cage double<br>Motores de jaula doble |
| | **Sincroni**<br>Synchronous<br>Synchron<br>Synchrones<br>Sincrónicos | - | **Coppia normale**<br>Normal torque<br>Norm. Anlaufmoment<br>Couple normal<br>Par normal | **Coppia elevata**<br>High torque<br>Hohes Anlaufmoment<br>Couple elevé<br>Par alto |
| **Motori a corrente continua DC**<br>Direct current motors DC<br>Gleichstrommotoren DC<br>Moteurs à courant continu DC<br>Motores de corriente continua DC | | **Eccitazione in derivazione**<br>Shunt-wound<br>Nebenschluss-Erregung<br>Excitation en dérivation<br>De excitación en derivación | **Eccitazione in compound**<br>Compound wound<br>Verbund-Erregung<br>Excitation compound<br>De excitación mixta | **Eccitazione in serie**<br>Series wound<br>Reihenschluss-Erregung<br>Bobinage en série<br>De excitación en serie |
| **Motori a combustione interna**<br>Internal combustion engines<br>Verbrennungsmotoren<br>Moteurs à combustion interne<br>Motores de combustión | | **≥ 8 cilindri**<br>≥ 8 cyl.<br>≥ 8 zyl.<br>≥ 8 cyl.<br>≥ 8 cil. | **6 cilindri**<br>6 cyl.<br>6 zyl.<br>6 cyl.<br>6 cil. | **≤ 4 cilindri**<br>≤ 4 cyl.<br>≤ 4 zyl.<br>≤ 4 cyl.<br>≤ 4 cil. |
| **Motori idraulici**<br>Hydraulic engines<br>Hydraulikmotoren<br>Moteurs hydrauliques<br>Motores hidráulicos | | - | - | **tutti**<br>all<br>alles<br>tous<br>todos |
| **Linee d'alberi**<br>Line shafts<br>Transmissionswellen<br>Ligne d'arbres<br>Líneas de ejes | | - | - | **tutti**<br>all<br>alles<br>tous<br>todos |

# Fattori di servizio delle cinghie POLYFLEX®

Service factors of belts POLYFLEX®
Betriebsfaktoren der Riemen POLYFLEX®
Facteurs de service des courroies POLYFLEX®
Factores de servicio de las correas POLYFLEX®

**TABELLA N. 2 - Fattore di servizio Fs secondo la natura del carico**

| Durata di servizio consigliata | | APPLICAZIONI | CLASSE | | |
|---|---|---|---|---|---|
| uso domestico | uso industriale | | I | II | III |
| - | B | Pompe centrifughe | 1,1 | 1,2 | 1,3 |
| B | C | Ventilatori | 1,1 | 1,2 | 1,3 |
| A | A | Macchine per ufficio | 1,2 | 1,3 | 1,4 |
| A | B | Agitatori | 1,3 | 1,4 | 1,5 |
| - | B | Alternatori - Generatori | 1,3 | 1,4 | 1,5 |
| A | B | Essiccatoi | 1,3 | 1,4 | 1,5 |
| A | B | Macchine per lavanderia | 1,3 | 1,4 | 1,5 |
| A | B - C | Macchine utensili | 1,3 | 1,4 | 1,5 |
| - | B | Pompe ad ingranaggi | 1,3 | 1,4 | 1,5 |
| B | C | Condizionatori d'aria | 1,4 | 1,5 | 1,6 |
| A | B | Compressori a pistoni | 1,5 | 1,6 | 1,7 |
| - | B | Compressori a vite | 1,5 | 1,6 | 1,7 |
| A | B - C | Macchine per la lavorazione del legno | 1,5 | 1,6 | 1,7 |
| - | B | Pompe alternative | 1,5 | 1,6 | 1,7 |
| A | B | Rasaerba - Macchine da giardino | 1,5 | 1,6 | 1,7 |
| - | C | Sistemi per ufficio (computers, ecc.) | 1,5 | 1,6 | 1,7 |
| - | A | Spazzaneve | 1,5 | 1,6 | 1,7 |

**A** = 3000 ÷ 5000 ore di servizio. **B** = 5000 ÷ 10000 ore di servizio. **C** = 10000 ÷ 25000 ore di servizio.

**TABLE Nr. 2 – Service factors Fs according to load nature**

| Recommended service life | | APPLICATIONS | CLASS | | |
|---|---|---|---|---|---|
| domestic purpose | industrial purpose | | I | II | III |
| - | B | Centrifugal pumps | 1,1 | 1,2 | 1,3 |
| B | C | Fans | 1,1 | 1,2 | 1,3 |
| A | A | Office equipment | 1,2 | 1,3 | 1,4 |
| A | B | Agitators | 1,3 | 1,4 | 1,5 |
| - | B | Alternators - Generators | 1,3 | 1,4 | 1,5 |
| A | B | Driers | 1,3 | 1,4 | 1,5 |
| A | B | Laundry machineries | 1,3 | 1,4 | 1,5 |
| A | B - C | Machine tools | 1,3 | 1,4 | 1,5 |
| - | B | Gear pumps | 1,3 | 1,4 | 1,5 |
| B | C | Air-conditioners | 1,4 | 1,5 | 1,6 |
| A | B | Piston compressors | 1,5 | 1,6 | 1,7 |
| - | B | Screw compressors | 1,5 | 1,6 | 1,7 |
| A | B - C | Woodworking machines | 1,5 | 1,6 | 1,7 |
| - | B | Reciprocating pumps | 1,5 | 1,6 | 1,7 |
| A | B | Lawn-mowers – Gardening machines | 1,5 | 1,6 | 1,7 |
| - | C | Office systems (computers, etc.) | 1,5 | 1,6 | 1,7 |
| - | A | Snow ploughs | 1,5 | 1,6 | 1,7 |

**A** = 3000 ÷ 5000 service hours. **B** = 5000 ÷ 10000 service hours. **C** = 10000 ÷ 25000 service hours.

# Fattori di servizio delle cinghie POLYFLEX®

Service factors of belts POLYFLEX®
Betriebsfaktoren der Riemen POLYFLEX®
Facteurs de service des courroies POLYFLEX®
Factores de servicio de las correas POLYFLEX®

**TABELLE Nr. 2 – Betriebsfaktor Fs gemäß Art der Last**

| Empfohlene Lebensdauer | | ANWENDUNGEN | KLASSE | | |
|---|---|---|---|---|---|
| Haushalt | Industriebedarf | | I | II | III |
| - | B | Kreiselpumpen | 1,1 | 1,2 | 1,3 |
| B | C | Lüfter | 1,1 | 1,2 | 1,3 |
| A | A | Büroanlagen | 1,2 | 1,3 | 1,4 |
| A | B | Rührwerke | 1,3 | 1,4 | 1,5 |
| - | B | Wechselstrommaschinen - Generatoren | 1,3 | 1,4 | 1,5 |
| A | B | Trocknungsanlagen | 1,3 | 1,4 | 1,5 |
| A | B | Wäschereimaschinen | 1,3 | 1,4 | 1,5 |
| A | B - C | Werkzeugmaschinen | 1,3 | 1,4 | 1,5 |
| - | B | Getriebepumpen | 1,3 | 1,4 | 1,5 |
| B | C | Klimaanlagen | 1,4 | 1,5 | 1,6 |
| A | B | Kolbenkompressoren | 1,5 | 1,6 | 1,7 |
| - | B | Schraubenverdichter | 1,5 | 1,6 | 1,7 |
| A | B - C | Holzbearbeitungsmaschinen | 1,5 | 1,6 | 1,7 |
| - | B | Stossweise arbeitende Pumpen | 1,5 | 1,6 | 1,7 |
| A | B | Rasenmäher - Gartengeräte | 1,5 | 1,6 | 1,7 |
| - | C | Bürosysteme (Rechner, usw.) | 1,5 | 1,6 | 1,7 |
| - | A | Schneepflüge | 1,5 | 1,6 | 1,7 |

**A** = 3000 ÷ 5000 Betriebsstunden. **B** = 5000 ÷ 10000 Betriebsstunden. **C** = 10000 ÷ 25000 Betriebsstunden.

**TABLEAU Nr. 2 – Facteur de service Fs selon la nature de la charge**

| Durée de service recommandée | | APPLICATIONS | CLASSE | | |
|---|---|---|---|---|---|
| usage domestique | usage industriel | | I | II | III |
| - | B | Pompes centrifuges | 1,1 | 1,2 | 1,3 |
| B | C | Ventilateurs | 1,1 | 1,2 | 1,3 |
| A | A | Machines de bureau | 1,2 | 1,3 | 1,4 |
| A | B | Agitateurs | 1,3 | 1,4 | 1,5 |
| - | B | Alternateurs – Générateurs | 1,3 | 1,4 | 1,5 |
| A | B | Séchoirs | 1,3 | 1,4 | 1,5 |
| A | B | Installations pour blanchisserie | 1,3 | 1,4 | 1,5 |
| A | B - C | Machines | 1,3 | 1,4 | 1,5 |
| - | B | Pompes à engrenages | 1,3 | 1,4 | 1,5 |
| B | C | Humidificateurs | 1,4 | 1,5 | 1,6 |
| A | B | Compresseurs à pistons | 1,5 | 1,6 | 1,7 |
| - | B | Compresseurs à vis | 1,5 | 1,6 | 1,7 |
| A | B - C | Machines pour le travail du bois | 1,5 | 1,6 | 1,7 |
| - | B | Pompes alternatives | 1,5 | 1,6 | 1,7 |
| A | B | Coupe-gazon – Machines de jardin | 1,5 | 1,6 | 1,7 |
| - | C | Systèmes de bureau (ordinateurs, etc.) | 1,5 | 1,6 | 1,7 |
| - | A | Chasse-neige | 1,5 | 1,6 | 1,7 |

**A** = 3000 ÷ 5000 heures de service. **B** = 5000 ÷ 10000 heures de service. **C** = 10000 ÷ 25000 heures de service.

# Fattori di servizio delle cinghie POLYFLEX®

Service factors of belts POLYFLEX®
Betriebsfaktoren der Riemen POLYFLEX®
Facteurs de service des courroies POLYFLEX®
Factores de servicio de las correas POLYFLEX®

**TABLA Nro. 2 – Factor de servicio Fs según del tipo de carga**

| Duración de servicio aconsejada | | APLICACIONES | CLASE | | |
|---|---|---|---|---|---|
| empleo doméstico | empleo industrial | | I | II | III |
| - | B | Bombas centrífugas | 1,1 | 1,2 | 1,3 |
| B | C | Ventiladores | 1,1 | 1,2 | 1,3 |
| A | A | Equipos para oficinas | 1,2 | 1,3 | 1,4 |
| A | B | Agitadores | 1,3 | 1,4 | 1,5 |
| - | B | Alternadores - Generadores | 1,3 | 1,4 | 1,5 |
| A | B | Secadores | 1,3 | 1,4 | 1,5 |
| A | B | Maquinaria de lavandería | 1,3 | 1,4 | 1,5 |
| A | B - C | Máquinas herramientas | 1,3 | 1,4 | 1,5 |
| - | B | Bombas de engranajes | 1,3 | 1,4 | 1,5 |
| B | C | Climatozadores | 1,4 | 1,5 | 1,6 |
| A | B | Compresores de émbolo | 1,5 | 1,6 | 1,7 |
| - | B | Compresores de rosca | 1,5 | 1,6 | 1,7 |
| A | B - C | Maquinaria para trabajar madera | 1,5 | 1,6 | 1,7 |
| - | B | Bombas de pistón | 1,5 | 1,6 | 1,7 |
| A | B | Cortacéspedes – Máquinas de jardinería | 1,5 | 1,6 | 1,7 |
| - | C | Sistémas para oficina (ordenadores, etc.) | 1,5 | 1,6 | 1,7 |
| - | A | Quitanieves | 1,5 | 1,6 | 1,7 |

**A** = 3000 ÷ 5000 horas de servicio. **B** = 5000 ÷ 10000 horas de servicio. **C** = 10000 ÷ 25000 horas de servicio.

**TABELLA N. 3 - Fattore di correzione Cy per archi di contatto y, sulla puleggia minore, inferiori a 180°**
TABLE Nr. 3 - Correction factor Cy for wrap angles y smaller than 180° on the smaller pulley
TABELLE Nr. 3 - Korrekturfaktor Cy für Umschlingungsbögen y, auf der kleineren Scheibe, unter 180°
TABLEAU Nr. 3 - Facteur de correction Cy pour arcs de contact y, sur la petite poulie, inférieurs à 180°
TABLA Nro. 3 - Coeficiente de corrección Cy para ángulos abarcados y, inferiores a 180° en la polea pequeña

| **y** | 180° | 174° | 169° | 163° | 157° | 151° | 145° | 139° | 133° | 127° | 120° | 113° | 106° | 99° | 91° |
|---|---|---|---|---|---|---|---|---|---|---|---|---|---|---|---|
| **Cy** | 1,00 | 0,99 | 0,97 | 0,96 | 0,94 | 0,93 | 0,91 | 0,89 | 0,87 | 0,85 | 0,82 | 0,80 | 0,77 | 0,73 | 0,70 |

**TABELLA N. 4 - Diametri di puleggia consigliati**
TABLE Nr. 4 - Recommended pulley diameters
TABELLE Nr. 4 - Empfohlene Riemenscheibendurchmesser
TABLEAU Nr. 4 - Diamètres de poulie recommandés
TABLA Nro. 4 - Diámetros de polea aconsejados

| **Sezione** Section Profil Section Perfil | **Diametro esterno della puleggia minore (mm)** Outside diameter of smaller pulley (mm) Außendurchmesser der kleinen Scheibe (mm) Diamètre extérieur de la petite poulie (mm) Diámetro exterior de la polea pequeña (mm) | | | | | | | | | | | | | | | | | | | | |
|---|---|---|---|---|---|---|---|---|---|---|---|---|---|---|---|---|---|---|---|---|---|
| **3M** | 17[1)] | 18 | 19 | 20 | 21 | 22 | 23 | 25 | 26 | 28 | 30 | 32 | | | | | | | | | |
| **5M** | 26[1)] | 28 | 30 | 32 | 34 | 36 | 38 | 40 | 42 | 45 | 48 | 50 | 63 | 80 | 100 | 125 | 160 | 200 | 250 | 315 | 400 |
| **7M** | 42[1)] | 45 | 48 | 50 | 53 | 56 | 60 | 63 | 67 | 71 | 75 | 80 | 100 | 125 | 160 | 200 | 250 | 315 | 400 | 500 | 630 |
| **11M** | 67[1)] | 71 | 75 | 80 | 85 | 90 | 95 | 100 | 106 | 112 | 118 | 125 | 160 | 200 | 250 | 315 | 400 | 500 | 630 | | |

**1) Diametri minimi in relazione alla sezione della cinghia.**
Min. diameters according to belt section.
Minimaldurchmesser im Vergleich zum Riemenprofil.
Diamètres minimales par rapport à la section de la courroie.
Diámetros mínimos en relación al perfil de la correa.

# Prestazioni base (Pb) delle cinghie POLYFLEX®

Basic performances (Pb) of belts POLYFLEX®
Grundleistungen (Pb) der Riemen POLYFLEX®
Performances de base (Pb) des courroies POLYFLEX®
Prestaciones básicas (Pb) de las correas POLYFLEX®

**Sezione**
Section
Profil
Section
Perfil

# 3M

**TABELLA N. 5/A - Potenze trasmesse in kW**
TABLE Nr. 5/A - Power ratings in kW
TABELLE Nr. 5/A - Leistungswerte in kW
TABLEAU Nr. 5/A - Puissances transmises en kW
TABLA Nro. 5/A - Potencias de régimen en kW

**5000** Ore / Hours - Stunden / Heures - Horas

**Diametro esterno della puleggia minore (mm)**
Outside diameter of smaller pulley (mm) - Außendurchmesser der kleinen Scheibe (mm)
Diamètre extérieur de la petite poulie (mm) - Diámetro exterior de la polea pequeña (mm)

| Numero di giri al minuto della puleggia minore / Rpm of smaller pulley / U/min der kleinen Scheibe / Tr/min. de la petite poulie / Número de r.p.m. de la polea pequeña | 17 | 18 | 19 | 20 | 21 | 22 | 23 | 25 | 26 | 28 | 30 | 31 |
|---|---|---|---|---|---|---|---|---|---|---|---|---|
| 950 | 0,029 | 0,035 | 0,043 | 0,049 | 0,055 | 0,070 | 0,077 | 0,092 | 0,098 | 0,112 | 0,133 | 0,147 |
| 1000 | 0,029 | 0,036 | 0,044 | 0,051 | 0,058 | 0,073 | 0,080 | 0,095 | 0,102 | 0,117 | 0,139 | 0,154 |
| 1500 | 0,036 | 0,051 | 0,066 | 0,066 | 0,081 | 0,103 | 0,110 | 0,125 | 0,141 | 0,163 | 0,193 | 0,216 |
| 1750 | 0,036 | 0,051 | 0,066 | 0,073 | 0,088 | 0,110 | 0,124 | 0,139 | 0,161 | 0,183 | 0,213 | 0,242 |
| 2000 | 0,036 | 0,051 | 0,066 | 0,080 | 0,095 | 0,117 | 0,139 | 0,154 | 0,183 | 0,205 | 0,235 | 0,271 |
| 3000 | 0,044 | 0,066 | 0,088 | 0,110 | 0,124 | 0,154 | 0,183 | 0,213 | 0,249 | 0,286 | 0,323 | 0,367 |
| 3450 | 0,036 | 0,066 | 0,088 | 0,117 | 0,139 | 0,169 | 0,205 | 0,235 | 0,271 | 0,316 | 0,360 | 0,411 |
| 4000 | 0,036 | 0,066 | 0,095 | 0,124 | 0,154 | 0,183 | 0,220 | 0,257 | 0,301 | 0,352 | 0,404 | 0,463 |
| 5000 | 0,022 | 0,066 | 0,102 | 0,132 | 0,169 | 0,213 | 0,257 | 0,301 | 0,352 | 0,411 | 0,477 | 0,543 |
| 6000 | 0,007 | 0,058 | 0,102 | 0,139 | 0,183 | 0,235 | 0,286 | 0,338 | 0,396 | 0,463 | 0,536 | 0,617 |
| 7000 | - | 0,044 | 0,095 | 0,147 | 0,191 | 0,249 | 0,308 | 0,367 | 0,411 | 0,514 | 0,595 | 0,683 |
| 8000 | - | 0,022 | 0,088 | 0,139 | 0,198 | 0,264 | 0,330 | 0,396 | 0,477 | 0,558 | 0,654 | 0,749 |
| 9000 | - | - | 0,073 | 0,139 | 0,198 | 0,279 | 0,345 | 0,418 | 0,507 | 0,595 | 0,705 | 0,808 |
| 10000 | - | - | 0,058 | 0,132 | 0,198 | 0,279 | 0,360 | 0,441 | 0,536 | 0,632 | 0,749 | 0,867 |
| 11000 | - | - | 0,036 | 0,117 | 0,191 | 0,279 | 0,367 | 0,455 | 0,558 | 0,668 | 0,786 | 0,911 |
| 12000 | - | - | 0,014 | 0,102 | 0,183 | 0,279 | 0,374 | 0,470 | 0,580 | 0,698 | 0,830 | 0,962 |

**10000** Ore / Hours - Stunden / Heures - Horas

**Diametro esterno della puleggia minore (mm)**
Outside diameter of smaller pulley (mm) - Außendurchmesser der kleinen Scheibe (mm)
Diamètre extérieur de la petite poulie (mm) - Diámetro exterior de la polea pequeña (mm)

| Numero di giri al minuto della puleggia minore / Rpm of smaller pulley / U/min der kleinen Scheibe / Tr/min. de la petite poulie / Número de r.p.m. de la polea pequeña | 17 | 18 | 19 | 20 | 21 | 22 | 23 | 25 | 26 | 28 | 30 | 31 |
|---|---|---|---|---|---|---|---|---|---|---|---|---|
| 950 | 0,022 | 0,029 | 0,035 | 0,042 | 0,048 | 0,055 | 0,063 | 0,077 | 0,084 | 0,098 | 0,118 | 0,126 |
| 1000 | 0,022 | 0,029 | 0,036 | 0,044 | 0,051 | 0,058 | 0,066 | 0,080 | 0,088 | 0,103 | 0,117 | 0,132 |
| 1500 | 0,022 | 0,029 | 0,044 | 0,058 | 0,073 | 0,081 | 0,096 | 0,103 | 0,125 | 0,147 | 0,164 | 0,186 |
| 1750 | 0,022 | 0,029 | 0,044 | 0,058 | 0,073 | 0,088 | 0,103 | 0,117 | 0,139 | 0,161 | 0,184 | 0,206 |
| 2000 | 0,014 | 0,036 | 0,044 | 0,058 | 0,073 | 0,095 | 0,110 | 0,132 | 0,154 | 0,176 | 0,206 | 0,228 |
| 3000 | - | 0,029 | 0,051 | 0,073 | 0,088 | 0,117 | 0,139 | 0,169 | 0,198 | 0,235 | 0,272 | 0,309 |
| 3450 | - | 0,022 | 0,051 | 0,073 | 0,095 | 0,125 | 0,154 | 0,184 | 0,220 | 0,257 | 0,294 | 0,338 |
| 4000 | - | 0,014 | 0,044 | 0,073 | 0,095 | 0,132 | 0,161 | 0,198 | 0,235 | 0,279 | 0,331 | 0,375 |
| 5000 | - | - | 0,029 | 0,066 | 0,095 | 0,139 | 0,184 | 0,220 | 0,272 | 0,316 | 0,375 | 0,434 |
| 6000 | - | - | 0,007 | 0,051 | 0,095 | 0,139 | 0,191 | 0,235 | 0,294 | 0,353 | 0,419 | 0,485 |
| 7000 | - | - | - | 0,036 | 0,080 | 0,139 | 0,191 | 0,250 | 0,316 | 0,375 | 0,456 | 0,529 |
| 8000 | - | - | - | 0,007 | 0,066 | 0,132 | 0,191 | 0,257 | 0,331 | 0,397 | 0,485 | 0,574 |
| 9000 | - | - | - | - | 0,044 | 0,117 | 0,191 | 0,257 | 0,338 | 0,419 | 0,515 | 0,603 |
| 10000 | - | - | - | - | 0,022 | 0,103 | 0,184 | 0,257 | 0,345 | 0,434 | 0,529 | 0,632 |
| 11000 | - | - | - | - | - | 0,088 | 0,169 | 0,250 | 0,345 | 0,441 | 0,552 | 0,655 |
| 12000 | - | - | - | - | - | 0,058 | 0,154 | 0,242 | 0,345 | 0,448 | 0,559 | 0,677 |

**25000** Ore / Hours - Stunden / Heures - Horas

**Diametro esterno della puleggia minore (mm)**
Outside diameter of smaller pulley (mm) - Außendurchmesser der kleinen Scheibe (mm)
Diamètre extérieur de la petite poulie (mm) - Diámetro exterior de la polea pequeña (mm)

| Numero di giri al minuto della puleggia minore / Rpm of smaller pulley / U/min der kleinen Scheibe / Tr/min. de la petite poulie / Número de r.p.m. de la polea pequeña | 17 | 18 | 19 | 20 | 21 | 22 | 23 | 25 | 26 | 28 | 30 | 31 |
|---|---|---|---|---|---|---|---|---|---|---|---|---|
| 950 | 0,008 | 0,015 | 0,023 | 0,029 | 0,036 | 0,044 | 0,050 | 0,056 | 0,070 | 0,077 | 0,092 | 0,107 |
| 1000 | 0,007 | 0,014 | 0,022 | 0,029 | 0,036 | 0,044 | 0,051 | 0,058 | 0,073 | 0,080 | 0,095 | 0,110 |
| 1500 | - | 0,006 | 0,014 | 0,029 | 0,036 | 0,045 | 0,059 | 0,072 | 0,096 | 0,109 | 0,125 | 0,147 |
| 1750 | - | - | 0,014 | 0,029 | 0,036 | 0,051 | 0,066 | 0,080 | 0,103 | 0,117 | 0,139 | 0,161 |
| 2000 | - | - | 0,014 | 0,029 | 0,036 | 0,058 | 0,073 | 0,088 | 0,110 | 0,125 | 0,154 | 0,176 |
| 3000 | - | - | - | 0,007 | 0,029 | 0,058 | 0,080 | 0,103 | 0,132 | 0,154 | 0,191 | 0,220 |
| 3450 | - | - | - | - | 0,022 | 0,051 | 0,080 | 0,103 | 0,132 | 0,169 | 0,206 | 0,242 |
| 4000 | - | - | - | - | 0,007 | 0,044 | 0,073 | 0,103 | 0,139 | 0,176 | 0,213 | 0,257 |
| 5000 | - | - | - | - | - | 0,022 | 0,058 | 0,095 | 0,139 | 0,184 | 0,235 | 0,279 |
| 6000 | - | - | - | - | - | - | 0,036 | 0,080 | 0,132 | 0,184 | 0,242 | 0,294 |
| 7000 | - | - | - | - | - | - | 0,007 | 0,058 | 0,117 | 0,176 | 0,242 | 0,301 |
| 8000 | - | - | - | - | - | - | - | 0,036 | 0,103 | 0,161 | 0,235 | 0,309 |
| 9000 | - | - | - | - | - | - | - | - | 0,073 | 0,147 | 0,220 | 0,301 |
| 10000 | - | - | - | - | - | - | - | - | 0,044 | 0,117 | 0,206 | 0,287 |

# Prestazioni base (Pb) delle cinghie POLYFLEX®

Basic performances (Pb) of belts POLYFLEX®
Grundleistungen (Pb) der Riemen POLYFLEX®
Performances de base (Pb) des courroies POLYFLEX®
Prestaciones básicas (Pb) de las correas POLYFLEX®

**Sezione**
Section
Profil
Section
Perfil

# 5M

**TABELLA N. 5/B - Potenze trasmesse in kW**
TABLE Nr. 5/B - Power ratings in kW
TABELLE Nr. 5/B - Leistungswerte in kW
TABLEAU Nr. 5/B - Puissances transmises en kW
TABLA Nro. 5/B - Potencias de régimen en kW

| **5000** Ore / Hours - Stunden / Heures - Horas | **Diametro esterno della puleggia minore (mm)** Outside diameter of smaller pulley (mm) - Außendurchmesser der kleinen Scheibe (mm) Diamètre extérieur de la petite poulie (mm) - Diámetro exterior de la polea pequeña (mm) | | | | | | | | | | | |
|---|---|---|---|---|---|---|---|---|---|---|---|---|
| **Numero di giri al minuto della puleggia minore** Rpm of smaller pulley U/min der kleinen Scheibe Tr/min. de la petite poulie Número de r.p.m. de la polea pequeña | **26** | **28** | **30** | **31** | **33** | **35** | **37** | **40** | **42** | **45** | **47** | **50** |
| 950 | 0,106 | 0,125 | 0,154 | 0,184 | 0,217 | 0,245 | 0,282 | 0,324 | 0,365 | 0,414 | 0,455 | 0,505 |
| 1000 | 0,110 | 0,132 | 0,161 | 0,191 | 0,227 | 0,257 | 0,294 | 0,338 | 0,382 | 0,433 | 0,477 | 0,529 |
| 1160 | 0,124 | 0,154 | 0,183 | 0,213 | 0,257 | 0,294 | 0,330 | 0,382 | 0,433 | 0,492 | 0,543 | 0,602 |
| 1500 | 0,156 | 0,186 | 0,222 | 0,274 | 0,312 | 0,364 | 0,417 | 0,477 | 0,551 | 0,625 | 0,699 | 0,767 |
| 1750 | 0,169 | 0,205 | 0,249 | 0,301 | 0,352 | 0,411 | 0,470 | 0,536 | 0,617 | 0,698 | 0,779 | 0,859 |
| 2000 | 0,183 | 0,227 | 0,279 | 0,330 | 0,396 | 0,463 | 0,529 | 0,602 | 0,690 | 0,779 | 0,867 | 0,962 |
| 3000 | 0,242 | 0,301 | 0,374 | 0,455 | 0,543 | 0,639 | 0,735 | 0,837 | 0,962 | 1,095 | 1,220 | 1,352 |
| 3450 | 0,257 | 0,330 | 0,418 | 0,507 | 0,602 | 0,712 | 0,815 | 0,940 | 1,080 | 1,227 | 1,374 | 1,521 |
| 4000 | 0,279 | 0,367 | 0,463 | 0,558 | 0,676 | 0,793 | 0,918 | 1,058 | 1,220 | 1,381 | 1,550 | 1,719 |
| 5000 | 0,308 | 0,411 | 0,536 | 0,654 | 0,801 | 0,940 | 1,087 | 1,264 | 1,455 | 1,653 | 1,852 | 2,058 |
| 6000 | 0,330 | 0,455 | 0,595 | 0,742 | 0,904 | 1,080 | 1,249 | 1,447 | 1,675 | 1,911 | 2,146 | 2,381 |
| 7000 | 0,345 | 0,492 | 0,654 | 0,815 | 1,006 | 1,205 | 1,403 | 1,631 | 1,888 | 2,146 | 2,418 | 2,682 |
| 8000 | 0,352 | 0,514 | 0,698 | 0,889 | 1,102 | 1,315 | 1,543 | 1,793 | 2,087 | 2,381 | 2,675 | 2,976 |
| 9000 | 0,352 | 0,536 | 0,742 | 0,948 | 1,183 | 1,425 | 1,675 | 1,955 | 2,271 | 2,594 | 2,917 | 3,248 |
| 10000 | 0,354 | 0,543 | 0,771 | 0,999 | 1,264 | 1,528 | 1,793 | 2,102 | 2,447 | 2,800 | 3,153 | 3,505 |
| 11000 | 0,323 | 0,551 | 0,801 | 1,051 | 1,330 | 1,617 | 1,911 | 2,241 | 2,609 | 2,991 | 3,373 | 3,755 |
| 12000 | 0,301 | 0,551 | 0,823 | 1,087 | 1,396 | 1,705 | 2,013 | 2,336 | 2,770 | 3,167 | 3,579 | 3,983 |

| **10000** Ore / Hours - Stunden / Heures - Horas | **Diametro esterno della puleggia minore (mm)** Outside diameter of smaller pulley (mm) - Außendurchmesser der kleinen Scheibe (mm) Diamètre extérieur de la petite poulie (mm) - Diámetro exterior de la polea pequeña (mm) | | | | | | | | | | | |
|---|---|---|---|---|---|---|---|---|---|---|---|---|
| **Numero di giri al minuto della puleggia minore** Rpm of smaller pulley U/min der kleinen Scheibe Tr/min. de la petite poulie Número de r.p.m. de la polea pequeña | **26** | **28** | **30** | **31** | **33** | **35** | **37** | **40** | **42** | **45** | **47** | **50** |
| 950 | 0,092 | 0,115 | 0,135 | 0,164 | 0,191 | 0,219 | 0,254 | 0,289 | 0,330 | 0,373 | 0,415 | 0,456 |
| 1000 | 0,095 | 0,117 | 0,139 | 0,169 | 0,198 | 0,228 | 0,264 | 0,301 | 0,345 | 0,390 | 0,434 | 0,478 |
| 1160 | 0,103 | 0,125 | 0,154 | 0,184 | 0,220 | 0,257 | 0,294 | 0,338 | 0,390 | 0,441 | 0,493 | 0,544 |
| 1500 | 0,125 | 0,155 | 0,198 | 0,236 | 0,282 | 0,326 | 0,366 | 0,431 | 0,499 | 0,522 | 0,626 | 0,692 |
| 1750 | 0,132 | 0,169 | 0,213 | 0,257 | 0,309 | 0,360 | 0,412 | 0,478 | 0,552 | 0,618 | 0,699 | 0,772 |
| 2000 | 0,139 | 0,184 | 0,228 | 0,279 | 0,338 | 0,397 | 0,463 | 0,529 | 0,610 | 0,691 | 0,780 | 0,861 |
| 3000 | 0,169 | 0,228 | 0,301 | 0,375 | 0,456 | 0,544 | 0,632 | 0,728 | 0,846 | 0,964 | 1,081 | 1,199 |
| 3450 | 0,176 | 0,242 | 0,323 | 0,404 | 0,500 | 0,596 | 0,699 | 0,809 | 0,942 | 1,074 | 1,207 | 1,339 |
| 4000 | 0,176 | 0,257 | 0,353 | 0,448 | 0,552 | 0,662 | 0,780 | 0,905 | 1,052 | 1,199 | 1,354 | 1,508 |
| 5000 | 0,176 | 0,279 | 0,397 | 0,507 | 0,640 | 0,772 | 0,912 | 1,067 | 1,243 | 1,427 | 1,604 | 1,788 |
| 6000 | 0,161 | 0,287 | 0,426 | 0,559 | 0,713 | 0,875 | 1,030 | 1,214 | 1,420 | 1,626 | 1,840 | 2,053 |
| 7000 | 0,132 | 0,279 | 0,441 | 0,596 | 0,780 | 0,956 | 1,140 | 1,346 | 1,582 | 1,817 | 2,060 | 2,303 |
| 8000 | 0,095 | 0,272 | 0,456 | 0,632 | 0,831 | 1,037 | 1,236 | 1,472 | 1,729 | 1,994 | 2,266 | 2,531 |
| 9000 | 0,051 | 0,250 | 0,456 | 0,655 | 0,875 | 1,104 | 1,324 | 1,582 | 1,869 | 2,156 | 2,450 | 2,745 |
| 10000 | - | 0,213 | 0,448 | 0,669 | 0,912 | 1,155 | 1,405 | 1,685 | 1,994 | 2,311 | 2,627 | 2,944 |
| 11000 | - | 0,176 | 0,434 | 0,677 | 0,942 | 1,207 | 1,472 | 1,773 | 2,112 | 2,450 | 2,789 | 3,128 |
| 12000 | - | 0,125 | 0,412 | 0,677 | 0,964 | 1,251 | 1,530 | 1,854 | 2,215 | 2,576 | 2,936 | 3,297 |

| **25000** Ore / Hours - Stunden / Heures - Horas | **Diametro esterno della puleggia minore (mm)** Outside diameter of smaller pulley (mm) - Außendurchmesser der kleinen Scheibe (mm) Diamètre extérieur de la petite poulie (mm) - Diámetro exterior de la polea pequeña (mm) | | | | | | | | | | | |
|---|---|---|---|---|---|---|---|---|---|---|---|---|
| **Numero di giri al minuto della puleggia minore** Rpm of smaller pulley U/min der kleinen Scheibe Tr/min. de la petite poulie Número de r.p.m. de la polea pequeña | **26** | **28** | **30** | **31** | **33** | **35** | **37** | **40** | **42** | **45** | **47** | **50** |
| 950 | 0,066 | 0,078 | 0,108 | 0,127 | 0,156 | 0,184 | 0,213 | 0,238 | 0,282 | 0,317 | 0,361 | 0,393 |
| 1000 | 0,066 | 0,080 | 0,110 | 0,132 | 0,161 | 0,191 | 0,220 | 0,250 | 0,294 | 0,331 | 0,375 | 0,412 |
| 1160 | 0,066 | 0,088 | 0,117 | 0,147 | 0,176 | 0,213 | 0,242 | 0,287 | 0,331 | 0,375 | 0,419 | 0,471 |
| 1500 | 0,073 | 0,110 | 0,134 | 0,177 | 0,214 | 0,266 | 0,297 | 0,357 | 0,401 | 0,462 | 0,521 | 0,580 |
| 1750 | 0,073 | 0,110 | 0,147 | 0,191 | 0,235 | 0,287 | 0,331 | 0,390 | 0,448 | 0,515 | 0,581 | 0,647 |
| 2000 | 0,073 | 0,110 | 0,161 | 0,206 | 0,257 | 0,309 | 0,368 | 0,426 | 0,500 | 0,574 | 0,647 | 0,721 |
| 3000 | 0,051 | 0,110 | 0,184 | 0,250 | 0,323 | 0,404 | 0,478 | 0,574 | 0,669 | 0,772 | 0,875 | 0,978 |
| 3450 | 0,029 | 0,103 | 0,184 | 0,264 | 0,353 | 0,434 | 0,522 | 0,625 | 0,736 | 0,853 | 0,971 | 1,089 |
| 4000 | - | 0,095 | 0,184 | 0,272 | 0,375 | 0,471 | 0,574 | 0,691 | 0,816 | 0,949 | 1,081 | 1,214 |
| 5000 | - | 0,051 | 0,176 | 0,287 | 0,404 | 0,529 | 0,647 | 0,787 | 0,942 | 1,096 | 1,258 | 1,413 |
| 6000 | - | - | 0,147 | 0,279 | 0,426 | 0,566 | 0,706 | 0,868 | 1,052 | 1,229 | 1,413 | 1,597 |
| 7000 | - | - | 0,103 | 0,257 | 0,426 | 0,596 | 0,758 | 0,942 | 1,140 | 1,346 | 1,552 | 1,759 |
| 8000 | - | - | 0,044 | 0,228 | 0,419 | 0,610 | 0,787 | 0,993 | 1,221 | 1,449 | 1,678 | 1,906 |
| 9000 | - | - | - | 0,184 | 0,404 | 0,610 | 0,809 | 1,037 | 1,288 | 1,530 | 1,781 | 2,031 |
| 10000 | - | - | - | 0,132 | 0,375 | 0,603 | 0,824 | 1,067 | 1,339 | 1,604 | 1,876 | 2,141 |
| 11000 | - | - | - | 0,066 | 0,338 | 0,581 | 0,824 | 1,081 | 1,376 | 1,663 | 1,950 | 2,237 |
| 12000 | - | - | - | - | 0,287 | 0,552 | 0,809 | 1,089 | 1,398 | 1,707 | 2,009 | 2,311 |

# Prestazioni base (Pb) delle cinghie POLYFLEX®

Basic performances (Pb) of belts POLYFLEX®
Grundleistungen (Pb) der Riemen POLYFLEX®
Performances de base (Pb) des courroies POLYFLEX®
Prestaciones básicas (Pb) de las correas POLYFLEX®

**Sezione**
Section
Profil
Section
Perfil

# 7M

**TABELLA N. 5/C - Potenze trasmesse in kW**
TABLE Nr. 5/C - Power ratings in kW
TABELLE Nr. 5/C - Leistungswerte in kW
TABLEAU Nr. 5/C - Puissances transmises en kW
TABLA Nro. 5/C - Potencias de régimen en kW

**5000** Ore / Hours - Stunden / Heures - Horas

**Diametro esterno della puleggia minore (mm)**
Outside diameter of smaller pulley (mm) - Außendurchmesser der kleinen Scheibe (mm)
Diamètre extérieur de la petite poulie (mm) - Diámetro exterior de la polea pequeña (mm)

| Numero di giri al minuto della puleggia minore / Rpm of smaller pulley / U/min der kleinen Scheibe / Tr/min. de la petite poulie / Número de r.p.m. de la polea pequeña | 42 | 45 | 47 | 50 | 53 | 56 | 60 | 63 | 67 | 71 | 75 | 80 |
|---|---|---|---|---|---|---|---|---|---|---|---|---|
| 870 | 0,340 | 0,400 | 0,460 | 0,530 | 0,600 | 0,690 | 0,790 | 0,900 | 1,010 | 1,140 | 1,260 | 1,420 |
| 950 | 0,350 | 0,430 | 0,497 | 0,574 | 0,650 | 0,747 | 0,850 | 0,964 | 1,100 | 1,234 | 1,354 | 1,527 |
| 1000 | 0,370 | 0,450 | 0,520 | 0,600 | 0,680 | 0,780 | 0,890 | 1,010 | 1,150 | 1,290 | 1,420 | 1,600 |
| 1160 | 0,430 | 0,510 | 0,590 | 0,680 | 0,770 | 0,880 | 1,010 | 1,150 | 1,300 | 1,460 | 1,620 | 1,820 |
| 1500 | 0,525 | 0,628 | 0,730 | 0,851 | 0,973 | 1,116 | 1,287 | 1,451 | 1,655 | 1,886 | 2,060 | 2,324 |
| 1750 | 0,580 | 0,700 | 0,820 | 0,950 | 1,090 | 1,250 | 1,440 | 1,630 | 1,860 | 2,090 | 2,310 | 2,610 |
| 2000 | 0,640 | 0,780 | 0,920 | 1,060 | 1,220 | 1,400 | 1,610 | 1,830 | 2,090 | 2,340 | 2,590 | 2,930 |
| 3000 | 0,860 | 1,060 | 1,260 | 1,460 | 1,690 | 1,950 | 2,260 | 2,570 | 2,930 | 3,310 | 3,660 | 4,140 |
| 3450 | 0,950 | 1,170 | 1,400 | 1,630 | 1,890 | 2,180 | 2,530 | 2,880 | 3,290 | 3,710 | 4,110 | 4,650 |
| 4000 | 1,040 | 1,300 | 1,560 | 1,820 | 2,120 | 2,450 | 2,850 | 3,250 | 3,720 | 4,200 | 4,650 | 5,560 |
| 5000 | 1,200 | 1,510 | 1,830 | 2,150 | 2,510 | 2,920 | 3,400 | 3,880 | 4,450 | 5,020 | 5,560 | 6,300 |
| 6000 | 1,330 | 1,700 | 2,070 | 2,450 | 2,870 | 3,340 | 3,900 | 4,470 | 5,130 | 5,790 | 6,420 | 7,260 |
| 7000 | 1,440 | 1,870 | 2,290 | 2,730 | 3,200 | 3,740 | 4,370 | 5,010 | 5,760 | 6,500 | 7,220 | 8,160 |
| 8000 | 1,520 | 2,010 | 2,480 | 2,970 | 3,510 | 4,100 | 4,810 | 5,520 | 6,340 | 7,170 | 7,940 | 8,970 |
| 9000 | 1,590 | 2,120 | 2,650 | 3,190 | 3,780 | 4,430 | 5,200 | 5,980 | 6,870 | 7,790 | 8,600 | 9,700 |
| 10000 | 1,630 | 2,220 | 2,800 | 3,380 | 4,020 | 4,730 | 5,560 | 6,390 | 7,350 | 8,310 | 9,190 | 10,360 |

**10000** Ore / Hours - Stunden / Heures - Horas

**Diametro esterno della puleggia minore (mm)**
Outside diameter of smaller pulley (mm) - Außendurchmesser der kleinen Scheibe (mm)
Diamètre extérieur de la petite poulie (mm) - Diámetro exterior de la polea pequeña (mm)

| Numero di giri al minuto della puleggia minore / Rpm of smaller pulley / U/min der kleinen Scheibe / Tr/min. de la petite poulie / Número de r.p.m. de la polea pequeña | 42 | 45 | 47 | 50 | 53 | 56 | 60 | 63 | 67 | 71 | 75 | 80 |
|---|---|---|---|---|---|---|---|---|---|---|---|---|
| 870 | 0,287 | 0,353 | 0,412 | 0,471 | 0,544 | 0,625 | 0,721 | 0,816 | 0,927 | 1,040 | 1,155 | 1,302 |
| 950 | 0,311 | 0,376 | 0,437 | 0,507 | 0,583 | 0,668 | 0,775 | 0,881 | 0,999 | 1,126 | 1,243 | 1,396 |
| 1000 | 0,323 | 0,390 | 0,456 | 0,529 | 0,610 | 0,699 | 0,809 | 0,920 | 1,045 | 1,177 | 1,302 | 1,464 |
| 1160 | 0,360 | 0,434 | 0,515 | 0,596 | 0,691 | 0,794 | 0,912 | 1,037 | 1,184 | 1,332 | 1,479 | 1,670 |
| 1500 | 0,437 | 0,542 | 0,645 | 0,750 | 0,870 | 0,998 | 1,156 | 1,312 | 1,500 | 1,693 | 1,873 | 2,113 |
| 1750 | 0,478 | 0,596 | 0,713 | 0,831 | 0,964 | 1,111 | 1,288 | 1,646 | 1,678 | 1,891 | 2,097 | 2,369 |
| 2000 | 0,522 | 0,655 | 0,787 | 0,920 | 1,067 | 1,236 | 1,435 | 1,633 | 1,876 | 2,112 | 2,347 | 2,656 |
| 3000 | 0,677 | 0,861 | 1,052 | 1,243 | 1,457 | 1,700 | 1,979 | 2,274 | 2,612 | 2,951 | 3,275 | 3,716 |
| 3450 | 0,728 | 0,942 | 1,155 | 1,376 | 1,619 | 1,891 | 2,208 | 2,539 | 2,914 | 3,304 | 3,672 | 4,165 |
| 4000 | 0,787 | 1,030 | 1,273 | 1,523 | 1,803 | 2,112 | 2,472 | 2,848 | 3,275 | 3,716 | 4,128 | 4,688 |
| 5000 | 0,861 | 1,162 | 1,464 | 1,766 | 2,104 | 2,480 | 2,921 | 3,370 | 3,886 | 4,416 | 4,909 | 5,578 |
| 6000 | 0,912 | 1,273 | 1,626 | 1,979 | 2,377 | 2,811 | 3,319 | 3,841 | 4,445 | 5,048 | 5,623 | 6,388 |
| 7000 | 0,934 | 1,346 | 1,751 | 2,163 | 2,612 | 3,105 | 3,687 | 4,276 | 4,953 | 5,630 | 6,270 | 7,124 |
| 8000 | 0,934 | 1,398 | 1,854 | 2,311 | 2,811 | 3,363 | 4,011 | 4,658 | 5,402 | 6,152 | 6,852 | 7,801 |
| 9000 | 0,905 | 1,427 | 1,935 | 2,436 | 2,980 | 3,584 | 4,290 | 4,997 | 5,807 | 6,616 | 7,360 | 8,390 |
| 10000 | 0,846 | 1,420 | 1,979 | 2,524 | 3,120 | 3,775 | 4,533 | 5,291 | 6,152 | 7,014 | 7,801 | 8,832 |

**25000** Ore / Hours - Stunden / Heures - Horas

**Diametro esterno della puleggia minore (mm)**
Outside diameter of smaller pulley (mm) - Außendurchmesser der kleinen Scheibe (mm)
Diamètre extérieur de la petite poulie (mm) - Diámetro exterior de la polea pequeña (mm)

| Numero di giri al minuto della puleggia minore / Rpm of smaller pulley / U/min der kleinen Scheibe / Tr/min. de la petite poulie / Número de r.p.m. de la polea pequeña | 42 | 45 | 47 | 50 | 53 | 56 | 60 | 63 | 67 | 71 | 75 | 80 |
|---|---|---|---|---|---|---|---|---|---|---|---|---|
| 870 | 0,220 | 0,279 | 0,331 | 0,390 | 0,460 | 0,529 | 0,618 | 0,699 | 0,802 | 0,912 | 1,008 | 1,140 |
| 950 | 0,235 | 0,300 | 0,354 | 0,417 | 0,485 | 0,564 | 0,664 | 0,753 | 0,866 | 0,979 | 1,084 | 1,221 |
| 1000 | 0,242 | 0,319 | 0,368 | 0,434 | 0,507 | 0,588 | 0,691 | 0,787 | 0,905 | 1,023 | 1,133 | 1,280 |
| 1160 | 0,264 | 0,338 | 0,412 | 0,485 | 0,574 | 0,662 | 0,772 | 0,890 | 1,023 | 1,155 | 1,280 | 1,457 |
| 1500 | 0,310 | 0,412 | 0,496 | 0,601 | 0,698 | 0,831 | 0,961 | 1,104 | 1,280 | 1,445 | 1,615 | 1,826 |
| 1750 | 0,331 | 0,441 | 0,544 | 0,655 | 0,772 | 0,912 | 1,067 | 1,229 | 1,420 | 1,611 | 1,795 | 2,038 |
| 2000 | 0,353 | 0,471 | 0,596 | 0,713 | 0,853 | 1,000 | 1,184 | 1,368 | 1,575 | 1,795 | 1,994 | 2,274 |
| 3000 | 0,397 | 0,574 | 0,750 | 0,927 | 1,118 | 1,339 | 1,589 | 1,854 | 2,149 | 2,458 | 2,745 | 3,135 |
| 3450 | 0,397 | 0,603 | 0,802 | 1,000 | 1,221 | 1,472 | 1,759 | 2,046 | 2,384 | 2,730 | 3,054 | 3,488 |
| 4000 | 0,390 | 0,625 | 0,853 | 1,081 | 1,339 | 1,611 | 1,943 | 2,274 | 2,656 | 3,039 | 3,407 | 3,893 |
| 5000 | 0,338 | 0,640 | 0,920 | 1,199 | 1,508 | 1,847 | 2,237 | 2,634 | 3,091 | 3,554 | 3,989 | 4,570 |
| 6000 | 0,257 | 0,610 | 0,949 | 1,280 | 1,641 | 2,031 | 2,487 | 2,951 | 3,473 | 4,003 | 4,504 | 5,166 |
| 7000 | 0,132 | 0,552 | 0,949 | 1,324 | 1,736 | 2,178 | 2,693 | 3,208 | 3,805 | 4,393 | 4,945 | 5,681 |
| 8000 | - | 0,456 | 0,905 | 1,332 | 1,778 | 2,288 | 2,855 | 3,429 | 4,077 | 4,717 | 5,321 | 6,116 |
| 9000 | - | 0,331 | 0,831 | 1,310 | 1,810 | 2,335 | 2,973 | 3,591 | 4,290 | 4,982 | 5,623 | 6,454 |
| 10000 | - | 0,169 | 0,728 | 1,243 | 1,795 | 2,377 | 3,047 | 3,702 | 4,445 | 5,174 | 5,843 | 6,712 |

# Prestazioni base (Pb) delle cinghie POLYFLEX®

Basic performances (Pb) of belts POLYFLEX®
Grundleistungen (Pb) der Riemen POLYFLEX®
Performances de base (Pb) des courroies POLYFLEX®
Prestaciones básicas (Pb) de las correas POLYFLEX®

**Sezione**
Section
Profil
Section
Perfil

# 11M

**TABELLA N. 5/D - Potenze trasmesse in kW**
TABLE Nr. 5/D - Power ratings in kW
TABELLE Nr. 5/D - Leistungswerte in kW
TABLEAU Nr. 5/D - Puissances transmises en kW
TABLA Nro. 5/D - Potencias de régimen en kW

**5000** Ore / Hours - Stunden / Heures - Horas

**Diametro esterno della puleggia minore (mm)**
Outside diameter of smaller pulley (mm) - Außendurchmesser der kleinen Scheibe (mm)
Diamètre extérieur de la petite poulie (mm) - Diámetro exterior de la polea pequeña (mm)

| Numero di giri al minuto della puleggia minore / Rpm of smaller pulley / U/min der kleinen Scheibe / Tr/min. de la petite poulie / Número de r.p.m. de la polea pequeña | 67 | 71 | 75 | 80 | 85 | 90 | 95 | 100 | 106 | 112 | 118 | 125 |
|---|---|---|---|---|---|---|---|---|---|---|---|---|
| 690 | 1,070 | 1,230 | 1,390 | 1,590 | 1,810 | 2,020 | 2,250 | 2,480 | 2,740 | 3,020 | 3,310 | 3,630 |
| 870 | 1,310 | 1,510 | 1,700 | 1,960 | 2,230 | 2,480 | 2,760 | 3,040 | 3,370 | 3,720 | 4,070 | 4,470 |
| 950 | 1,404 | 1,624 | 1,834 | 2,110 | 2,394 | 2,680 | 2,974 | 3,280 | 3,630 | 4,010 | 4,394 | 4,820 |
| 1000 | 1,470 | 1,700 | 1,920 | 2,210 | 2,510 | 2,810 | 3,120 | 3,440 | 3,810 | 4,210 | 4,610 | 5,060 |
| 1160 | 1,670 | 1,930 | 2,180 | 2,510 | 2,860 | 3,220 | 3,560 | 3,920 | 4,350 | 4,810 | 5,260 | 5,260 |
| 1500 | 2,117 | 2,435 | 2,795 | 3,205 | 3,644 | 4,081 | 4,539 | 5,015 | 5,564 | 6,167 | 6,718 | 7,401 |
| 1750 | 2,360 | 2,730 | 3,090 | 3,590 | 4,090 | 4,580 | 5,100 | 5,630 | 6,250 | 6,900 | 7,570 | 8,310 |
| 2000 | 2,630 | 3,060 | 3,460 | 4,020 | 4,020 | 4,590 | 5,140 | 5,730 | 6,320 | 7,020 | 8,530 | 9,330 |
| 3000 | 3,650 | 4,260 | 4,840 | 5,640 | 6,460 | 7,250 | 8,090 | 8,970 | 9,920 | 10,950 | 12,050 | 13,230 |
| 3450 | 4,070 | 4,760 | 5,420 | 6,330 | 7,250 | 8,160 | 9,110 | 10,070 | 11,170 | 12,350 | 13,520 | 14,850 |
| 4000 | 4,560 | 5,350 | 6,100 | 7,130 | 8,160 | 9,190 | 10,290 | 11,320 | 12,570 | 13,890 | 15,210 | 16,760 |
| 5000 | 5,370 | 6,330 | 7,250 | 8,450 | 9,780 | 10,950 | 12,200 | 13,520 | 14,990 | 16,610 | 18,150 | 19,920 |
| 6000 | 6,090 | 7,220 | 8,310 | 9,700 | 11,170 | 12,570 | 14,040 | 15,510 | 17,200 | 18,960 | 20,730 | 22,640 |
| 7000 | 6,730 | 8,010 | 9,190 | 10,800 | 12,420 | 13,970 | 15,580 | 17,200 | 19,110 | 21,020 | 22,930 | 24,990 |
| 8000 | 7,270 | 8,670 | 10,000 | 11,760 | 13,520 | 15,210 | 16,980 | 18,740 | 20,730 | 22,710 | 24,700 | 26,830 |

**10000** Ore / Hours - Stunden / Heures - Horas

**Diametro esterno della puleggia minore (mm)**
Outside diameter of smaller pulley (mm) - Außendurchmesser der kleinen Scheibe (mm)
Diamètre extérieur de la petite poulie (mm) - Diámetro exterior de la polea pequeña (mm)

| Numero di giri al minuto della puleggia minore / Rpm of smaller pulley / U/min der kleinen Scheibe / Tr/min. de la petite poulie / Número de r.p.m. de la polea pequeña | 67 | 71 | 75 | 80 | 85 | 90 | 95 | 100 | 106 | 112 | 118 | 125 |
|---|---|---|---|---|---|---|---|---|---|---|---|---|
| 690 | 0,971 | 1,118 | 1,265 | 1,464 | 1,670 | 1,869 | 2,075 | 2,296 | 2,546 | 2,811 | 3,076 | 3,385 |
| 870 | 1,177 | 1,361 | 1,545 | 1,788 | 2,038 | 2,288 | 2,546 | 2,811 | 3,120 | 3,451 | 3,783 | 4,158 |
| 950 | 1,258 | 1,462 | 1,658 | 1,926 | 2,198 | 2,466 | 2,745 | 3,035 | 3,361 | 3,721 | 4,078 | 4,485 |
| 1000 | 1,317 | 1,530 | 1,736 | 2,016 | 2,303 | 2,583 | 2,877 | 3,179 | 3,525 | 3,900 | 4,276 | 4,703 |
| 1160 | 1,494 | 1,736 | 1,972 | 2,288 | 2,620 | 2,936 | 3,275 | 3,613 | 4,018 | 4,438 | 4,872 | 5,358 |
| 1500 | 1,863 | 2,191 | 2,489 | 2,901 | 3,314 | 3,717 | 4,158 | 4,607 | 5,115 | 5,654 | 6,213 | 6,803 |
| 1750 | 2,075 | 2,436 | 2,774 | 3,238 | 3,709 | 4,165 | 4,658 | 5,159 | 5,733 | 6,344 | 6,962 | 7,654 |
| 2000 | 2,311 | 2,708 | 3,091 | 3,613 | 4,515 | 4,666 | 5,218 | 5,777 | 6,425 | 7,117 | 7,801 | 8,611 |
| 3000 | 3,142 | 3,724 | 4,276 | 5,019 | 5,784 | 6,520 | 7,308 | 8,096 | 9,052 | 10,000 | 10,960 | 12,070 |
| 3450 | 3,481 | 4,136 | 4,761 | 5,608 | 6,469 | 7,293 | 8,169 | 9,052 | 10,080 | 11,180 | 12,290 | 13,540 |
| 4000 | 3,864 | 4,614 | 5,321 | 6,278 | 7,256 | 8,169 | 9,200 | 10,230 | 11,330 | 12,580 | 13,830 | 15,160 |
| 5000 | 4,482 | 5,387 | 6,248 | 7,433 | 8,537 | 9,715 | 10,890 | 12,070 | 13,460 | 14,860 | 16,330 | 17,950 |
| 6000 | 5,004 | 6,057 | 7,050 | 8,390 | 9,715 | 11,040 | 12,360 | 13,760 | 15,300 | 16,920 | 18,470 | 20,310 |
| 7000 | 5,431 | 6,624 | 7,728 | 9,200 | 10,740 | 12,140 | 13,680 | 15,160 | 16,850 | 18,620 | 20,310 | 22,150 |
| 8000 | 5,755 | 7,065 | 8,316 | 9,936 | 11,550 | 13,100 | 14,720 | 16,260 | 18,100 | 19,870 | 21,630 | 23,550 |

**25000** Ore / Hours - Stunden / Heures - Horas

**Diametro esterno della puleggia minore (mm)**
Outside diameter of smaller pulley (mm) - Außendurchmesser der kleinen Scheibe (mm)
Diamètre extérieur de la petite poulie (mm) - Diámetro exterior de la polea pequeña (mm)

| Numero di giri al minuto della puleggia minore / Rpm of smaller pulley / U/min der kleinen Scheibe / Tr/min. de la petite poulie / Número de r.p.m. de la polea pequeña | 67 | 71 | 75 | 80 | 85 | 90 | 95 | 100 | 106 | 112 | 118 | 125 |
|---|---|---|---|---|---|---|---|---|---|---|---|---|
| 690 | 0,824 | 0,964 | 1,096 | 1,280 | 1,472 | 1,648 | 1,847 | 2,046 | 2,274 | 2,517 | 2,760 | 3,039 |
| 870 | 0,986 | 1,162 | 1,332 | 1,552 | 1,778 | 2,009 | 2,252 | 2,495 | 2,774 | 3,076 | 3,376 | 3,724 |
| 950 | 1,060 | 1,248 | 1,422 | 1,668 | 1,921 | 2,159 | 2,418 | 2,686 | 2,986 | 3,309 | 3,641 | 4,004 |
| 1000 | 1,104 | 1,302 | 1,486 | 1,744 | 2,009 | 2,259 | 2,531 | 2,811 | 3,128 | 3,466 | 3,812 | 4,195 |
| 1160 | 1,236 | 1,464 | 1,678 | 1,972 | 2,274 | 2,561 | 2,870 | 3,186 | 3,554 | 3,937 | 4,327 | 4,769 |
| 1500 | 1,524 | 1,822 | 2,092 | 2,472 | 2,861 | 3,235 | 3,623 | 4,033 | 4,498 | 4,984 | 5,484 | 6,034 |
| 1750 | 1,678 | 2,009 | 2,318 | 2,745 | 3,179 | 3,559 | 4,040 | 4,496 | 5,019 | 5,571 | 6,130 | 6,763 |
| 2000 | 1,847 | 2,215 | 2,568 | 3,047 | 3,532 | 4,003 | 4,504 | 5,012 | 5,600 | 6,226 | 6,852 | 7,580 |
| 3000 | 2,421 | 2,951 | 3,459 | 4,143 | 4,835 | 5,505 | 6,219 | 6,933 | 7,728 | 8,611 | 9,464 | 10,520 |
| 3450 | 2,634 | 3,238 | 3,812 | 4,585 | 5,365 | 6,116 | 6,911 | 7,728 | 8,611 | 9,641 | 10,590 | 11,700 |
| 4000 | 2,870 | 3,554 | 4,209 | 5,078 | 5,961 | 6,808 | 7,728 | 8,611 | 9,641 | 10,740 | 11,840 | 13,020 |
| 5000 | 3,201 | 4,040 | 4,820 | 5,873 | 6,925 | 7,948 | 8,979 | 10,080 | 11,260 | 12,580 | 13,830 | 15,230 |
| 6000 | 3,429 | 4,401 | 5,306 | 6,512 | 7,728 | 8,832 | 10,080 | 11,260 | 12,650 | 14,050 | 15,450 | 17,000 |
| 7000 | 3,540 | 4,636 | 5,652 | 6,999 | 8,316 | 9,568 | 10,890 | 12,210 | 13,680 | 15,230 | 16,700 | 18,250 |
| 8000 | 3,532 | 4,747 | 5,865 | 7,360 | 8,758 | 10,150 | 11,550 | 12,880 | 14,420 | 15,970 | 17,440 | 18,980 |

# Montaggio e tensionamento delle cinghie POLYFLEX®

## Installation and tensioning of POLYFLEX® V-belts
## Montage und Spannung der POLYFLEX® Riemen
## Montage et tensionnement des courroies POLYFLEX®
## Montaje y tensado de las correas POLYFLEX®

### Montaggio delle cinghie e corsa del tenditore

**Una trasmissione deve essere progettata in modo da poter provvedere correttamente sia al montaggio che alla messa in tensione delle cinghie trapezoidali. É necessario, allo scopo, un organo tenditore; si consiglia un tenditore a slitta sul motore che rappresenta il sistema più efficace per ottenere un razionale montaggio ed una giusta tensione.**
**La tabella N. 6 che segue fornisce la variazione minima dell'interasse da provvedersi per il montaggio e per la messa in tensione delle cinghie (vedi fig. 3).**

### Belt installation and stroke of the idler

A drive must be designed in such a way as to make proper provision both for the installation and for the tensioning of the V-belts. For this purpose, a tensioning device is necessary. A slide tensioner on the motor is recommended as this represents the most efficient way of obtaining a rational installation and suitable tension. Refer to table Nr.6 to get the min. centre distance variation to apply, when mounting and tensioning the belts (see picture 3).

### Montage der Riemen und Spannungselement-Lauf

Ein Antrieb muss so geplant werden, dass sowohl eine korrekte Montage als auch die Keilriemen-Spannung erfolgen. Ein Spannungselement ist deswegen notwendig; man empfehlt einen Spannschlitten, um eine rationale Montage und korrekte Spannung darbieten zu können.
Die Tabelle Nr. 6 liefert uns eine minimale Variation des Achsabstandes, die für die Montage und für das Riemenspannen auszustatten ist (siehe Bild 3).

### Montage des courroies et course du tendeur

Une transmission doit être projetée de façon que le montage soit réalisé correctement et aussi la mise en tension des courroies trapézoïdales. À ce but il faut un mécanisme tendeur ; on recommande un tendeur à coulisseau sur le moteur, ce qui représente le système le plus efficace pour obtenir un montage rationnel et une tension correcte.
Le tableau Nr. 6 suivant indique la variation minimale de l'entraxe nécessaire pour le montage et la mise en tension des courroies (voir fig. 3).

### Montaje de las correas y trayecto del tensor

Una transmisión tiene que ser proyectada para poder prever el montaje y la puesta en tensión correctos de las correas trapeciales. Para hacer ésto se precisa un órgano tensor; aconsejamos un tensor corredero sobre el motor, que constituye el sistema más eficaz para obtener un montaje racional y una tensado correcto. La table Nro. 6 que sigue indica la variación mínima de la distancia entre centros a prever tanto para el montaje como para la puesta en tensión de las correas (véase fig. 3).

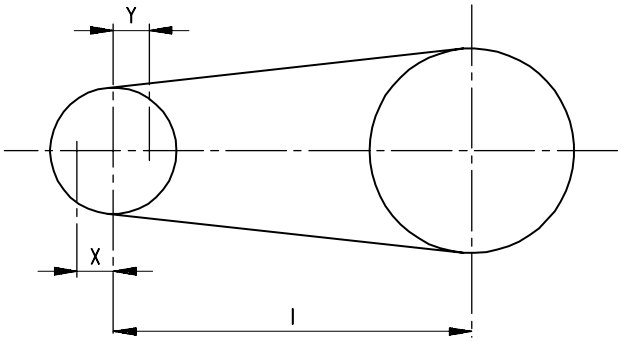


fig. 3

**L = Sviluppo della cinghia (mm)**
Belt length (mm)
Riemenabwicklung (mm)
Longueur de la courroie (mm)
Longitud de la correa (mm)

**X = Corsa per il tenditore (mm)**
Idler stroke (mm)
Spannerlauf (mm)
Course pour le tendeur (mm)
Trayecto para el tensor (mm)

**Y = Corsa per il montaggio delle cinghie (mm)**
Stroke for belt installation (mm)
Riemen-Montierungslauf (mm)
Course pour le montage des courroies (mm)
Trayecto para el montaje de las correas (mm)

**I = Interasse (mm)**
Center distance (mm)
Achsabstand (mm)
Entraxe (mm)
Distancia entre centros (mm)

**TABELLA N. 6 - Valori di X e Y secondo lo sviluppo della cinghia**
TABLE Nr. 6 - Value of X and Y according to belt length
TABELLE Nr. 6 - X- und Y-Wert gemäß der Riemenabwicklung
TABLEAU Nr. 6 - Valeurs de X et Y selon la longueur de la courroie
TABLA Nro. 6 - Valores de X e Y según la longitud de la correa

| **Sezione** Section Profil Section Perfil | **L** | **Y** Numero cinghie Number of belts - Anzahl der riemen - Nombre de courroies - Número correas | | **X** |
|---|---|---|---|---|
| | | **1** | **≥ 2** | |
| **3M** | 180 ÷ 300 | 4,0 | 5,0 | 5,0 |
| | 307 ÷ 750 | 6,0 | 6,0 | 7,5 |
| **5M** | 280 ÷ 710 | 7,5 | 10,2 | 10,2 |
| | 730 ÷ 1090 | 9,0 | 12,7 | 15,5 |
| | 1120 ÷ 1500 | 11,5 | 14,0 | 19,0 |
| **7M 11M** | 500 ÷ 710 | 7,5 | 10,2 | 10,2 |
| | 730 ÷ 1090 | 9,0 | 12,7 | 15,5 |
| | 1120 ÷ 1500 | 11,5 | 14,0 | 19,0 |
| | 1550 ÷ 1900 | 14,0 | 16,5 | 23,0 |
| | 1950 ÷ 2300 | 16,5 | 19,0 | 26,5 |

# Montaggio e tensionamento delle cinghie POLYFLEX®

## Installation and tensioning of POLYFLEX® V-belts
## Montage und Spannung der POLYFLEX® Riemen
## Montage et tensionnement des courroies POLYFLEX®
## Montaje y tensado de las correas POLYFLEX®

**Per ottenere dalla trasmissione il massimo rendimento bisogna fare molta attenzione al tensionamento della cinghia.**

In order to get the best drive performance, tension the belt very accurately.

Um die beste Antriebsleistung zu erhalten, man soll den Riemen sehr genau spannen.

Pour obtenir de la transmission le rendement maximum il faut faire beaucoup d'attention au tensionnement de la courroie.

Para obtener el mejor rendimiento de la correa, hay que poner mucha atención en el tensado de la correa misma.

**Le procedure di seguito indicate spiegano come operare per tensionare una trasmissione quando questa è ferma (tensione statica), in modo tale che la tensione della cinghia sia corretta anche quando la trasmissione è in marcia. La tensione statica, chiamata anche tensione di installazione, viene misurata con il metodo forza-flessione.**

The following procedures explain how to tension a drive when it is not in motion (static tension), so as to get the right tension even when the drive is in motion. Static tension (also referred to as installation tension) shall be measured considering the force-deflection method.

Das folgenden Verfahren weist darauf hin, wie man einen Antrieb spannen soll wenn er steht (statische Spannung), um die richtige Spannung, auch wenn der Betrieb in Bewegung ist. Statische Spannung (auch Installations-Spannung genannt) wird in Anbetracht der Kraft-Verformung-Methode gemessen.

Les procédures suivantes expliquent comment pouvoir agir pour tensionner une transmission quand celle-ci est arrêtée (tension statique) de façon que la tension de la courroie soit correcte aussi quand la transmission est en marche. La tension statique, aussi appelée tension d'installation, est mesurée avec la méthode force-flexion.

Los procedimientos indicados en seguida mostran como actuar para tensar una transmisión cuando ésta es parada (tensión estática), de manera que la tensión de la correa sea correcta también cuando la transmisión está en marcha. La tensión éstatica, llamada también tensado de instalación, se mide con el método fuerza-flexión.

**Con questo metodo si misura la forza necessaria a far flettere di una certa quantità (freccia f ) il tratto libero di un ramo della trasmissione (fig. 1) per poi confrontarla con la forza minima e massima calcolata.**

In this way, you can determine the force required to get a certain deflection (deflection f) of the span length (picture 1); subsequently, compare that force to the min. force and the max. force previously determined.

Auf diese Weise kann man die erforderliche Kraft feststellen, um eine bestimmte Ablenkung (Ablenkung f) der Spannweite (Bild 1) auszuführen; später kann man die Kraft auf die min. Kraft und die zuvor ermittelt max. Kraft vergleichen.

Par cette méthode on mesure la force nécessaire pour faire fléchir d'une certaine quantité (flèche f) le brin de la transmission (fig. 1) et on la compare après avec la force minimale et maximale calculée.

Por este método se mide la fuerza necesaria para hacer flexionar de una determinada cantidad (desviación f) el ramal de la transmisión (fig.1) y pues compararla con la fuerza mínima y máxima calculada.

fig. 1

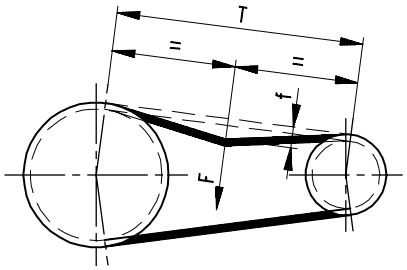


**T = Lunghezza del tratto libero (mm)**
Free span length (mm)
Freie Trumlänge (mm)
Longueur du brin (mm)
Longitud del ramal (mm)

**F = Forza da applicare (kg)**
Deflection force (kg)
Prüfkraft (kg)
Force de déflexion (kg)
Carga de ensayo a aplicar (kg)

**f = Freccia generata dalla forza F (mm)**
Deflection generated by force F (mm)
Eindrücktiefe (mm)
Déflexion provoquée par la force F (mm)
Desviación originada por la carga F (mm)

**GRAFICO N. 1 - Fattore W**
TABLE Nr. 1 - Factor W
DIAGRAMM Nr. 1 - Faktor W
DIAGRAMME Nr. 1 - Facteur W
DIAGRAMA Nro. 1 - Factor W

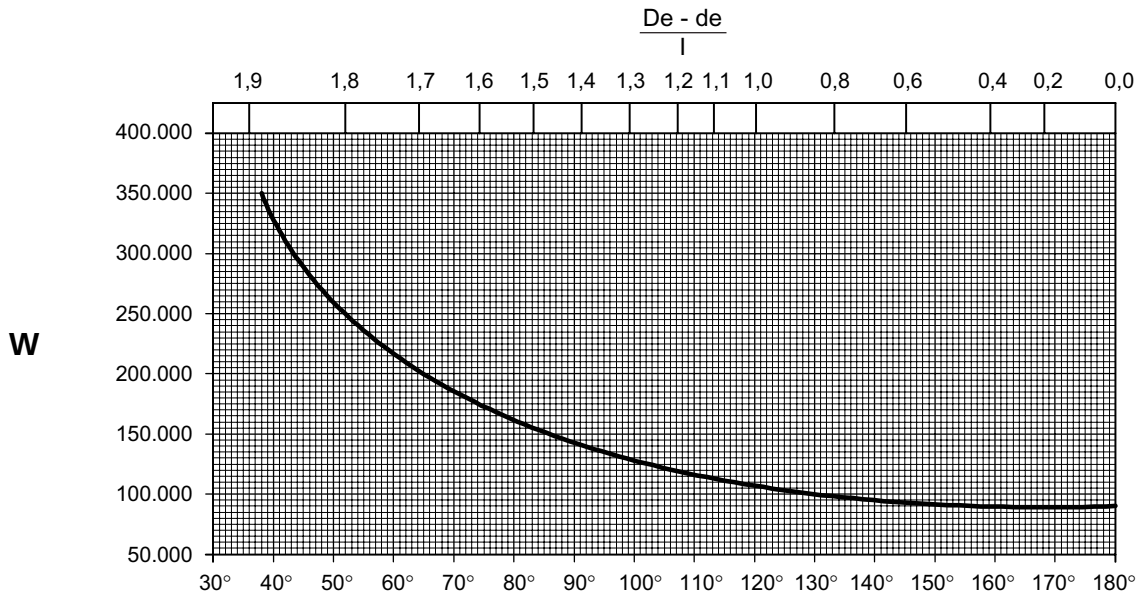


**Arco di contatto y sulla puleggia minore**
Wrap angle y on the smaller pulley - Umschlingungsbogen "y" auf der kleineren Riemenscheiben
Arc de contact y sur la petite poulie - Ángulo abarcado y en la polea pequeña

# Montaggio e tensionamento delle cinghie POLYFLEX®

Installation and tensioning of POLYFLEX® V-belts
Montage und Spannung der POLYFLEX® Riemen
Montage et tensionnement des courroies POLYFLEX®
Montaje y tensado de las correas POLYFLEX®

**Determinazione della forza minima e massima per flettere la cinghia**

**1) La tensione statica Ts per ogni tratto di cinghia è data dalla formula:**

**Calculation of minimum and maximum deflection force**

1) Static tension Ts for each span length is given by the formula:

**Berechnung der Mindestauslenkungskraft und der maximalen Auslenkungskraft**

1) Die statische Spannung Ts für jede Riemenspalte ergibt sich durch diese Formel:

**Détermination de la force minimale et maximale pour faire fléchir la courroie**

1) La tension statique Ts pour chaque brin de courroie est donnée par la formule:

**Determinación de la fuerza mínima y máxima para flexionar la correa**

1) La tensión éstatica Ts para cada ramal de correa se obtiene con la fórmula:

$$Ts = \frac{15{,}6 \cdot W \cdot Pt}{de \cdot n} = (kg)$$

**Dove** - Where - Wobei - Où - Donde

**Ts = Tensione statica (kg)**
Static tension (kg)
Statische Spannung (kg)
Tension statique (kg)
Tensión éstatica (kg)

**W = Fattore ricavabile dal grafico N. 1**
See chart Nr.1 to get this factor
Diesen Faktor dem Diagramm Nr. 1 entnehmen
Facteur que l'on peut obtenir du diagramme Nr. 1
Factor que se saca del diagrama Nro. 1

**Pt = Potenza trasmessa per cinghia (kW)**
Conveyed power per belt (kW)
Übertragene Leistung je Riemen (kW)
Puissance transmise par courroie (kW)
Potencia transmitida por cada correa (kW)

**de = Diametro esterno della puleggia minore (mm)**
Outside diameter of small pulley (mm)
Theoretischer Außendurchmesser der kleinen Scheibe (mm)
Diamètre extérieur de la petite poulie (mm)
Diámetro exterior de la polea pequeña (mm)

**n = Numero di giri al minuto della puleggia minore**
Rpm of smaller pulley
U/min der kleinen Scheibe
Tr/min. de la petite poulie
Número de r.p.m. de la polea pequeña

**GRAFICO N. 2 - Fattore K**
TABLE Nr. 2 - Factor K
DIAGRAMM Nr. 2 - Faktor K
DIAGRAMME Nr. 2 - Facteur K
DIAGRAMA Nro. 2 - Factor K

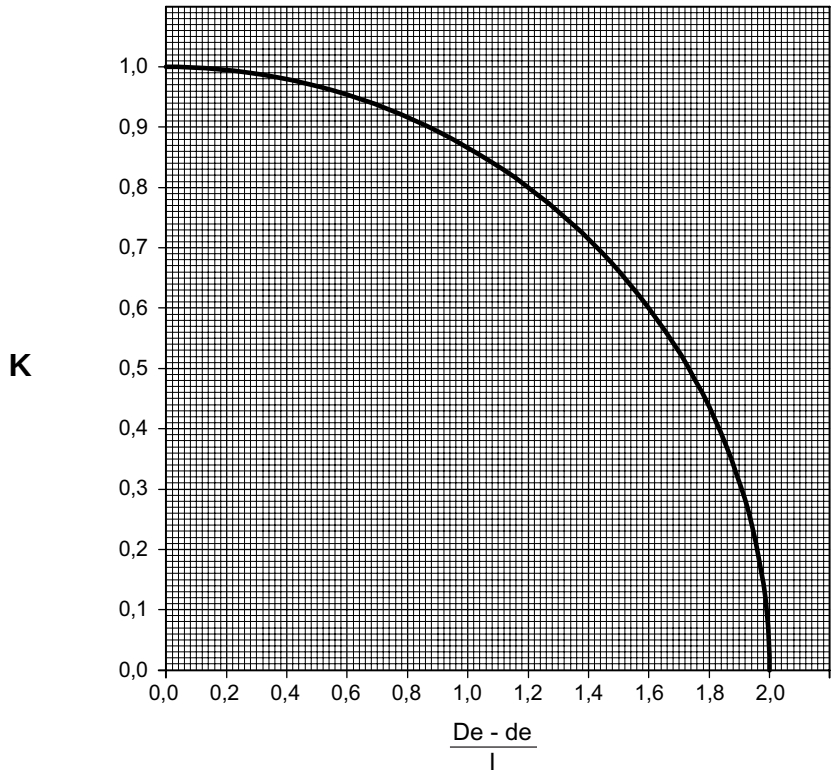

# Montaggio e tensionamento delle cinghie POLYFLEX®

## Installation and tensioning of POLYFLEX® V-belts
## Montage und Spannung der POLYFLEX® Riemen
## Montage et tensionnement des courroies POLYFLEX®
## Montaje y tensado de las correas POLYFLEX®

**2) Il tratto libero si può misurare direttamente sulla trasmissione, sul disegno della stessa o analiticamente con le formule a) o b) seguenti:**

2) The span can be measured directly on the drive, on the drive picture or by the following a) or b) formulas:

2) Die Spannweite kann man direkt auf dem Antrieb messen bzw. auf dessen Zeichnung bzw. analytisch mit den folgenden Formeln a) oder b):

2) Le brin peut être mesuré directement sur la transmission, sur le dessin de la même ou analytiquement par les formules a) ou b) suivantes:

2) Se puede medir el ramal directamente en la transmisión, en el proyecto de la misma o analiticamente por medio de las fórmulas a) o b) siguientes:

**a)**

$$T = I \cdot \left[ 1 - 0{,}125 \cdot \left( \frac{De - de}{I} \right)^2 \right] = (mm)$$

**b)**

$$T = I \cdot K = (mm)$$

**Dove** - Where - Wobei - Où - Donde

**T = Lunghezza del tratto libero (mm)**
Free span length (mm)
Freie Trumlänge (mm)
Longueur du brin (mm)
Longitud del ramal (mm)

**I = Interasse (mm)**
Center distance (mm)
Achsabstand (mm)
Entraxe (mm)
Distancia entre centros (mm)

**K = Fattore ricavabile dal grafico N. 2**
See chart Nr. 2 to get this factor
Diesen Faktor dem Diagramm Nr. 2 entnehmen
Facteur que l'on peut obtenir du diagramme Nr. 2
Factor que se saca del diagrama Nro. 2

**De = Diametro esterno della puleggia maggiore (mm)**
Outside diameter of large pulley (mm)
Theoretischer Außendurchmesser der großen Scheibe (mm)
Diamètre extérieur de la grande poulie (mm)
Diámetro exterior de la polea grande (mm)

**de = Diametro esterno della puleggia minore (mm)**
Outside diameter of small pulley (mm)
Theoretischer Außendurchmesser der kleinen Scheibe (mm)
Diamètre extérieur de la petite poulie (mm)
Diámetro exterior de la polea pequeña (mm)

**L = Sviluppo della cinghia (mm)**
Belt length (mm)
Riemenabwicklung (mm)
Longueur de la courroie (mm)
Longitud de la correa (mm)

**3) Calcolo della freccia f**

3) Calculation of deflection f

3) Berechnung der Auslenkung f

3) Calcul de la flèche f

3) Cálculo de la desviación f

$$f = \frac{T}{64} = (mm)$$

**4) Calcolo della forza flettente minima (F min)**

4) Calculation of minimum deflection force (F min)

4) Berechnung der mindesten Auslenkungskraft (F min)

4) Calcul de la force de flexion minimale (F min)

4) Cálculo de la fuerza flexora mínima (F min)

**a)** **per trasmissioni ad una cinghia**
for single belt drives
für Einzelriemenantriebe
pour transmissions à une courroie
para transmisiones de correa única

$$Fmin = \frac{\frac{Ts}{0{,}453} + \frac{T}{L} \cdot \delta}{16} \cdot 0{,}453 = (kg)$$

**b)** **per trasmissioni a due o più cinghie**
for drives with two or more belts
für Mehrriemenantriebe
pour transmissions à deux ou plus courroies
para transmisiones con dos o más correas

$$Fmin = \frac{\frac{Ts}{0{,}453} + \delta}{16} \cdot 0{,}453 = (kg)$$

| **Sezione** Section Profil Section Perfil | **δ** |
|---|---|
| 3M | 1,0 |
| 5M | 1,5 |
| 7M | 4,0 |
| 11M | 8,5 |

**5) Calcolo della forza flettente massima (F max)**

5) Calculation of maximum deflection force (F max)

5) Berechnung der maximalen Auslenkungskraft (F max)

5) Calcul de la force de flexion maximale (F max)

5) Cálculo de la fuerza flexora máxima (F max)

$$Fmax = 1{,}25 \cdot Fmin = (kg)$$

**A questo punto, calcolati i valori di Fmin, Fmax e della freccia f, si deve procedere alla verifica del tensionamento. Si applica perpendicolarmente la forza Fmax a metà del tratto libero T e si controlla la freccia f generata. Se questa è superiore alla freccia di calcolo la trasmissione deve essere ulteriormente tensionata, se viceversa risulta inferiore, la tensione deve essere diminuita. Per una trasmissione nuova il valore di F deve essere considerato come Fmax, inoltre nell'arco della prima giornata di lavoro il tensionamento deve essere periodicamente controllato e se necessario, si deve provvedere al ritensionamento.**

Now, Fmin, Fmax and deflection f have been determined and the tensioning must be checked. Apply Fmax perpendicular force to the T span middle and check the deriving deflection f. If the latter is higher than the determined deflection, the drive needs to be tensioned again; otherwise, decrease tension. When using a new drive, F value must be considered as Fmax. Moreover, check tensioning quite often during the first operation day and tension again, if necessary.

Nun da man die "Fmin", "Fmax" und Ablenkung "f" berechnet hat muss man die Spannung überprüfen. "Fmax" Kraft senkrecht auf das "T" span Mitte ausüben und überprüfen Sie die im Zuge der Durchbiegung "f". Wenn das Letztere höher als die ermittelten Durchbiegung ist so muss der Antrieb nachgespannt werden, sonst muss er weniger gespannt werden. Bei einem neuen Antrieb "F"-Wert muss als "Fmax" betrachtet werden. Während der ersten Arbeitstag muss die Spannung regelmäßig überprüft werden und, wenn nötig, nachgespannt werden.

Maintenant, une fois calculés les valeurs de Fmin, Fmax et de la flèche f, il faut continuer avec le contrôle du tensionnement. On applique perpendiculairement la force Fmax au milieu du brin T et on contrôle la flèche f générée. Si celle-ci est supérieure à la flèche de calcul, la transmission doit être tensionnée encore plus ; si, au contraire, elle est inférieure, la tension doit être diminuée. Pour une nouvelle transmission, la valeur de F doit être considérée comme Fmax ; de plus, pendant la première journée de travail, le tensionnement doit être contrôlé périodiquement et, si nécessaire, il faut réaliser un nouveau tensionnement.

Ahora, una vez calculados los valores de Fmin, Fmax y de la desviación f, hay que comprobar el tensado. Se áplica la fuerza Fmax perpendicularmente en el centro del ramal T y se mide la desviación f obtenida. Si ésta es superior a la desviación de cálculo, la transmisión tiene que ser ulteriormente tensada; si, al contrario, la desviación es inferior, hay que reducir el tensado. Para una nueva transmisión, se debe considerar como Fmax el valor de F; además, en el curso del primer día de trabajo, el tensado tiene que ser periódicamente verificado y, si necesario, regulado de consecuencia.

# Tolleranze di costruzione delle pulegge e delle cinghie POLYFLEX®

Tolerance specification for the pulleys and belts POLYFLEX®
Fertigungstoleranzen für die Zahnscheiben und Zahnriemen POLYFLEX®
Tolérances de fabrication pour les poulies et courroies POLYFLEX®
Tolerancias de fabricación de las poleas y correas POLYFLEX®

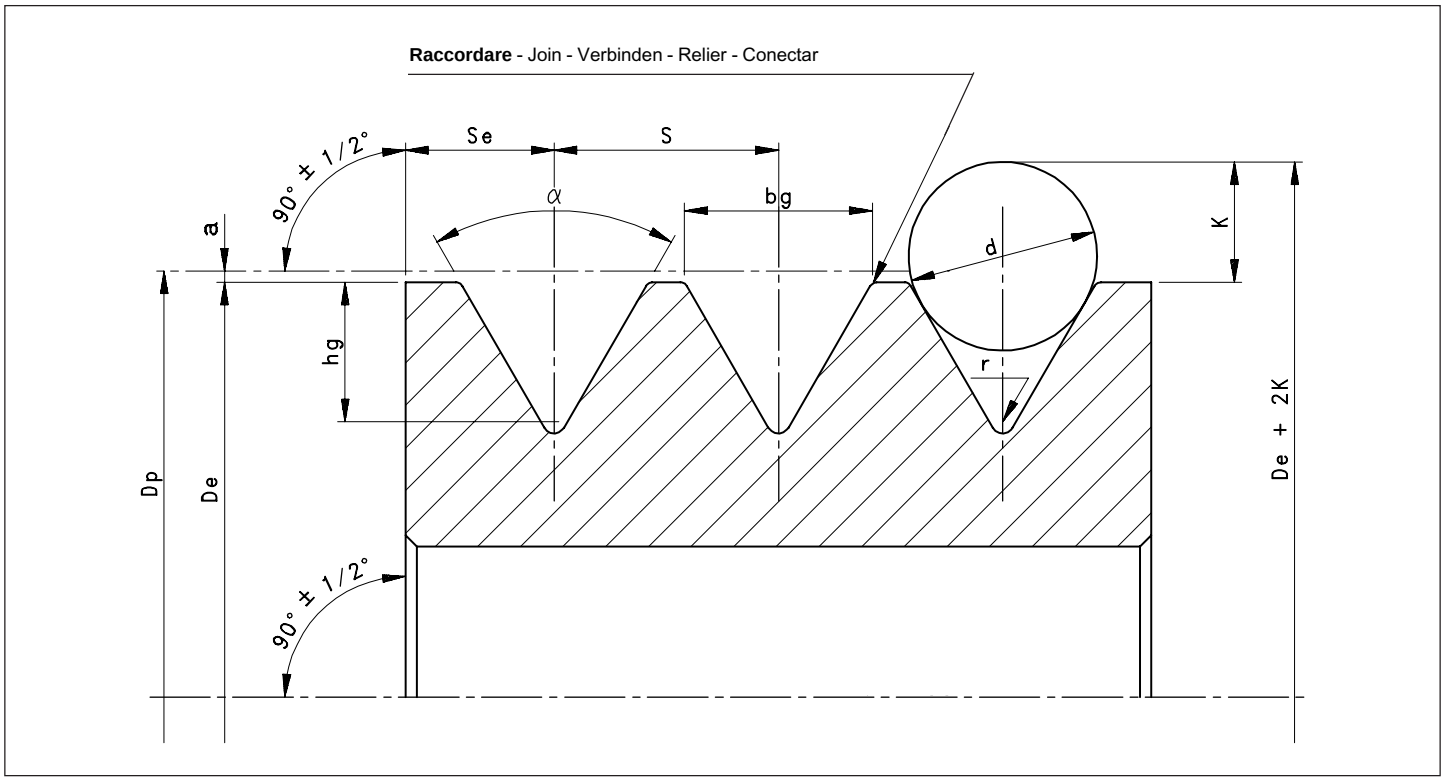


| Sezione Section Profil Section Perfil | De min. mm | 2a mm | bg ±0,05 mm | S +0,127 -0,051 mm | Se min. mm | r max. mm | Angolo gola Groove angle - Rillenwinkel Angle gorge - Ángulo canal | | hg mm | 2K +0,127 0 mm | d ±0,012 mm |
|---|---|---|---|---|---|---|---|---|---|---|---|
| | | | | | | | De (mm) | α | | | |
| 3M | 17 | 0,50 | 2,79 | 3,35 | 2,23 | 0,30 | 8,00 ÷ 11,50 | 58° | 2,03 | 4,67 | 3,175 |
| | | | | | | | 12,00 ÷ 23,00 | 60° | 1,95 | 4,67 | |
| | | | | | | | > 23,00 | 62° | 1,88 | 4,69 | |
| 5M | 26 | 0,76 | 4,49 | 5,30 | 3,45 | 0,40 | 19,55 ÷ 32,00 | 60° | 3,27 | 5,30 | 4,366 |
| | | | | | | | 32,20 ÷ 96,50 | 62° | 3,14 | 5,35 | |
| | | | | | | | > 96,50 | 64° | 3,04 | 5,41 | |
| 7M | 42 | 1,52 | 7,11 | 8,50 | 5,63 | 0,58 | 38,35 ÷ 76,20 | 60° | 5,28 | 9,11 | 7,145 |
| | | | | | | | > 76,20 | 62° | 5,08 | 9,16 | |
| 11M | 67 | 2,32 | 11,20 | 13,20 | 8,61 | 0,78 | 40,89 ÷ 60,90 | 58° | 8,86 | 15,03 | 11,508 |
| | | | | | | | 70,00 ÷ 116,00 | 60° | 8,50 | 15,11 | |
| | | | | | | | > 116,00 | 62° | 8,20 | 15,21 | |

**Note**

1) **I fianchi delle gole non devono superare una rugosità di 3 µ (RA).**
2) **La somma degli scostamenti da S per tutte le gole delle pulegge non deve superare ± 0,3 mm.**
3) **La variazione di diametro sul rullo (diametro esterno + 2K) non deve variare, da scanalatura a scanalatura, più di:**

**3M: 0,030 mm**
**5M: 0,050 mm**
**7M: 0,076 mm**
**11M: 0,100 mm**

**Notes:**

1) Groove sides must not exceed a surface roughness of 3 µ (RA).
2) The sum of all deviations from value S for all grooves of any pulley must not exceed ± 0,3 mm.
3) From slot to slot, diameter on the roller (outside diameter + 2K) must not vary of more than:

3M: 0,030 mm
5M: 0,050 mm
7M: 0,076 mm
11M: 0,100 mm

**Bemerkungen**

1) Die Rillenseiten dürfen 3 µ (RA) Oberflächenrauigkeit nicht überschreiten.
2) Die Summe der Abweichungen vom Wert S für alle Scheibenrillen darf ± 0,3 mm nicht überschreiten.
3) Der Rollendurchmesser (Aussendurchmesser + 2K) darf nicht von Spalte zu Spalte mehr abweichen als:

3M: 0,030 mm
5M: 0,050 mm
7M: 0,076 mm
11M: 0,100 mm

**Notes**

1) Les flancs des gorges ne doivent pas dépasser une rugosité de 3 µ (RA).
2) La somme des écarts de S pour toutes les gorges des poulies ne doit pas dépasser ± 0,3 mm.
3) La variation de diamètre sur le rouleau (diamètre extérieur + 2K) ne doit pas changer, de gorge à gorges, de plus de:

3M: 0,030 mm
5M: 0,050 mm
7M: 0,076 mm
11M: 0,100 mm

**Notas**

1) Las paredes de los canales no deben superar una rugosidad de 3 µ (RA).
2) La suma de las desviaciones de S para todos los canales de las poleas no debe superar ± 0,3 mm.
3) La variación de diámetro en el cilindro (diámetro exterior + 2K) no debe variar, de garganta a garganta, de más de:

3M: 0,030 mm
5M: 0,050 mm
7M: 0,076 mm
11M: 0,100 mm

# Tolleranze di costruzione delle pulegge e delle cinghie POLYFLEX®

Tolerance specification for the pulleys and belts POLYFLEX®
Fertigungstoleranzen für die Zahnscheiben und Zahnriemen POLYFLEX®
Tolérances de fabrication pour les poulies et courroies POLYFLEX®
Tolerancias de fabricación de las poleas y correas POLYFLEX®

**Lunghezza effettiva della cinghia**

**Per lunghezza effettiva della cinghia si intende lo sviluppo misurato sull'esterno delle pulegge, con diametro e tensionamento indicato in tabella.**

**Actual length of the belt**

The actual length of the belt is given by its length measured on the external part of the pulleys, referring to the diameter and tensioning specified in the table.

**Wirkungsvolle Riemenlänge**

Man bezeichnet als Wirkungsvolle Riemenlänge die Abwicklung, die bei den Riemenscheiben draussen gemessen wird, mit Durchmesser und Spannung laut der Tabelle.

**Longueur effective de la courroie**

Par longueur effective de la courroie on entend la longueur mesurée sur l'extérieur des poulies, avec diamètre et tensionnement indiqués dans le tableau.

**Longitud efectiva de la correa**

La longitud efectiva de la correa es la longitud medida al exterior de las poleas, con diámetro y tensado indicados en la tabla.

**Valori per il tensionamento**
Tensioning values
Spannungswerte
Valeurs pour le tensionnement
Valores para el tensado

| **Sezione** Section Profil Section Perfil | **De** mm | **Circonferenza effettiva** Actual circumference Wirkungsvoller Kreisumfang Circonférence effective Circunferencia efectiva mm | **F** kg |
|---|---|---|---|
| **3M** | 22,000 | 69,115 | 13,670 |
| **5M** | 32,330 | 101,567 | 27,215 |
| **7M** | 64,668 | 203,160 | 54,431 |
| **11M** | 97,028 | 304,822 | 90,718 |

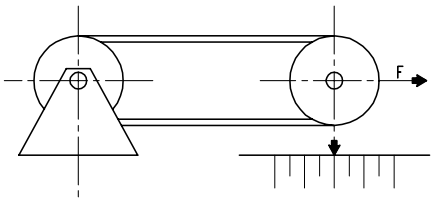


**Tolleranza sulla lunghezza effettiva L**
Tolerance for actual length L
Toleranz in der wirkunsvollen Riemenlänge L
Tolérance sur la longueur effective L
Tolerancia en la longitud efectiva L

| **L** mm | **Tolleranza** Tolerance Toleranz Tolérance Tolerancia mm |
|---|---|
| 280 ÷ 300 | ± 2,54 |
| 307 ÷ 710 | ± 3,81 |
| 730 ÷ 1090 | ± 5,08 |
| 1120 ÷ 1500 | ± 6,35 |
| 1550 ÷ 1900 | ± 7,62 |
| 1950 ÷ 2300 | ± 8,89 |

**Tolleranza sul diametro esterno De delle pulegge**
Tolerance for outside diameter De of pulleys
Toleranz im Aussendurchmesser De der Riemenscheiben
Tolérance sur le diamètre extérieur De des poulies
Tolerancia sobre el diámetro exterior De de las poleas

| **De** mm | **Tolleranza** Tolerance Toleranz Tolérance Tolerancia mm |
|---|---|
| ≤ 127 | ± 0,127 |
| > 127 ÷ 254 | ± 0,381 |
| > 254 ÷ 508 | ± 0,760 |
| > 508 | ± 1,270 |

**Eccentricità delle pulegge**
Pulleys eccentricity
Rundlauftoleranz der Riemenscheiben
Excentricité des poulies
Excentricidad de las poleas

| **Diametro esterno** Outside diameter Außendurchmesser Diamètre extérieur Diámetro exterior mm | **Eccentricità totale (indicazione tot. comparatore)** Total eccentricity (indicator reading) Zulässige Abweichung (mit der Meßuhr ermittelt) Excentricité totale (indication tot. comparateur) Excentricidad total (indicación del comparador) mm |
|---|---|
| ≤ 254 | 0,127 |
| > 254 | 0,127+ 0,00051 — **per mm di diametro esterno > 254** per mm of outside diameter > 254 pro mm Außendurchmesser > 254 par mm de diamètre extérieur > 254 por mm de diámetro exterior > 254 |

**Scostamento assiale delle pulegge**
Axial deviation of pulleys
Längsabweichung der Riemenscheiben
Écart axial des poulies
Desviación axial de las poleas

| **Diametro esterno** Outside diameter Außendurchmesser Diamètre extérieur Diámetro exterior mm | **Scostamento totale (indicazione tot. comparatore)** Total deviation (indicator reading) Gesamtabweichung (mit der Meßuhr ermittelt) Écart total (indication tot. comparateur) Desviación total (indicación del comparador) mm |
|---|---|
| ≤ 508 | 0,001 — **per mm di diametro esterno** per mm of outside diameter pro mm Außendurchmesser par mm de diamètre extérieur por mm de diámetro exterior |
| > 508 | 0,001+ 0,0051 — **per mm di diametro esterno > 508** per mm of outside diameter > 508 pro mm Außendurchmesser > 508 par mm de diamètre extérieur > 508 por mm de diámetro exterior > 508 |

POGGI®

# Progetto di trasmissione trapezoidale

V-belt drive design
Antriebsauslegung Keilriemen
Étude d'une transmission trapézoïdale
Proyecto de transmisión trapeciale

## NORMAL®
## NORMALUSA®
## NORMALMEC®
## NORMALMEC® LINEA-X

POGGI®

*trasmissioni meccaniche s.p.a.*

POGGI®

*trasmissioni meccaniche s.p.a.*

Società unipersonale
soggetta ad attività di direzione e coordinamento di MP S.p.A.

## PROGETTO DI TRASMISSIONE TRAPEZOIDALE NORMAL® - NORMALUSA® - NORMALMEC® - LINEA-X

Cliente .....

Data .....

Industria .....

Trasmissione .....

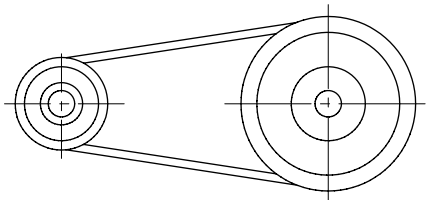

### DATI DELLA TRASMISSIONE

**MOTORE:**

Tipo: (1) .....

Potenza di targa: kW ..... N. giri/1': .....

Albero: diametro mm ..... lunghezza mm .....

N. giri/1' minimo: ..... Potenza: kW .....

N. giri/1' massimo: ..... Potenza: kW .....

Ingombro massimo: diametro .....

larghezza .....

**MACCHINA COMANDATA:**

Tipo: (2) .....

Potenza assorbita: kW .....

Albero: diametro mm ..... lunghezza mm .....

N. giri/1': .....

Ingombro massimo: diametro .....

larghezza .....

**Interasse**: teorico mm .....

minimo ammesso mm .....

massimo ammesso mm .....

**Rapporto di trasmissione**: teorico .....

minimo ammesso .....

massimo ammesso .....

**Presenza di galoppino**: esterno Ø mm .....

interno Ø mm .....

Campo temperature di funzionamento: °C .....

Abbondante presenza di olio: .....

N. avviamenti al giorno: .....

Inversione di moto: .....

Funzionamento in ore al giorno (3): .....

### CALCOLO DELLA TRASMISSIONE

Fattore di servizio Fs (tabella 1): .....

**Potenza corretta Pc:**

Pc = P · Fs = kW .....

Scelta della sezione della cinghia (grafici N. 1): .....

Combinazione di pulegge ammissibili: .....

Tipo di cinghia: .....

Interasse esatto: mm .....

Prestazione base Pb (tabella 5): kW .....

Prestazione differenziale Pd (tabella 5): kW .....

Potenza trasmissibile: Pt = Pb + Pd = kW .....

Coefficiente correttivo Cy (tabella 3): .....

Coefficiente correttivo CL (tabella 4): .....

**Potenza attuale corretta Pa:**

Pa = Pt · Cy · CL = kW .....

Numero di cinghie teorico: $Q = \frac{Pc}{Pa} =$ .....

Numero di cinghie intero: .....

### RIEPILOGO DEGLI ELEMENTI DELLA TRASMISSIONE

Tipo di puleggia conduttrice: .....

Tipo di cinghia: .....

Foro di calettamento: Ø mm .....

Tipo di puleggia condotta: .....

Interasse esatto: mm .....

Foro di calettamento: Ø mm .....

NOTE: (1) Vedere la classificazione della tabella 1.
(2) Vedere la classificazione della tabella 1.
(3) Indicare se continuo (8-10, 10-16, 16-24 ore al giorno).

POGGI®

*trasmissioni meccaniche s.p.a.*

Società unipersonale
soggetta ad attività di direzione e coordinamento di MP S.p.A.

## V-BELT DRIVE DESIGN NORMAL® - NORMALUSA® - NORMALMEC® - LINEA-X

Customer .....

Date .....

Industry .....

Drive .....

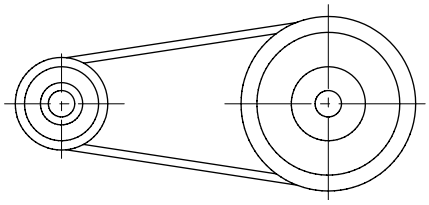

| DRIVE DETAILS | DRIVE CALCULATION |
|---|---|
| **DRIVER:** | |
| Type: (1) ..... | Service factor Fs (table 1): ..... |
| Power rating: kW ..... Rpm: ..... | **Design power Pc:** |
| Shaft: diameter mm ..... length mm ..... | Pc = P · Fs = kW ..... |
| Minimum rpm: ..... Power: kW ..... | |
| Maximum rpm: ..... Power: kW ..... | |
| Max. overall dimensions: diameter ..... | Choice of belt section (graph. Nr. 1): ..... |
| width ..... | Combination of permissible pulleys: ..... |
| **DRIVEN MACHINE:** | Belt type: ..... |
| Type: (2) ..... | Actual centre distance: mm ..... |
| Absorbed power: kW ..... | |
| Shaft: diameter mm ..... length mm ..... | |
| Rpm: ..... | Basic performance Pb (table 5): kW ..... |
| Max. overall dimensions: diameter ..... | Differential performance Pd (table 5): kW ..... |
| width ..... | Power rating: Pt = Pb + Pd = kW ..... |
| **Centre distance:** nominal mm ..... | |
| minimum admitted mm ..... | Correction factor Cy (table 3): ..... |
| maximal admitted mm ..... | Correction factor CL (table 4): ..... |
| **Drive ratio:** nominal ..... | |
| minimum admitted ..... | **Actual design power Pa:** |
| maximal admitted ..... | Pa = Pt · Cy · CL = kW ..... |
| **Idler:** outer Ø mm ..... | |
| inner Ø mm ..... | |
| Field operating temperatures: °C ..... | Theoretical belts number: $Q = \frac{Pc}{Pa} =$ ..... |
| Abundant oil presence: ..... | |
| Nr. of daily startings: ..... | |
| Motion reversal: ..... | Whole belts number: ..... |
| Hours of operation per day (3): ..... | |

### SUMMARY OF TRANSMISSION ELEMENTS

| | |
|---|---|
| Drive pulley type: ..... | Driven pulley type: ..... |
| Belt type: ..... | Actual centre distance: mm ..... |
| Bore diameter: Ø mm ..... | Bore diameter: Ø mm ..... |

NOTES: (1) See classification table 1.
(2) See classification table 1.
(3) Indicate if continuous (8-10, 10-16, 16-24 hours per day).

POGGI®

*trasmissioni meccaniche s.p.a.*

Società unipersonale
soggetta ad attività di direzione e coordinamento di MP S.p.A.

## ANTRIEBSAUSLEGUNG KEILRIEMEN NORMAL® - NORMALUSA® - NORMALMEC® - LINEA-X

Kunde .....

Datum .....

Firma .....

Getriebe .....

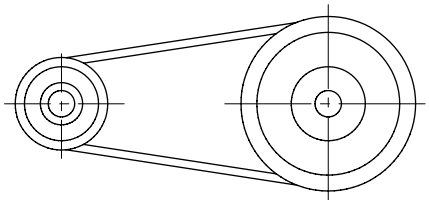

### ANTRIEBSDATEN

**ANTRIEBSMASCHINE:**

Art: (1) .....

Leistung: kW ..... U/min: .....

Welle: Durchmesser mm ..... Länge mm .....

Minimum U/min: ..... Leistung: kW .....

Maximum U/min: ..... Leistung: kW .....

Auslegungsbedingungen: Durchmesser .....

Breite .....

**ARBEITSMASCHINE:**

Art: (2) .....

Leistungsaufnahme: kW .....

Welle: Durchmesser mm ..... Länge mm .....

U/min: .....

Auslegungsbedingungen: Durchmesser .....

Breite .....

**Achsabstand:** theoretischer mm .....

Min. zulässig mm .....

Max. zulässig mm .....

**Übersetzung:** theoretischer .....

Min. zulässig .....

Max. zulässig .....

**Spannrolle:** Aussenrolle Ø mm .....

Innenrolle Ø mm .....

Umgebungstemperatur in °C .....

Ausreichend Ölvorhandensein: .....

Tagesanlassnummer: .....

Bewegungsumkehr: .....

Tägliche Betriebsdauer/Std (3): .....

### ANTRIEBEBERECHNUNG

Betriebsfaktor Fs (Tabelle 1): .....

**Berechnungsleistung Pc:**

Pc = P · Fs = kW .....

Auswahl der Riemenprofil (Diagram Nr. 1): .....

Kombination der zugelassenen Scheiben: .....

Riemen: .....

Achsabstand: mm .....

Nennleistung Pb (Tabelle 5): kW .....

Differenz Leistung Pd (Tabelle 5): kW .....

Antriebsleistung: Pt = Pb + Pd = kW .....

Korrekturfaktor Cy (Tabelle 3): .....

Korrekturfaktor CL (Tabelle 4): .....

**Korrigierte Berechnungsleistung Pa:**

Pa = Pt · Cy · CL = kW .....

Theoretische Anzahl der Riemen: $Q = \frac{Pc}{Pa} =$ .....

Gesamte Anzahl der Riemen: .....

### ZUSAMMENFASSUNG DER ANTRIEBSKOMPONENTEN

Treibende Scheibe: .....

Riemen: .....

Bohrung: Ø mm .....

Getriebene Scheibe: .....

Genauer Achsabstand: .....

Bohrung: Ø mm .....

Anmerkungen: (1) Siehe Klassifizierungstabelle 1.
(2) Siehe Klassifizierungstabelle 1.
(3) Anzeigen wenn kontinuierlich (8-10, 10-16, 16-24 Stunden pro Tag).

POGGI®

*trasmissioni meccaniche s.p.a.*

Società unipersonale
soggetta ad attività di direzione e coordinamento di MP S.p.A.

## ÉTUDE D'UNE TRANSMISSION TRAPÉZOÏDALE NORMAL® - NORMALUSA® - NORMALMEC® - LINEA-X

Client .....

Date .....

Industrie .....

Transmission .....

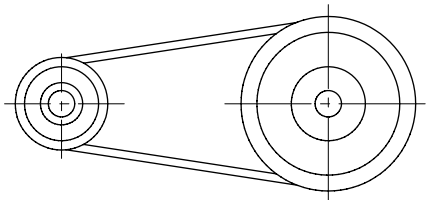

### DONNÉES DE LA TRANSMISSION

**MOTEUR:**

Type: (1) .....

Puissance nominale: kW ..... Tr/min: .....

Arbre: diamètre mm ..... longueur mm .....

Tr/min minimum: ..... Puissance: kW .....

Tr/min maximum: ..... Puissance: kW .....

Encombrement maxi: diamètre .....

largeur .....

**MACHINE À ENTRAÎNER**

Type: (2) .....

Puissance absorbée: kW .....

Arbre: diamètre mm ..... longueur mm .....

Tr/min: .....

Encombrement maxi: diamètre .....

largeur .....

**Entraxe**: théorique mm .....

minimum admis mm .....

maximum admis mm .....

**Rapport de transmission**: théorique .....

minimum admis .....

maximum admis .....

**Galet tendeur**: extérieur Ø mm .....

intérieur Ø mm .....

Température ambiante: °C .....

Considérable présence d'huile: .....

Nombre de démarrages/jour: .....

Inversion du sens de rotation: .....

Fonctionnement en heures/jour (3): .....

### CALCUL DE LA TRANSMISSION

Facteur de service Fs (tableau 1): .....

**Puissance corrigée Pc:**

Pc = P · Fs = kW .....

Choix de la section de la courroie (diagrammes Nr. 1): .....

Combinaison admissible de poulies: .....

Type de courroie: .....

Entraxe précis: mm .....

Performance de base Pb (tableau 5): kW .....

Performance différentielle Pd (tableau 5): kW .....

Puissance transmissible: Pt = Pb + Pd = kW .....

Coefficient de correction Cy (tableau 3): .....

Coefficient de correction CL (tableau 4): .....

**Puissance actuelle corrigée Pa:**

Pa = Pt · Cy · CL = kW .....

Nombre de courroies théorique: $Q = \frac{Pc}{Pa}$ = .....

Nombre de courroies entier: .....

### RÉCAPITULATION DES ÉLÉMENTS DE LA TRANSMISSION

Poulie menante: .....

Type de courroie: .....

Alésage poulie: Ø mm .....

Poulie menée: .....

Entraxe précis: mm .....

Alésage poulie: Ø mm .....

NOTES: (1) Voir la classification au tableau 1.
(2) Voir la classification au tableau 1.
(3) Indiquer s'il est continu (8-10, 10-16, 16-24 heures par jour).

POGGI®

*trasmissioni meccaniche s.p.a.*

Società unipersonale
soggetta ad attività di direzione e coordinamento di MP S.p.A.

## PROYECTO DE TRANSMISIÓN TRAPECIALE NORMAL® - NORMALUSA® - NORMALMEC® - LINEA-X

Empresa .....

Fecha .....

Industria .....

Transmisión .....

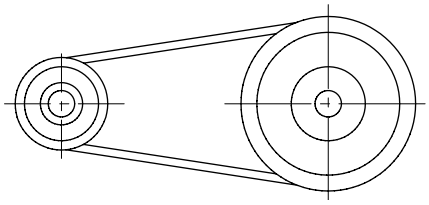

### DATOS DE LA TRANSMISIÓN

**MOTOR:**

Tipo: (1) .....

Potencia nominal: kW ..... Rpm: .....

Eje: diámetro mm ..... longitud mm .....

Rpm min: ..... Potencia: kW .....

Rpm max: ..... Potencia: kW .....

Tamaño máximo: diámetro .....

ancho .....

**MÁQUINA PROPULSADA:**

Tipo: (2) .....

Potencia absorbida: kW .....

Eje: diámetro mm ..... longitud mm .....

Rpm: .....

Tamaño máximo: diámetro .....

ancho .....

**Distancia entre centros**: teórica mm .....

min. admitido: mm .....

max. admitido: mm .....

**Relación de transmisión**: teórica .....

min. admitido .....

max. admitido .....

**Rodillo tensor:** exterior Ø mm .....

interior Ø mm .....

Temperatura de funcionamiento: °C .....

Abundante presencia de aceite: .....

Número de arranques diarios: .....

Reversión de dirección: .....

Funcionamiento en horas diarias (3): .....

### CÁLCULO DE LA TRANSMISIÓN

Factor de servicio Fs (tabla 1): .....

**Potencia corregida Pc**:

Pc = P · Fs = kW .....

Elección del perfil de la correa (diagramas Nro. 1): .....

Combinación aceptable de poleas: .....

Tipo de correa: .....

Distancia exacta entre centros: mm .....

Prestacción de base Pb (tabla 5): kW .....

Prestacción diferencial Pd (tabla 5): kW .....

Potencia transmisible: Pt = Pb + Pd = kW .....

Coeficiente de corrección Cy (tabla 3): .....

Coeficiente de corrección CL (tabla 4): .....

**Potencia actual corregida Pa:**

Pa = Pt · Cy · CL = kW .....

Número teórico de correas: $Q = \frac{Pc}{Pa} =$ .....

Número entero de correas: .....

### RECAPITULACIÓN DE LOS ELEMENTOS DE LA TRANSMISIÓN

Polea motriz: .....

Tipo de correa: .....

Taladro polea: Ø mm .....

Polea conducida: .....

Distancia exacta entre centros: mm .....

Taladro polea: Ø mm .....

Notas:
(1) Ver la clasificación a la tabla 1.
(2) Ver la clasificación a la tabla 1.
(3) Indiquen si es continuo (8-10, 10-16, 16-24 horas diarias).

# Progetto di trasmissione trapezoidale POLYFLEX®

V-belt drive design POLYFLEX®
Antriebsauslegung Keilriemen POLYFLEX®
Étude d'une transmission trapézoïdale POLYFLEX®
Proyecto de transmisión trapeciale POLYFLEX®

POGGI®

*trasmissioni meccaniche s.p.a.*

POGGI®

*trasmissioni meccaniche s.p.a.*

Società unipersonale
soggetta ad attività di direzione e coordinamento di MP S.p.A.

## PROGETTO DI TRASMISSIONE TRAPEZOIDALE POLYFLEX®

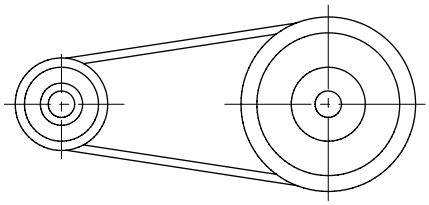

Cliente .....

Data .....

Industria .....

Trasmissione .....

### DATI DELLA TRASMISSIONE

**MOTORE:**

Tipo: (1) .....

Potenza di targa: kW ..... N. giri/1': .....

Albero: diametro mm ..... lunghezza mm .....

N. giri/1' minimo: ..... Potenza: kW .....

N. giri/1' massimo: ..... Potenza: kW .....

Ingombro massimo: diametro .....

larghezza .....

**MACCHINA COMANDATA:**

Tipo: (2) .....

Potenza assorbita: kW .....

Albero: diametro mm ..... lunghezza mm .....

N. giri/1': .....

Ingombro massimo: diametro .....

larghezza .....

**Interasse**: teorico mm .....

minimo ammesso mm .....

massimo ammesso mm .....

**Rapporto di trasmissione**: teorico .....

minimo ammesso .....

massimo ammesso .....

**Presenza di galoppino**: esterno Ø mm .....

interno Ø mm .....

Campo temperature di funzionamento: °C .....

Abbondante presenza di olio: .....

N. avviamenti al giorno: .....

Inversione di moto: .....

Funzionamento in ore al giorno (3): .....

### CALCOLO DELLA TRASMISSIONE

Fattore di servizio Fs (tabella 2): .....

**Potenza corretta Pc:**

Pc = P · Fs = kW .....

Scelta della sezione della cinghia (tabelle 5/A÷5/D): .....

Combinazione di pulegge ammissibili (tabella 4): .....

Tipo di cinghia: .....

Interasse esatto: mm .....

Prestazione base Pb (tabelle 5/A÷5/D): kW .....

Coefficiente correttivo Cy (tabella 3): .....

**Potenza utile trasmessa Pt:**

Pt = Pb · Cy = kW .....

Numero di cinghie teorico: $Q = \frac{Pc}{Pt} =$ .....

Numero di cinghie intero: .....

### RIEPILOGO DEGLI ELEMENTI DELLA TRASMISSIONE

Tipo di puleggia conduttrice: .....

Tipo di cinghia: .....

Foro di calettamento: Ø mm .....

Tipo di puleggia condotta: .....

Interasse esatto: mm .....

Foro di calettamento: Ø mm .....

NOTE: (1) Vedere la classificazione della tabella 1.
(2) Vedere la classificazione della tabella 2.
(3) Indicare se continuo (8-10, 10-16, 16-24 ore al giorno).

POGGI®

*trasmissioni meccaniche s.p.a.*

Società unipersonale
soggetta ad attività di direzione e coordinamento di MP S.p.A.

## V-BELT DRIVE DESIGN POLYFLEX®

Customer .....

Date .....

Industry .....

Drive .....

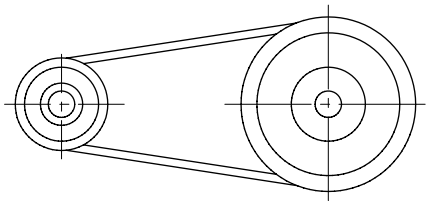

| DRIVE DETAILS | DRIVE CALCULATION |
|---|---|
| **DRIVER:** | |
| Type: (1) ..... | Service factor Fs (table 2): ..... |
| Power rating: kW ..... Rpm: ..... | **Design power Pc:** |
| Shaft: diameter mm ..... length mm ..... | Pc = P · Fs = kW ..... |
| Minimum rpm: ..... Power: kW ..... | |
| Maximum rpm: ..... Power: kW ..... | |
| Max. overall dimensions: diameter ..... | Choice of belt section (table 5/A÷5/D): ..... |
| width ..... | Combination of permissible pulleys (table 4): ..... |
| **DRIVEN MACHINE:** | Belt type: ..... |
| Type: (2) ..... | Actual centre distance: mm ..... |
| Absorbed power: kW ..... | |
| Shaft: diameter mm ..... length mm ..... | |
| Rpm: ..... | Basic performance Pb (table 5/A÷5/D): kW ..... |
| Max. overall dimensions: diameter ..... | Correction factor Cy (table 3): ..... |
| width ..... | |
| **Centre distance:** nominal mm ..... | **Service rating Pt:** |
| minimum admitted mm ..... | Pt = Pb · Cy = kW ..... |
| maximal admitted mm ..... | |
| **Drive ratio:** nominal ..... | |
| minimum admitted ..... | Theoretical belts number: $Q = \frac{Pc}{Pt} =$ ..... |
| maximal admitted ..... | |
| **Idler:** outer diameter mm ..... | |
| inner diameter mm ..... | Whole belts number: ..... |
| Field operating temperatures: °C ..... | |
| Abundant oil presence: ..... | |
| Nr. of daily startings: ..... | |
| Motion reversal: ..... | |
| Hours of operation per day (3): ..... | |

### SUMMARY OF TRANSMISSION ELEMENTS

| | |
|---|---|
| Drive pulley type: ..... | Driven pulley type: ..... |
| Belt type: ..... | Actual centre distance: mm ..... |
| Bore diameter: Ø mm ..... | Bore diameter: Ø mm ..... |

NOTES: (1) See classification table 1.
(2) See classification table 2.
(3) Indicate if continuous (8-10, 10-16, 16-24 hours per day).

POGGI®

*trasmissioni meccaniche s.p.a.*

Società unipersonale
soggetta ad attività di direzione e coordinamento di MP S.p.A.

## ANTRIEBSAUSLEGUNG KEILRIEMEN POLYFLEX®

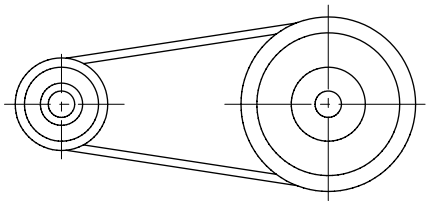

Kunde .....

Datum .....

Firma .....

Getriebe .....

### ANTRIEBSDATEN

**ANTRIEBSMASCHINE:**

Art: (1) .....

Leistung: kW ..... U/min: .....

Welle: Durchmesser mm ..... Länge mm .....

Minimum U/min: ..... Leistung: kW .....

Maximum U/min: ..... Leistung: kW .....

Auslegungsbedingungen: Durchmesser .....

Breite .....

**ARBEITSMASCHINE:**

Art: (2) .....

Leistungsaufnahme: kW .....

Welle: Durchmesser mm ..... Länge mm .....

U/min: .....

Auslegungsbedingungen: Durchmesser .....

Breite .....

**Achsabstand:** theoretischer mm .....

Min. zulässig mm .....

Max. zulässig mm .....

**Übersetzung:** theoretischer .....

Min. zulässig .....

Max. zulässig .....

**Spannrolle:** Aussenrolle Ø mm .....

Innenrolle Ø mm .....

Umgebungstemperatur in °C .....

Ausreichend Ölvorhandensein: .....

Tagesanlassnummer: .....

Bewegungsumkehr: .....

Tägliche Betriebsdauer/Std (3): .....

### ANTRIEBEBERECHNUNG

Betriebsfaktor Fc (Tabelle 2): .....

**Berechnungsleistung Pc:**

Pc = P · Fc = kW .....

Auswahl der Riemenprofil (Tabelle 5/A÷5/D): .....

Kombination der zugelassenen Scheiben (Tabelle 4): .....

Riemen: .....

Achsabstand: mm .....

Nennleistung Pb (Tabelle 5/A÷5/D): kW .....

Korrekturfaktor Cy (Tabelle 3): .....

**Leistung Pt:**

Pt = Pb · Cy = kW .....

Theoretische Anzahl der Riemen: $Q = \frac{Pc}{Pt}$ = .....

Gesamte Anzahl der Riemen: .....

### ZUSAMMENFASSUNG DER ANTRIEBSKOMPONENTEN

Treibende Scheibe: .....

Riemen: .....

Bohrung: Ø mm .....

Getriebene Scheibe: .....

Genauer Achsabstand: .....

Bohrung: Ø mm .....

Anmerkungen: (1) Siehe Klassifizierungstabelle 1.
(2) Siehe Klassifizierungstabelle 2.
(3) Anzeigen wenn kontinuierlich (8-10, 10-16, 16-24 Stunden pro Tag).

POGGI®

*trasmissioni meccaniche s.p.a.*

Società unipersonale
soggetta ad attività di direzione e coordinamento di MP S.p.A.

## ÉTUDE D'UNE TRANSMISSION TRAPÉZOÏDALE POLYFLEX®

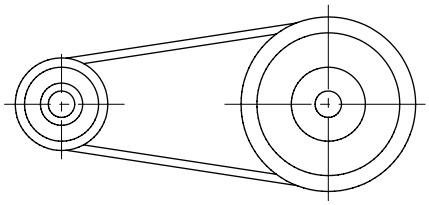

Client .....

Date .....

Industrie .....

Transmission .....

### DONNÉES DE LA TRANSMISSION

**MOTEUR:**

Type: (1) .....

Puissance nominale: kW ..... Tr/min: .....

Arbre: diamètre mm ..... longueur mm .....

Tr/min minimum: ..... Puissance: kW .....

Tr/min maximum: ..... Puissance: kW .....

Encombrement maxi: diamètre .....

largeur .....

**MACHINE À ENTRAÎNER**

Type: (2) .....

Puissance absorbée: kW .....

Arbre: diamètre mm ..... longueur mm .....

Tr/min: .....

Encombrement maxi: diamètre .....

largeur .....

**Entraxe**: théorique mm .....

minimum admis mm .....

maximum admis mm .....

**Rapport de transmission**: théorique .....

minimum admis .....

maximum admis .....

**Galet tendeur**: extérieur Ø mm .....

intérieur Ø mm .....

Température ambiante: °C .....

Considérable présence d'huile: .....

Nombre de démarrages/jour: .....

Inversion du sens de rotation: .....

Fonctionnement en heures/jour (3): .....

### CALCUL DE LA TRANSMISSION

Facteur de service Fs (tableau 2): .....

**Puissance corrigée Pc:**

Pc = P · Fs = kW .....

Choix de la section de la courroie (tableau 5/A÷5/D): .....

Combinaison admissible de poulies (tableau 4): .....

Type de courroie: .....

Entraxe précis: mm .....

Performance de base Pb (tableau 5/A÷5/D): kW .....

Coefficient de correction Cy (tableau 3): .....

**Puissance utile transmise Pt:**

Pt = Pb · Cy = kW .....

Nombre de courroies théorique: $Q = \frac{Pc}{Pt} =$ .....

Nombre de courroies entier: .....

### RÉCAPITULATION DES ÉLÉMENTS DE LA TRANSMISSION

Poulie menante: .....

Type de courroie: .....

Alésage poulie: Ø mm .....

Poulie menée: .....

Entraxe précis: mm .....

Alésage poulie: Ø mm .....

NOTES: (1) Voir la classification au tableau 1.
(2) Voir la classification au tableau 2.
(3) Indiquer s'il est continu (8-10, 10-16, 16-24 heures par jour).

POGGI®

*trasmissioni meccaniche s.p.a.*

Società unipersonale
soggetta ad attività di direzione e coordinamento di MP S.p.A.

## PROYECTO DE TRANSMISIÓN TRAPECIALE POLYFLEX®

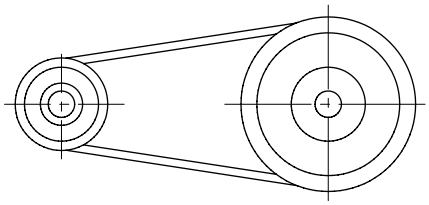

Empresa .....

Fecha .....

Industria .....

Transmisión .....

### DATOS DE LA TRANSMISIÓN

**MOTOR:**

Tipo: (1) .....

Potencia nominal: kW ..... Rpm: .....

Eje: diámetro mm ..... longitud mm .....

Rpm min: ..... Potencia: kW .....

Rpm max: ..... Potencia: kW .....

Tamaño máximo: diámetro .....

ancho .....

**MÁQUINA PROPULSADA:**

Tipo: (2) .....

Potencia absorbida: kW .....

Eje: diámetro mm ..... longitud mm .....

Rpm: .....

Tamaño máximo: diámetro .....

ancho .....

**Distancia entre centros**: teórica mm .....

min. admitido: mm .....

max. admitido: mm .....

**Relación de transmisión**: teórica .....

min. admitido .....

max. admitido .....

**Rodillo tensor:** exterior Ø mm .....

interior Ø mm .....

Temperatura de funcionamiento: °C .....

Abundante presencia de aceite: .....

Número de arranques diarios: .....

Reversión de dirección: .....

Funcionamiento en horas diarias (3): .....

### CÁLCULO DE LA TRANSMISIÓN

Factor de servicio Fs (tabla 2): .....

**Potencia corregida Pc**:

Pc = P · Fs = kW .....

Elección del perfil de la correa (tabla 5/A÷5/D): .....

Combinación aceptable de poleas (tabla 4): .....

Tipo de correa: .....

Distancia exacta entre centros: mm .....

Prestacción de base Pb (tabla 5/A÷5/D): kW .....

Coeficiente de corrección Cy (tabla 3): .....

**Potencia útil transmitida Pt:**

Pt = Pb · Cy = kW .....

Número teórico de correas: $Q = \frac{Pc}{Pt} =$ .....

Número entero de correas: .....

### RECAPITULACIÓN DE LOS ELEMENTOS DE LA TRANSMISIÓN

Polea motriz: .....

Tipo de correa: .....

Taladro polea: Ø mm .....

Polea conducida: .....

Distancia exacta entre centros: mm .....

Taladro polea: Ø mm .....

Notas:
(1) Ver la clasificación a la tabla 1.
(2) Ver la clasificación a la tabla 2.
(3) Indiquen si es continuo (8-10, 10-16, 16-24 horas diarias).