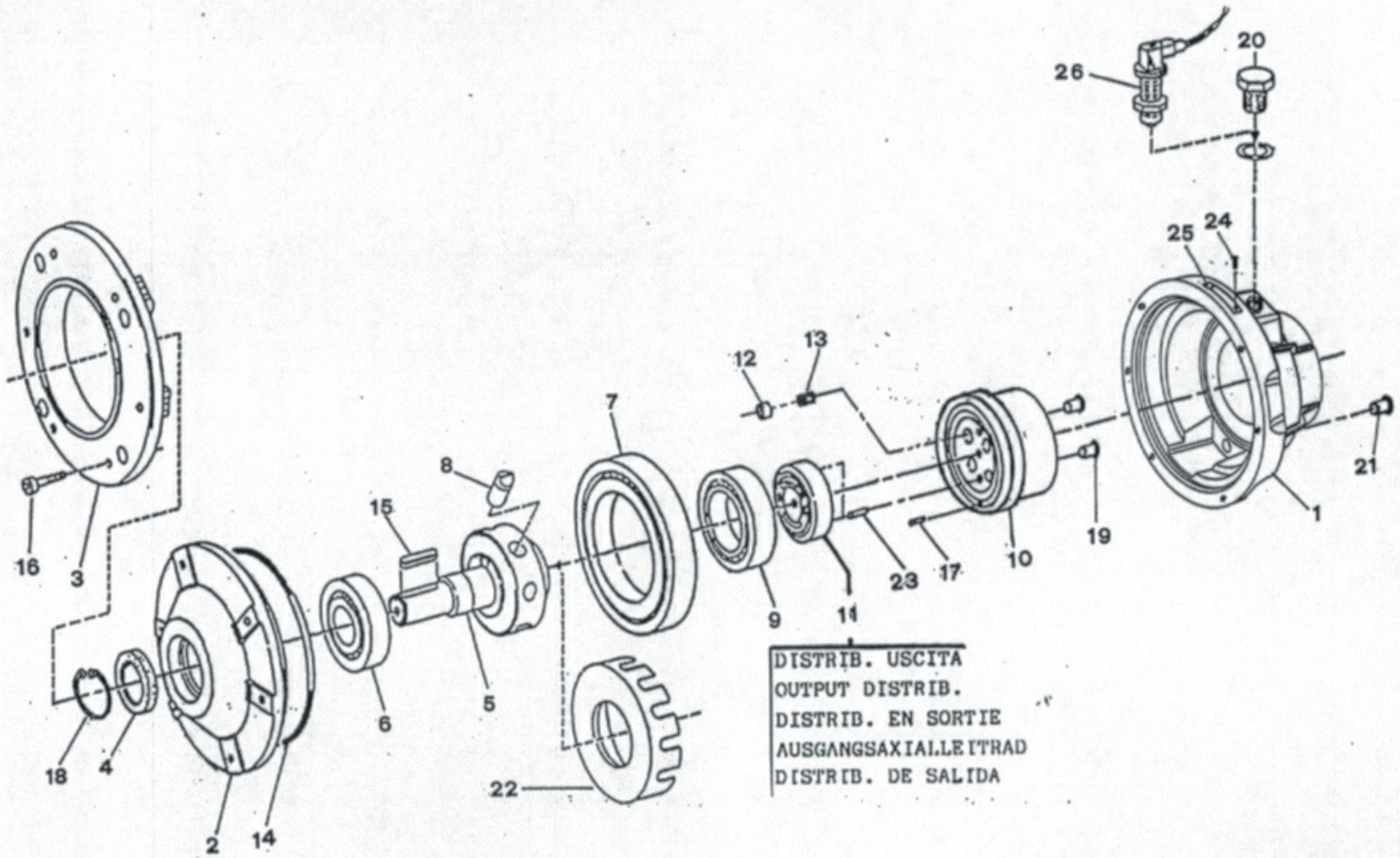

VAR-SPE s.p.a. Tavernelle (Vicenza)
VARIATORI OLEODINAMICI DI VELOCITA'

Dis.	200
Data 10-2000	00.M0.00.0

VAR-SPE Tavernelle (Vicenza) ITALY		MOTORE IDRAULICO TIPO M8 LISTA PEZZI	Dis. N° 200-00.M0.00	
RIF.	N° DISEGNO	DESCRIZIONE	Q.TA'	NOTE
1	200-00.M8.010	CASSA IDROMOTORE	1	
2	100-10.A8.021	COPERCHIO USCITA	1	
3	103-10.A8.010	FLANGIA USCITA IEC 90	1	
4		GURNIZIONE BA B SL 30x52x7	1	mat:72 NBR/902
5	100-10.A8.082/1	POMPA SECONDARIA CON ALBERO USCITA	1	
6		CUSCINETTO USCITA 6306 RS2	1	dim: 30x72x19
7		CUSCINETTO PISTONI 16018	1	dim: 90x140x16
8	100-10.A8.090	PISTONCINO	7	
9		CUSCINETTO POMPA 6010	1	dim: 50x80x16
10	200-00.M8.141	CORPO DISTRIBUTORE	1	
11	100-10.A8.101	DISTRIBUTORE USCITA	1	
12	100-10.A8.112	PISTONCINO DI BILANCIAMENTO	4	
13	100-10.A8.801	MOLLA DI BILANCIAMENTO	4	
14		GUARNIZIONE PARKER 2-50	1	
15		LINGUETTA 8x7x40 UNI 6604	1	
16		VITE M8x35 UNI 5931 A8G	6	
17		SPINA f5x10 UNI 1707	1	
18		ANELLO SEEGER 52 UNI 7437	1	
19		TAPPO SALVAFILETTO f20	2	G 1/2"
20	100-10.A2.810	TAPPO STATORE + ROSETTA	1	
21		TAPPO SALVAFILETTO f12,5	1	G 1/4"
22	103-80.A8.011	RUOTA POLARE	1	optional
23		SPINA 4x8 UNI 6364	2	
24		RIVETTI AUTOFILETTANTI 2,5x3,5	2	
25		TARGHETTA CARATTERISTICHE	1	
26	103-80.A2.002	STATORE DEL GENERATORE + ROSETTA	1	optional